Инструкция по установке

Артикул **61501**

Защищаемые агрегаты: Двигатель, Коробка переключения передач

Материал защиты: 2 мм, Сталь

Марка	Модель	Объем	Год выпуска	Марка	Модель	Объем	Год выпуска
Opel	Astra Family	1.6, 1.8	2010-2014	Opel	Zafira	1.6, 1.7, 1.8	2005-2008
Opel	Astra H	1.3, 1.4, 1.6, 1.7, 1.8, 1.9	2004-2010	Opel	Zafira	1.6, 1.7, 1.8	2008-2011
Opel	Meriva	1.3, 1.4, 1.7	2010-2015	Opel	Zafira Family	1.8	2011-2014

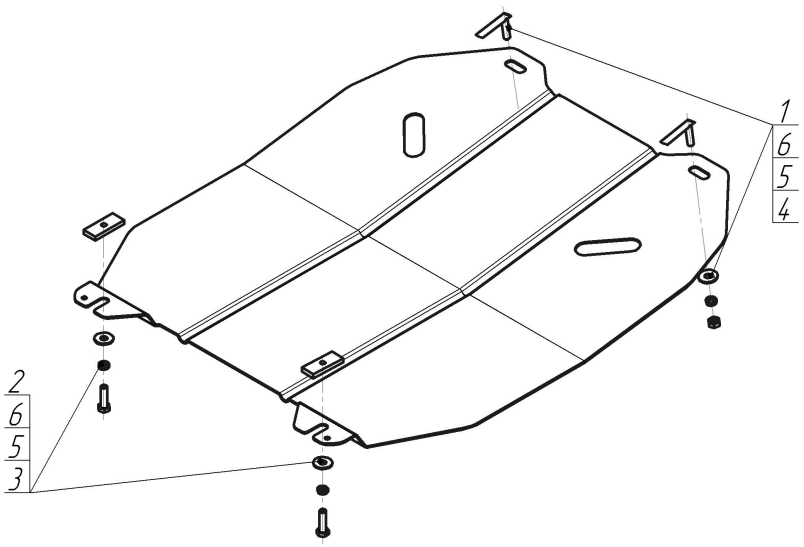

Комплект крепежа

1		КР 50 А10 М8х30	2 шт	4		Гайка DIN 934 M 08	2 шт
2		ПР 50х20х6 М8	2 шт	5		Шайба Гровера DIN B 127 M08, средняя серия	4 шт
3		Болт DIN 933 – 8.8 08х030	2 шт	6		Шайба кузов. DIN 9021 M 08 *200*	4 шт

Автомобиль без защиты

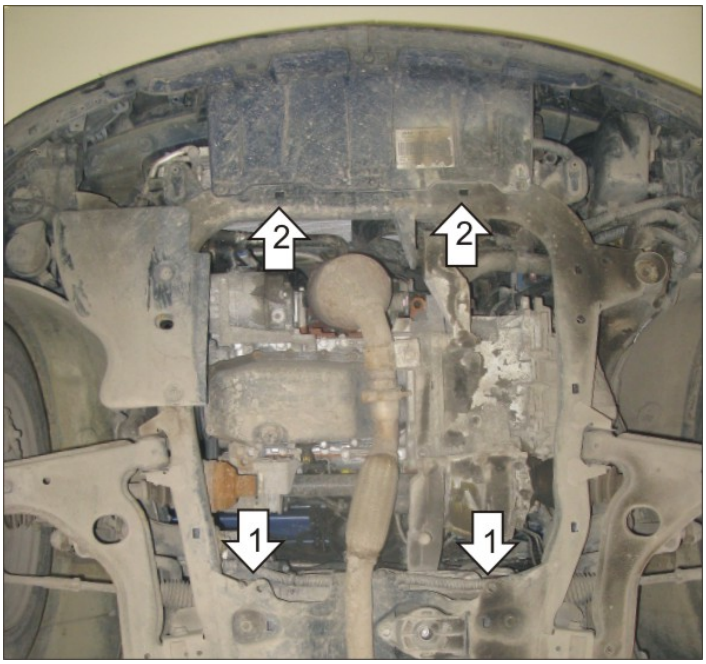

Автомобиль с защитой



Порядок установки

1. Установить в шестигранные отверстия подрамника задние точки защиты с помощью ПР 50х20х6 М8 и Болтов М8х30.
2. Установить в прямоугольные отверстия подрамника передние точки защиты с помощью КР 50 А10 М8х30 и Гаек М8.

Компания оставляет за собой право вносить изменения в конструкцию и комплектацию продукции.
Появились вопросы по установке? Заходите на сайт:motodor.pro или звоните! 8-800-333-01-47

Версия инструкции от 19.01.2018 15:27:18