Инструкция по установке

Артикул **61405**

Защищаемые агрегаты: Раздаточная коробка

Материал защиты: 2 мм, Сталь

Марка	Модель	Объем	Год выпуска	Марка	Модель	Объем	Год выпуска
Nissan	Navara	2.5	2004-2010	Nissan	Pathfinder	2.5	2005-2010
Nissan	Navara	2.5, 3.0	2010-2016	Nissan	Pathfinder	2.5, 3.0	2010-2014

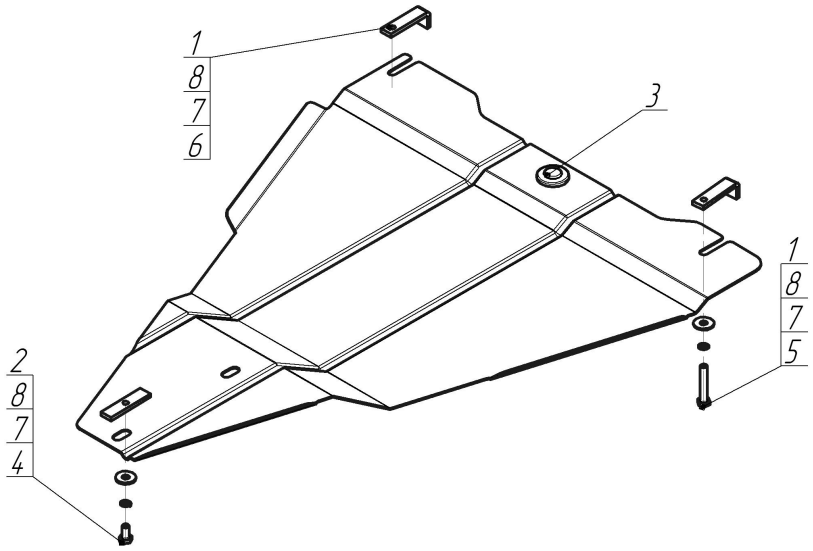

Комплект крепежа

1		ПЗ 79х20х6 А60 М10	2 шт	5		Болт DIN 933 – 8.8 10х060	1 шт
2		ПР 80х20х6 М10	1 шт	6		Болт DIN 933 – 8.8 10х070	1 шт
3		Демпфер	1 шт	7		Шайба Гровера DIN 127 B M10, средняя серия	3 шт
4		Болт DIN 933 – 8.8 10х020	1 шт	8		Шайба кузов. DIN 9021 M 10 *200*	3 шт

Автомобиль без защиты

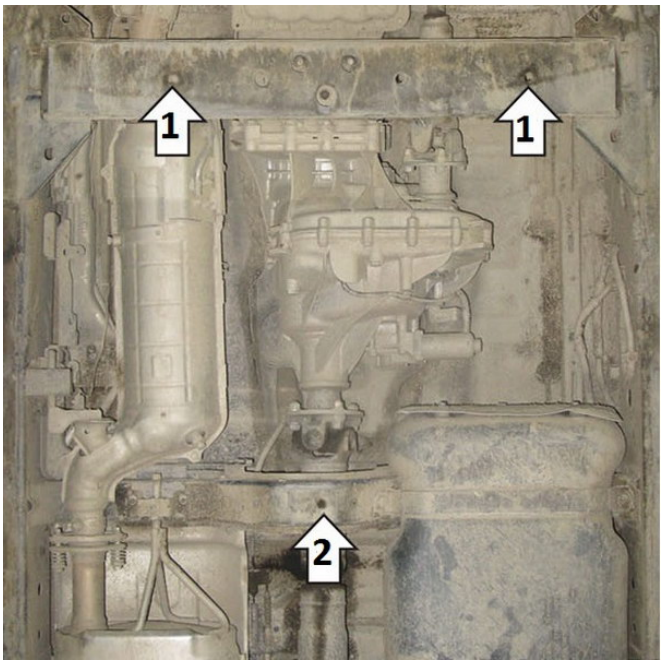

Автомобиль с защитой



Порядок установки

1. Установить в отверстия поперечной балки кузова ПЗ 79х20х6 А60 М10. Закрепить передние точки Защита с помощью Болтов М10х60, М10х70, Шайб и Гр. Шайб 10.
2. Заднюю точку Защиты закрепить с помощью планки ПР 80х20х6 М10 и болта М10х20.

Компания оставляет за собой право вносить изменения в конструкцию и комплектацию продукции.
Появились вопросы по установке? Заходите на сайт:motodor.pro или звоните! 8-800-333-01-47

Версия инструкции от 19.01.2018 15:25:44