Инструкция по установке

Артикул **61404**

Защищаемые агрегаты: Коробка переключения передач

Материал защиты: 2 мм, Сталь

Марка	Модель	Объем	Год выпуска	Марка	Модель	Объем	Год выпуска
Nissan	Navara	2.5	2004-2010	Nissan	Pathfinder	2.5	2005-2010
Nissan	Navara	2.5, 3.0	2010-2016	Nissan	Pathfinder	2.5, 3.0	2010-2014

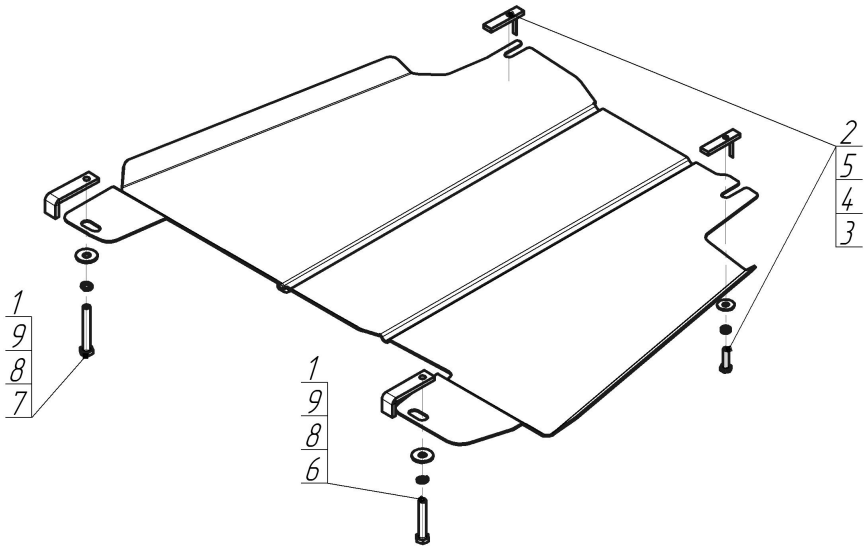

Комплект крепежа

1		ПЗ 79х20х6 А60 М10	2 шт	6		Болт DIN 933 – 8.8 10х060	1 шт
2		ПУ 60х14х6 А20 В10 М8	2 шт	7		Болт DIN 933 – 8.8 10х070	1 шт
3		Болт DIN 933 – 8.8 08х030	2 шт	8		Шайба Гровера DIN 127 B M10, средняя серия	2 шт
4		Шайба Гровера DIN B 127 M08, средняя серия	2 шт	9		Шайба кузов. DIN 9021 M 10 *200*	2 шт
5		Шайба кузов. DIN 9021 M 08 *200*	2 шт				

Автомобиль без защиты

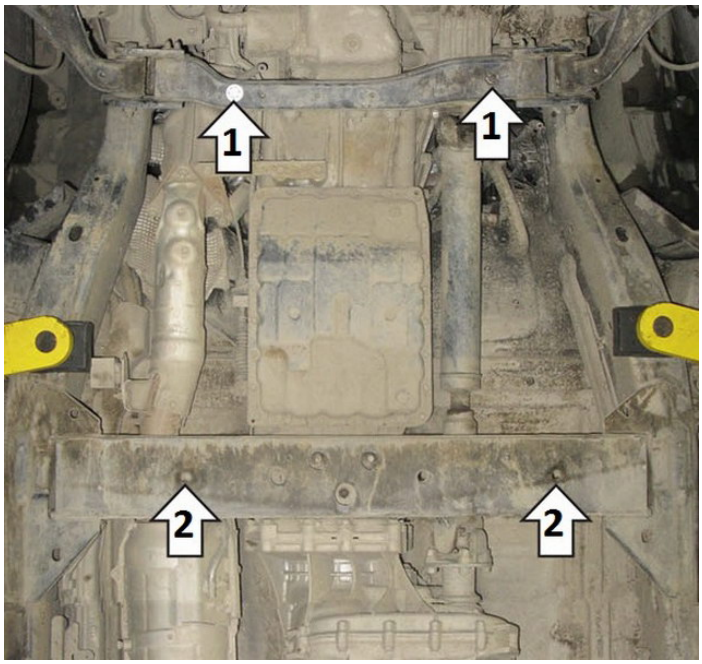

Автомобиль с защитой



Порядок установки

2. Закрепить в отверстиях подрамника ПУ 60х14 А20 В10 М8 и Завести передние точки второго листа защиты, используя Болты М8х30, Шайбы и Гр. Шайбы 8.
3. Установить в отверстия поперечной балки кузова ПЗ 79х20х6 А60 М10. Закрепить задние точки Защиты с помощью Болтов М10х60, М10х70, Шайб и Гр. Шайб 10.

Компания оставляет за собой право вносить изменения в конструкцию и комплектацию продукции.
Появились вопросы по установке? Заходите на сайт:motodor.pro или звоните! 8-800-333-01-47

Версия инструкции от 19.01.2018 15:10:22