Инструкция по установке

Артикул **61403**

Защищаемые агрегаты: Двигатель

Материал защиты: 2 мм, Сталь

Марка	Модель	Объем	Год выпуска	Марка	Модель	Объем	Год выпуска
Nissan	Navara	2.5	2004-2010	Nissan	Pathfinder	2.5	2005-2010
Nissan	Navara	3.0	2010-2016	Nissan	Pathfinder	2.5, 3.0	2010-2014

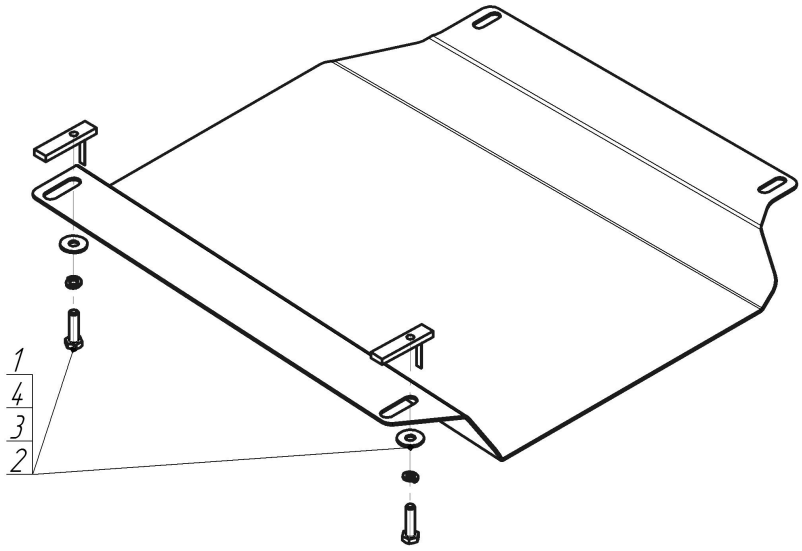

Комплект крепежа

1		ПУ 60х14х6 А20 В10 М8	2 шт	3		Шайба Гровера DIN B 127 M08, средняя серия	2 шт
2		Болт DIN 933 – 8.8 08х030	2 шт	4		Шайба кузов. DIN 9021 M 08 *200*	2 шт

Автомобиль без защиты

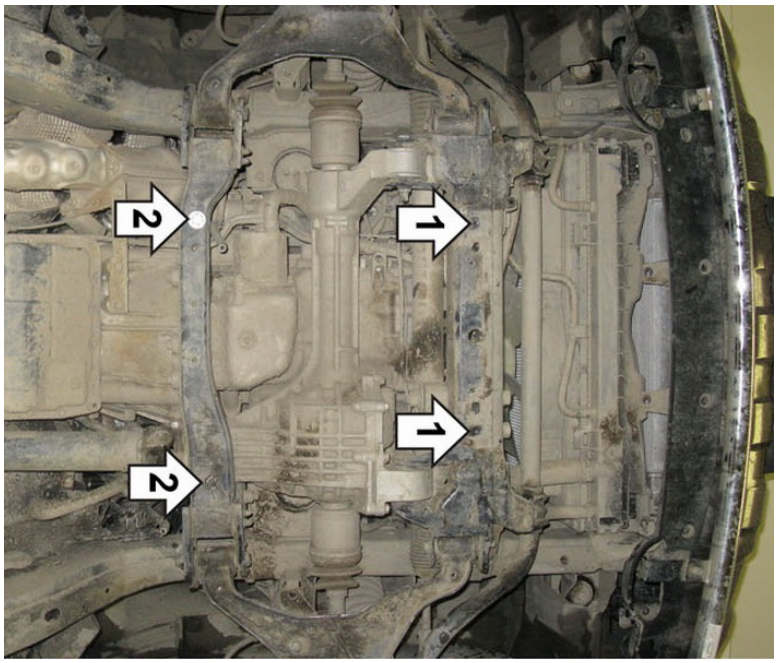

Автомобиль с защитой



Порядок установки

1. Освободить задние точки крепления пыльника, совместить с отверстиями передние точки крепления первого щита защиты и зафиксировать на штатный крепеж внахлест.
2. Закрепить в отверстиях подрамника ПУ 60х14 А20 В10 М8 и наживить задние точки первого щита, используя Болты М8х30, Шайбы и Гр. Шайбы 8

Компания оставляет за собой право вносить изменения в конструкцию и комплектацию продукции.
Появились вопросы по установке? Заходите на сайт:motodor.pro или звоните! 8-800-333-01-47

Версия инструкции от 19.01.2018 15:26:34