Инструкция по установке

Артикул **32601**

Защищаемые агрегаты: Двигатель, Коробка переключения передач

Материал защиты: 5 мм, Алюминий

Марка	Модель	Объем	Год выпуска
Volvo	C30	1.6, 1.8, 2.0, 2.4	2006-2013

Изображение отсутствует

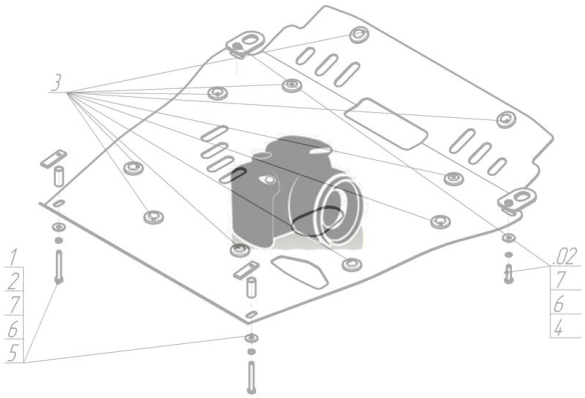

Комплект крепежа

1		ПЗ 79x20x6 A60 M10	1 шт	6		Шайба Гровера DIN 127 B M08, средняя серия	4 шт
2		ПР 30x14x5 A10 M8	3 шт	7		Шайба кузов. DIN 9021 M 08	4 шт
3		ПУ 60x14x6 A20 B10 M8	1 шт	8		Болт DIN 933 – 8.8 10x030	1 шт
4		Демпфер	2 шт	9		Шайба Гровера DIN 127 B M10, средняя серия	1 шт
5		Болт DIN 933 – 8.8 08x040	4 шт	10		Шайба кузов. DIN 9021 M 10	1 шт

Автомобиль без защиты

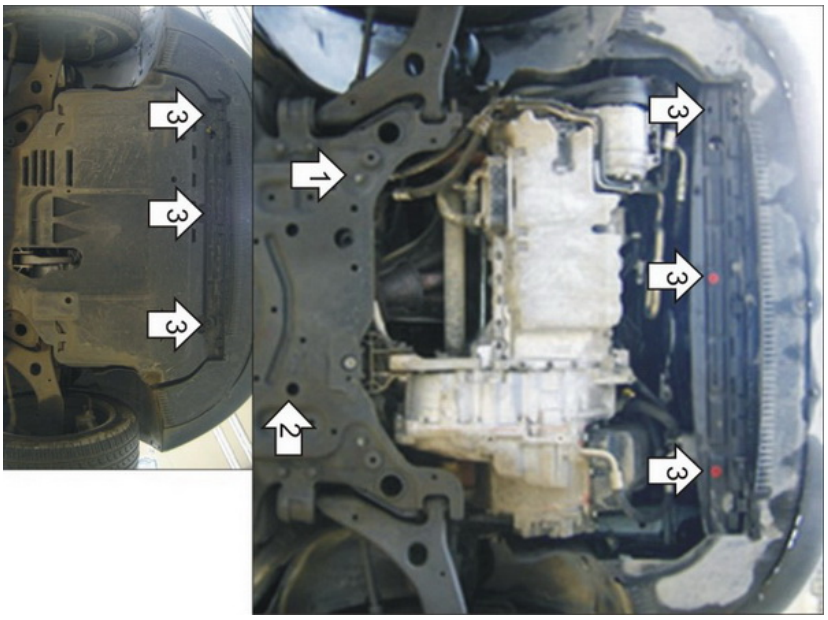

Автомобиль с защитой

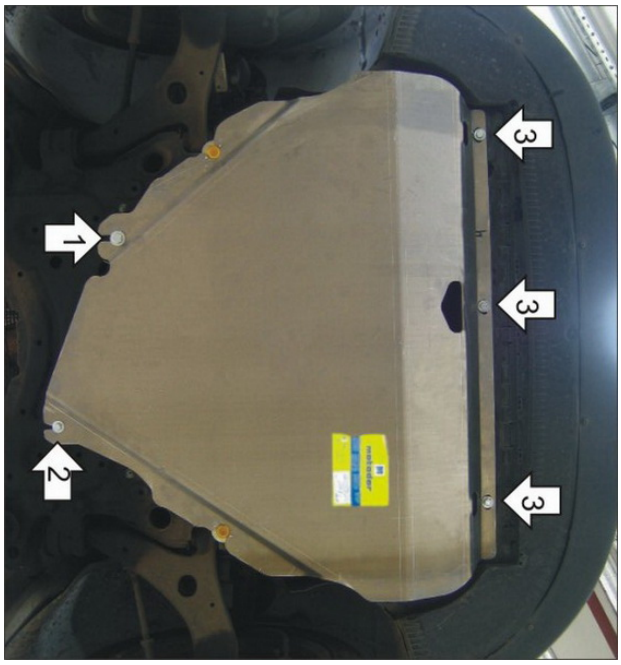

Порядок установки

1. Снять штатный пластиковый пыльник. Установить на подрамник в задней части моторного отсека заднюю правую точку крепления Защиты при помощи ПЗ 79х20х6 А60 М10, Болта М10х30, Шайбы 10 и Гровера 10.
2. Установить на подрамник в задней части моторного отсека заднюю левую точку крепления Защиты при помощи ПУ 60х14х6 А20В10 М8, Болта М8х30, Шайбы 8 и Гровера 8.
3. Установить на поперечную балку под радиатором передние точки крепления Защиты (на места штатных клипс) при помощи ПР 30х14х5 А10 М8, Болтов М8х30, Шайб 8 и Гроверов 8.

Компания оставляет за собой право вносить изменения в конструкцию и комплектацию продукции.
Появились вопросы по установке? Заходите на сайт:motodor.pro или воните по но ! еру с сайта.

Версия инструкции от 25.03.2021 14:17:03