# Инструкция по установке

Артикул **32401**

**Защищаемые агрегаты: Двигатель, Коробка переключения передач, Радиатор, Раздаточная коробка**

**Материал защиты: 5 мм, Алюминий**

| Марка | Модель | Объем | Год выпуска | Марка | Модель | Объем | Год выпуска |
|---|---|---|---|---|---|---|---|
| Suzuki | Grand Vitara | 2.0, 2.4, 2.7 | 2005-2008 | Suzuki | Grand Vitara | 1.6, 2.0, 2.4 | 2012-2016 |
| Suzuki | Grand Vitara | 2.0, 2.4 | 2008-2012 | | | | |

**Изображение отсутствует**

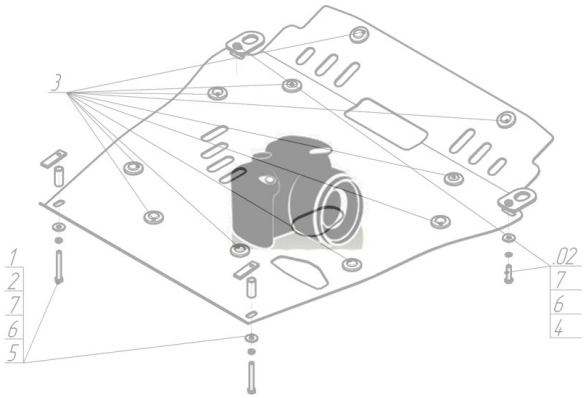


## Комплект крепежа

| | | | | | | | |
|---|---|---|---|---|---|---|---|
| 1 |  | ПЗ 61x20x6 A40 M10 | 2 шт | 6 |  | Болт DIN 933 – 8.8 10x030 | 16 шт |
| 2 |  | ПР 80x20x6 M10 | 14 шт | 7 |  | Болт DIN 933 – 8.8 10x060 | 2 шт |
| 3 |  | Болт DIN 933 – 8.8 08x030 | 2 шт | 8 |  | Шайба Гровера DIN 127 B M10, средняя серия | 18 шт |
| 4 |  | Шайба Гровера DIN 127 B M08, средняя серия | 2 шт | 9 |  | Шайба кузов. DIN 9021 M 10 | 18 шт |
| 5 |  | Шайба кузов. DIN 9021 M 08 | 2 шт | | | | |

## Автомобиль без защиты

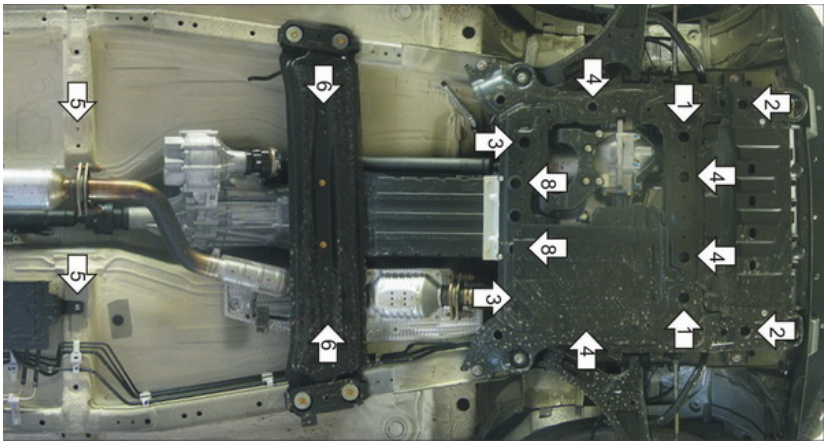

## Автомобиль с защитой

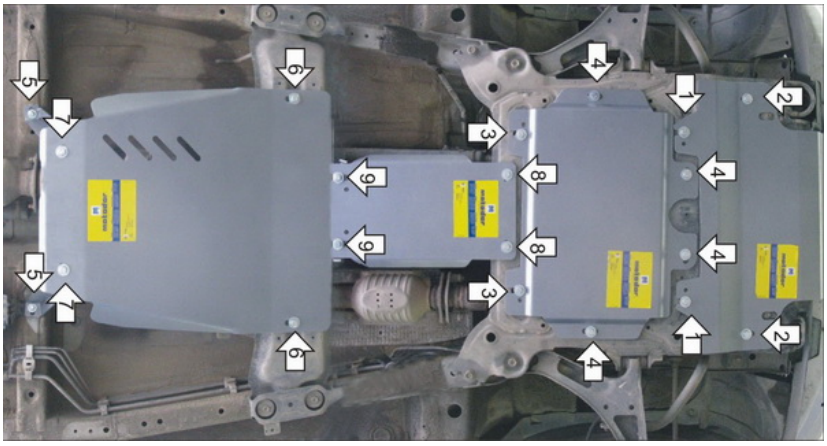

## Порядок установки

1. Снять штатный пластиковый пыльник слева от Переднего Дифференциала. Установить в отверстия подрамника задние точки переднего Щита с помощью ПР 80х20х6 М10, Болтов М10х30, Шайб 10 и Гроверов 10.
2. Установить в отверстия подрамника передние точки переднего Щита с помощью ПР 80х20х6 М10 и Болтов М10х30, Шайб 10 и Гроверов 10.
3. Установить в отверстия подрамника задние точки второго Щита с помощью ПР 80х20х6 М10 и Болтов М10х30, Шайб 10 и Гроверов 10.
4. Установить в отверстия подрамника передние точки второго Щита с помощью ПР 80х20х6 М10 и Болтов М10х30, Шайб 10 и Гроверов 10.
5. Установить в штатные резьбовые отверстия кузова Балку с помощью Болтов М8х20, Шайб 8 и Гроверов 8.
6. Установить в сквозные отверстия поперечной балки опоры КПП передние точки четвертого Щита с помощью ПР 80х20х6 М10 и Болтов М10х60, Шайб 10 и Гроверов 10.
7. Установить задние точки четвертого Щита к ранее закрепленной Балке с помощью Болтов М10х30, Шайб 10 и Гроверов 10.
8. Установить в отверстия подрамника передние точки третьего Щита с помощью ПР 80х20х6 М10 и Болтов М10х30, Шайб 10 и Гроверов 10.
9. Установить задние точки третьего Щита к передним точкам четвертого Щита с помощью ПЗ 61х20х6 М10, Болтов М10х30, Шайб 10 и Гроверов 10.

Компания оставляет за собой право вносить изменения в конструкцию и комплектацию продукции.

Появились вопросы по установке? Заходите на сайт:motodor.pro или воните по но ! еру с сайта.

Версия инструкции от 25.03.2021 14:18:44