Инструкция по установке

Артикул **69002**

Защищаемые агрегаты: Двигатель

Материал защиты: 2 мм, Сталь

Марка	Модель	Объем	Год выпуска
Chery	Kimo	1.1, 1.3	2007-2014

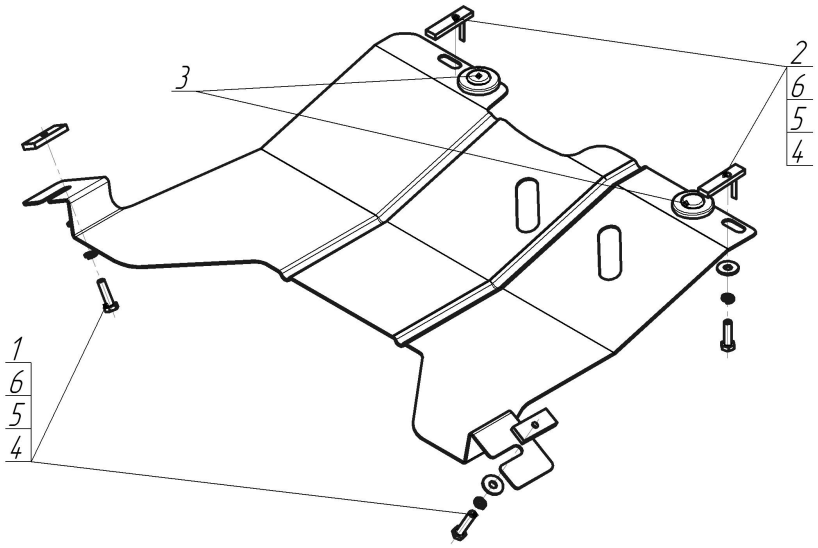

Комплект крепежа

1		ПР 50х20х6 М8	2 шт	4		Болт DIN 933 – 8.8 08х030	4 шт
2		ПУ 60х14х6 А20 В10 М8	2 шт	5		Шайба Гровера DIN B 127 M08, средняя серия	4 шт
3		Демпфер	2 шт	6		Шайба кузов. DIN 9021 M 08 *200*	4 шт

Автомобиль без защиты

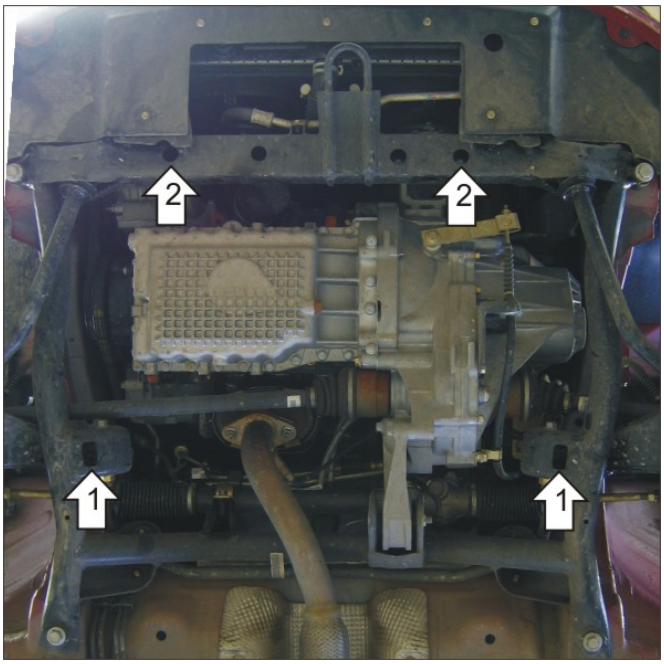

Автомобиль с защитой



Порядок установки

1.Вставить в отверстия подрамника передней подвески ПР 50х20х6 М8 и наживить Болты М8х30 с Шайбами и Гр. Шайбами 8. Завести задние точки крепления защиты.
2.Закрепить в отверстия подрамника передние точки защиты с помощью ПУ 60х14х6 А20В10 М8, Болтов М8х30 с Шайбами и Гр. Шайбами 8.

Компания оставляет за собой право вносить изменения в конструкцию и комплектацию продукции.
Появились вопросы по установке? Заходите на сайт:motodor.pro или звоните! 8-800-333-01-47

Версия инструкции от 19.01.2018 15:09:56