Инструкция по установке

Артикул **69001**

Защищаемые агрегаты: Двигатель

Материал защиты: 2 мм, Сталь

Марка	Модель	Объем	Год выпуска
Chery	IndiS/X1/S 18d	1.3	2011-2014

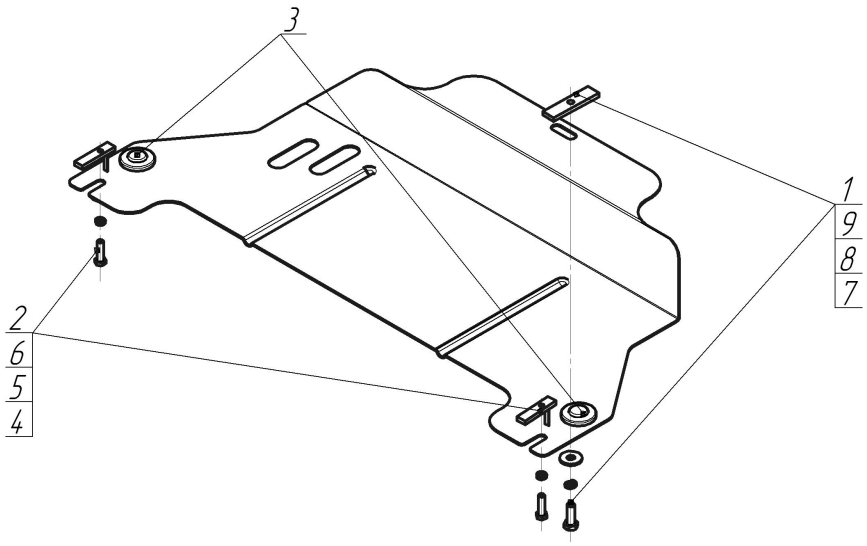

Комплект крепежа

1		ПР 80х20х6 М10	1 шт	6		Шайба кузов. DIN 9021 М 08 *200*	2 шт
2		ПУ 60х14х6 А20 В10 М8	2 шт	7		Болт DIN 933 – 8.8 10х030	1 шт
3		Демпфер	2 шт	8		Шайба Гровера DIN 127 B M10, средняя серия	1 шт
4		Болт DIN 933 – 8.8 08х030	2 шт	9		Шайба кузов. DIN 9021 М 10 *200*	1 шт
5		Шайба Гровера DIN B 127 M08, средняя серия	2 шт				

Автомобиль без защиты

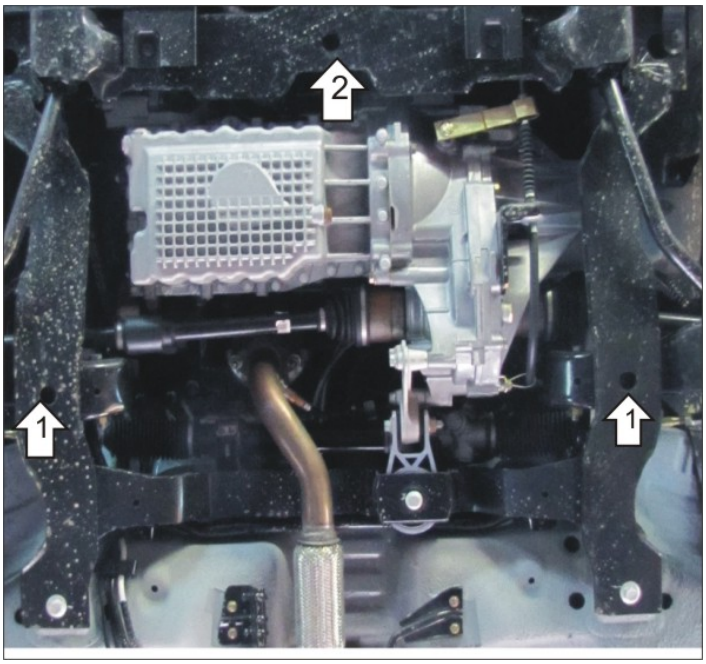

Автомобиль с защитой



Порядок установки

1. Установить задние точки щита на подрамник при помощи ПУ 60х14х6 А20 М8, Болтов М8х30, Шайб 8 и Гр. Шайб 8.
2. Установить переднюю точку при помощи закладываемой ПР 80х20х6 М10 Болта М10х30 Шайбы 10 и Гр. Шайбы 10.

Компания оставляет за собой право вносить изменения в конструкцию и комплектацию продукции.
Появились вопросы по установке? Заходите на сайт:motodor.pro или звоните! 8-800-333-01-47

Версия инструкции от 19.01.2018 15:09:55