Инструкция по установке

Артикул **63003**

Защищаемые агрегаты: Двигатель, Коробка переключения передач

Материал защиты: 2 мм, Сталь

Марка	Модель	Объем	Год выпуска	Марка	Модель	Объем	Год выпуска
Chevrolet	Captiva	2.2, 2.4	2011-2014	Opel	Antara	2.4	2012-н.в.
Chevrolet	Captiva	2.2, 2.4	2014-2015	Opel	Antara	2.2, 2.4	2012-2015

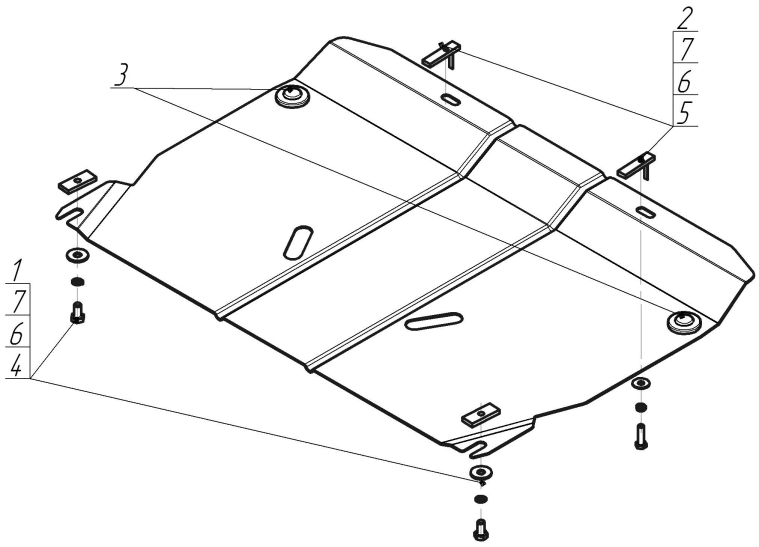

Комплект крепежа

1		ПР 50х20х6 М8	2 шт	5		Болт DIN 933 – 8.8 08х030	2 шт
2		ПУ 60х14х6 А20 В10 М8	2 шт	6		Шайба Гровера DIN B 127 M08, средняя серия	4 шт
3		Демпфер	2 шт	7		Шайба кузов. DIN 9021 M 08 *200*	4 шт
4		Болт DIN 933 – 8.8 08х020	2 шт				

Автомобиль без защиты

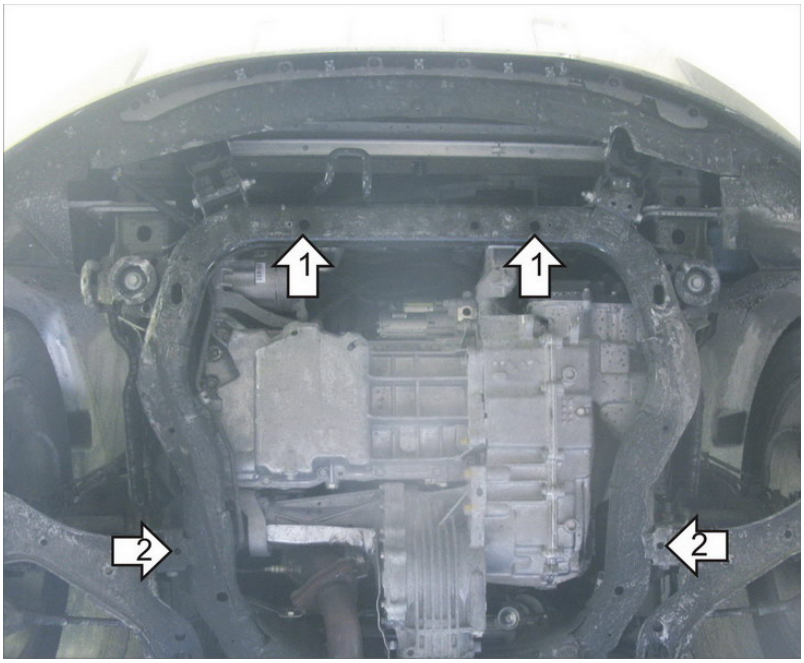

Автомобиль с защитой



Порядок установки

1. Установить в штатные отверстия поперечной балки подрамника передние точки защиты при помощи ПУ 60х14х6 А20В10 М8 и Болтов М8х30.
2. Установить в штатные отверстия подрамника напротив рычагов задние точки защиты при помощи ПР 50х20х6 М8 и Болтов М8х20.

Компания оставляет за собой право вносить изменения в конструкцию и комплектацию продукции.
Появились вопросы по установке? Заходите на сайт:motodor.pro или звоните! 8-800-333-01-47

Версия инструкции от 19.01.2018 15:17:18