Инструкция по установке

Артикул **61005**

Защищаемые агрегаты: Двигатель

Материал защиты: 2 мм, Сталь

Марка	Модель	Объем	Год выпуска
KIA	Mohave	3.0	2008-н.в.

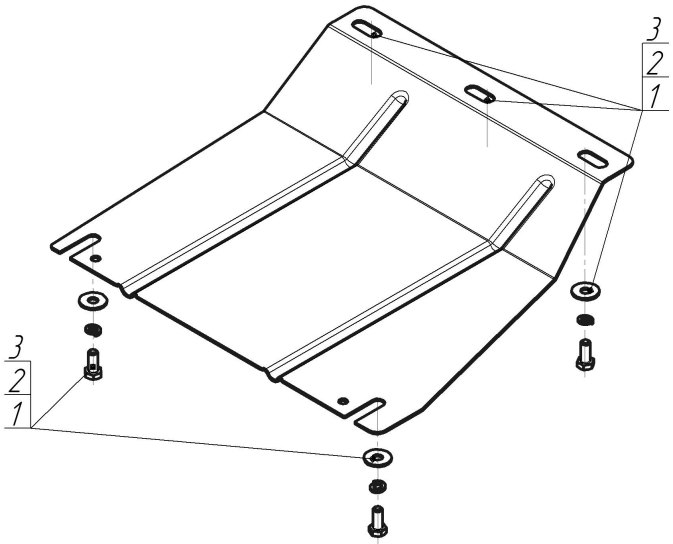

Комплект крепежа

1		Болт DIN 933 – 8.8 08x020	5 шт	3		Шайба кузов. DIN 9021 M 08 *200*	5 шт
2		Шайба Гровера DIN B 127 M08, средняя серия					

Автомобиль без защиты



Автомобиль с защитой



Порядок установки

1. Снять штатный пластиковый пыльник. Установить задние точки крепления Защиты при помощи Болтов М8х20 с Шайбами 8 и Гр. Шайбами 8.
2. Установить передние точки крепления Защиты при помощи Болтов М8х20 с Шайбами 8 и Гр. Шайбами 8. Затянуть весь крепеж.

Компания оставляет за собой право вносить изменения в конструкцию и комплектацию продукции.
Появились вопросы по установке? Заходите на сайт:motodor.pro или звоните! 8-800-333-01-47

Версия инструкции от 19.01.2018 15:19:05