Инструкция по установке

Артикул **61002**

Защищаемые агрегаты: Двигатель, Коробка переключения передач

Материал защиты: 2 мм, Сталь

Марка	Модель	Объем	Год выпуска	Марка	Модель	Объем	Год выпуска
KIA	Venga	1.4, 1.6	2010-2015	KIA	Venga	1.4, 1.6	2015-н.в.

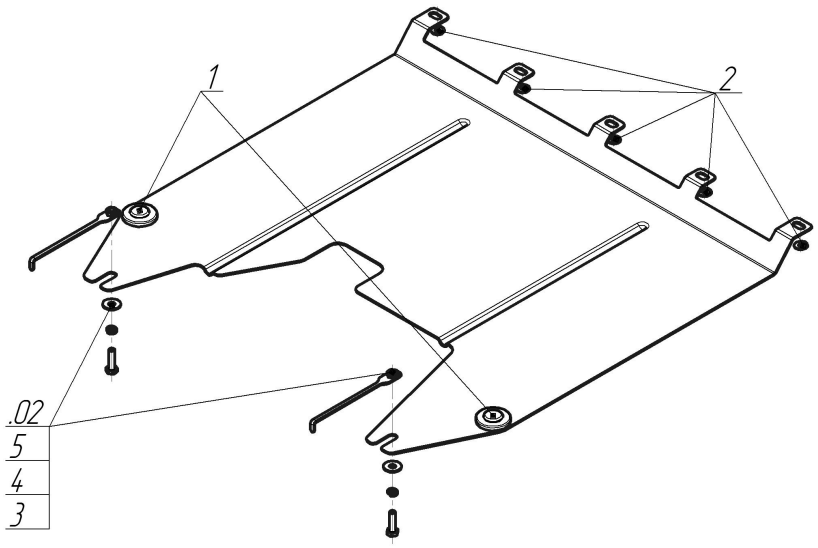

Комплект крепежа

02		Балка		3		Болт DIN 933 – 8.8 08x030	2 шт
1		Демпфер	2 шт	4		Шайба Гровера DIN B 127 M08, средняя серия	2 шт
2		Шайба кузов. DIN 9021 M 06	5 шт	5		Шайба кузов. DIN 9021 M 08 *200*	2 шт

Автомобиль без защиты

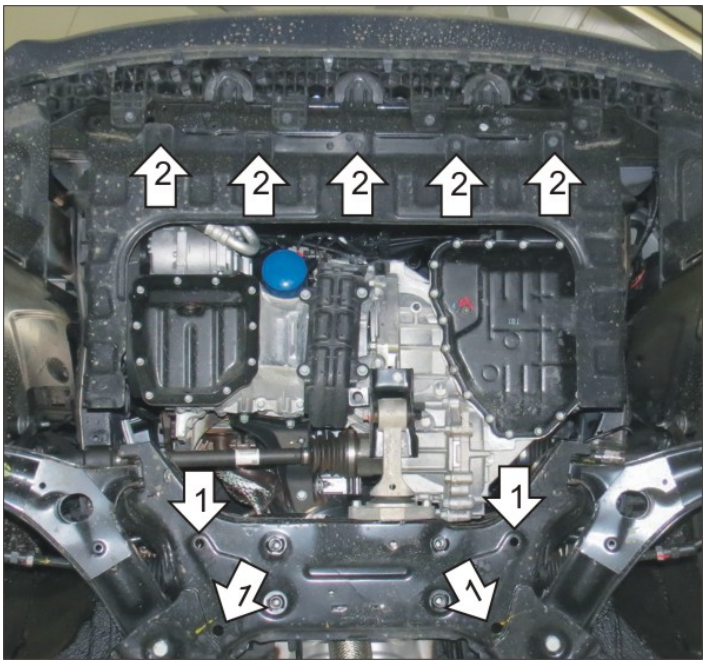

Автомобиль с защитой

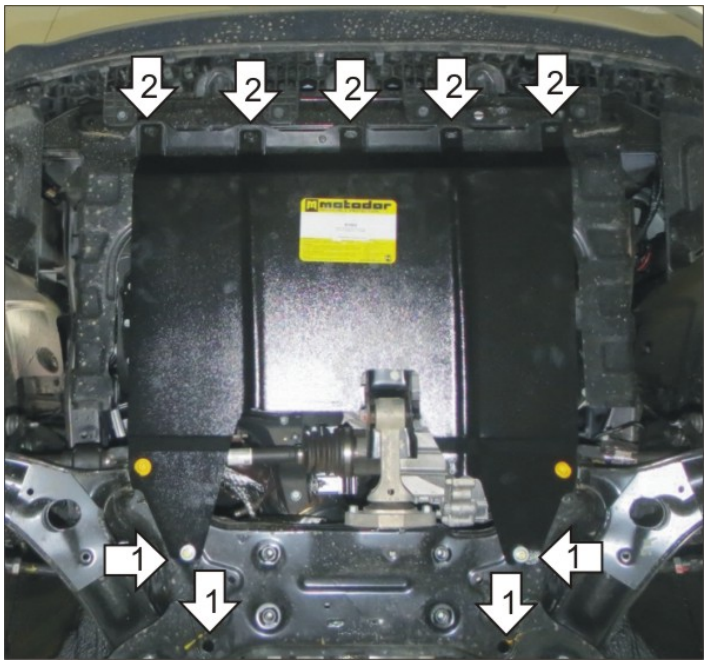

Порядок установки

1. Через задние отверстия в подрамнике установить Закладные, наживить на них Болты М8х30 с Шайбами и Гр. Шайбами 8, закрепить на них задние точки крепления Защиты.
2. Отвернуть 5 шатных Болтов М6 крепления пыльника и установить на них передние точки Защиты, используя Шайбы 6. Затянуть весь крепеж.

Компания оставляет за собой право вносить изменения в конструкцию и комплектацию продукции.
Появились вопросы по установке? Заходите на сайт:motodor.pro или звоните! 8-800-333-01-47

Версия инструкции от 19.01.2018 15:27:11