Инструкция по установке

Артикул **60703**

Защищаемые агрегаты: Двигатель, Коробка переключения передач

Материал защиты: 2 мм, Сталь

Марка	Модель	Объем	Год выпуска	Марка	Модель	Объем	Год выпуска
Ford	Fiesta	1.2, 1.4	2001-2008	Mazda	2	1.2, 1.4	2003-2005
Ford	Fusion	1.2	2002-2006	Mazda	Demio	1.2, 1.4	2003-2005
Ford	Fusion	1.2, 1.4	2006-2012				

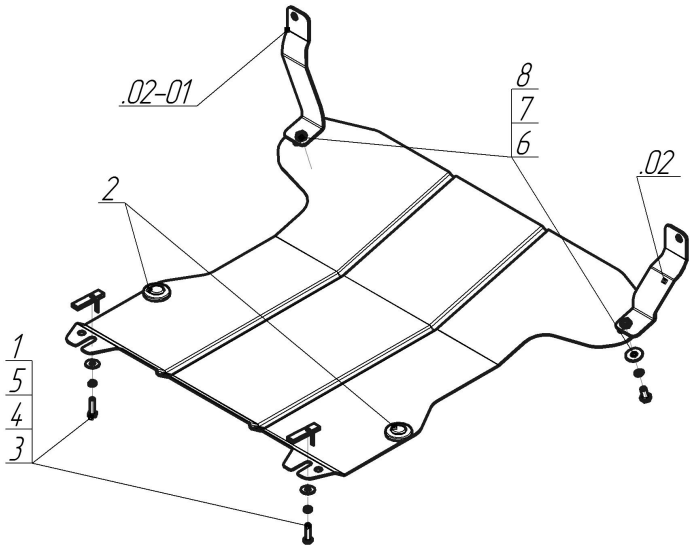

Комплект крепежа

02		Балка		4		Шайба Гровера DIN B 127 M08, средняя серия	2 шт
02-01		Балка		5		Шайба кузов. DIN 9021 M 08 *200*	2 шт
1		ПУ 60x14x6 A20 B10 M8	2 шт	6		Болт DIN 933 – 8.8 10x020	
2		Демпфер	2 шт	7		Шайба Гровера DIN 127 B M10, средняя серия	2 шт
3		Болт DIN 933 – 8.8 08x030	2 шт	8		Шайба кузов. DIN 9021 M 10 *200*	2 шт

Автомобиль без защиты

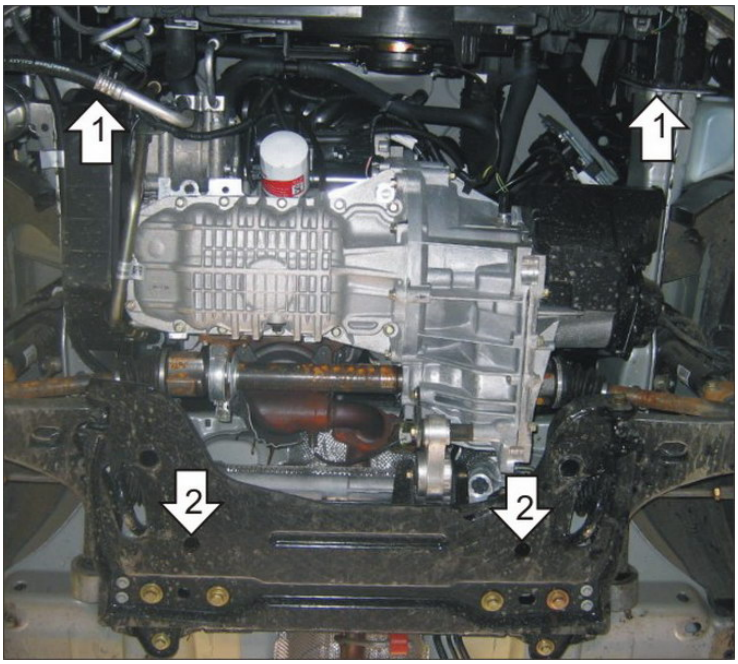

Автомобиль с защитой



Порядок установки

1. Установить на фланцы лонжеронов Кронштейны 2шт на штатные болты.
2. Установить в отверстия подрамника ПУ 60х14 А20 В10 М8, Болты М8х30, Шайбы и Гроверные Шайбы 8. Завести задние точки крепления защиты.
3. Установить к ранее закрепленным Кронштейнам передние точки защиты Болтами М10х20, Шайбами и Гроверными Шайбами 10.

Компания оставляет за собой право вносить изменения в конструкцию и комплектацию продукции.
Появились вопросы по установке? Заходите на сайт:motodor.pro или звоните! 8-800-333-01-47

Версия инструкции от 19.01.2018 15:13:46