Инструкция по установке

Артикул **383209**

Защищаемые агрегаты: Радиатор

Материал защиты: 8 мм, Алюминий

Марка	Модель	Объем	Год выпуска
Land Rover	Discovery IV	3.0	2009-2014

Изображение отсутствует

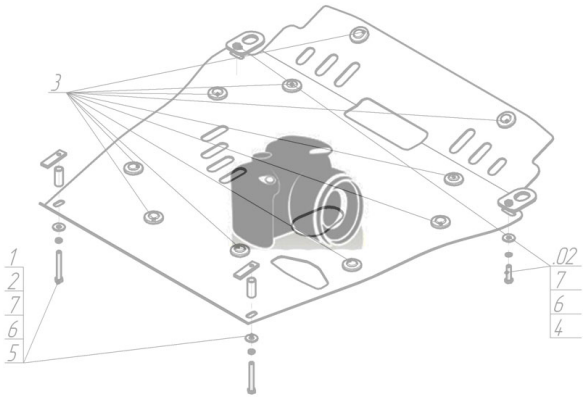

Комплект крепежа

1		ПР 50х20х6 М8	2 шт	5		Шайба кузов. DIN 9021 М 08	2 шт
2		ПР 70х20х6 А15 М10	2 шт	6		Болт DIN 933 – 8.8 10х040	2 шт
3		Болт DIN 933 – 8.8 08х035	2 шт	7		Шайба Гровера DIN 127 B М10, средняя серия	2 шт
4		Шайба Гровера DIN 127 B М08, средняя серия	2 шт	8		Шайба кузов. DIN 9021 М 10	2 шт

Автомобиль без защиты

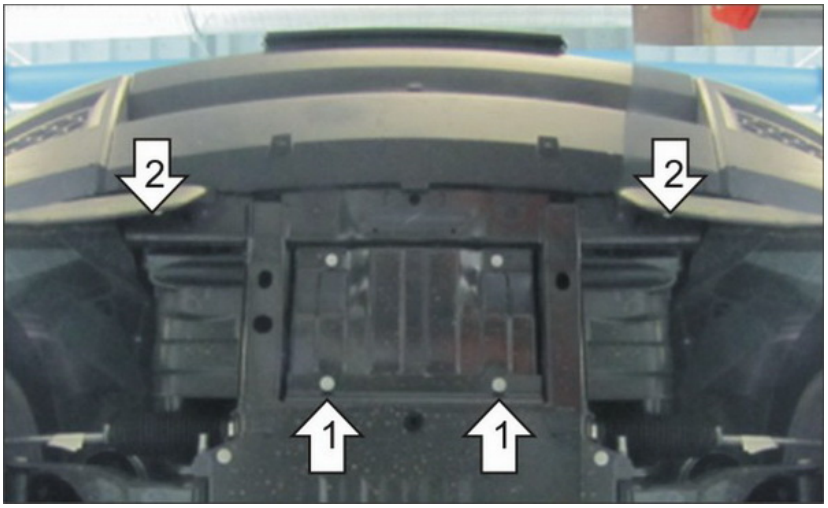

Автомобиль с защитой

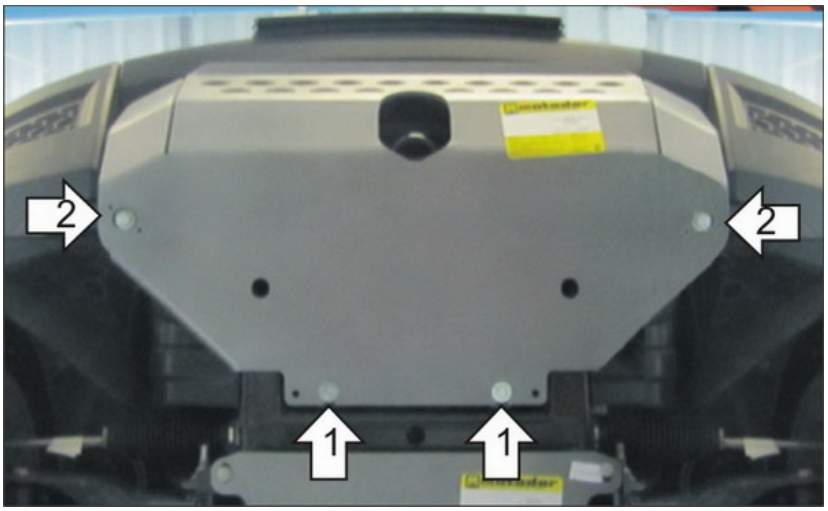

Порядок установки

1. Снять штатную пластиковую накладку бампера. Снять передний щит штатной металлической защиты. Снять штатные отбойники (либо подрезать по ширине защиты). Установить на приварные 'уши' подрамника задние точки защиты при помощи ПР 50х20х6 М8 и Болтов М8х35.
2. Установить в отверстия поперечной балки автомобиля передние точки защиты при помощи ПР 70х20х6 М10 и Болтов М10х40.

Компания оставляет за собой право вносить изменения в конструкцию и комплектацию продукции.
Появились вопросы по установке? Заходите на сайт:motodor.pro или звоните по номеру с сайта.

Версия инструкции от 25.03.2021 14:19:22