Инструкция по установке

Артикул **00940**

Защищаемые агрегаты: Двигатель, Коробка переключения передач

Материал защиты: 2 мм, Сталь

Марка	Модель	Объем	Год выпуска	Марка	Модель	Объем	Год выпуска
Hyundai	Solaris	1.4, 1.6	2017-н.в.	KIA	Rio	1.4, 1.6	2017-н.в.

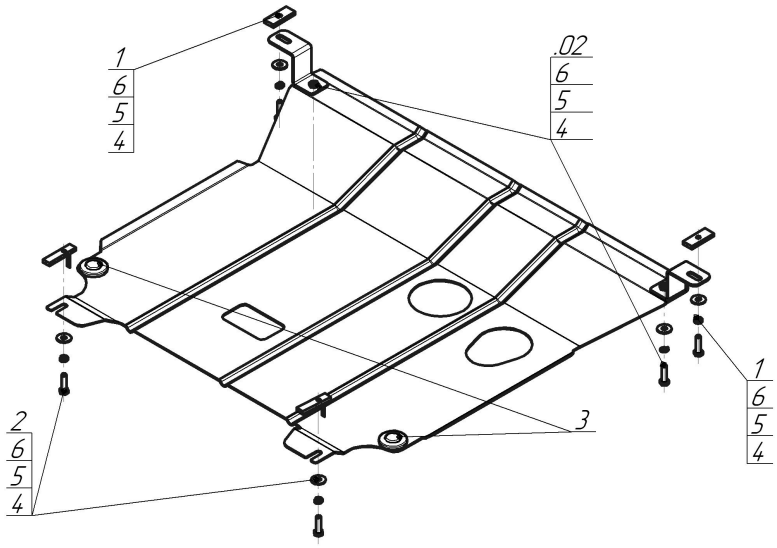

Комплект крепежа

02		Балка		4		Болт DIN 933 – 8.8 08x030	6 шт
1		ПР 50x20x6 М8	2 шт	5		Шайба Гровера DIN B 127 M08, средняя серия	6 шт
2		ПУ 60x14x6 А20 В10 М8	2 шт	6		Шайба кузов. DIN 9021 M 08 *200*	6 шт
3		Демпфер	2 шт				

Автомобиль без защиты

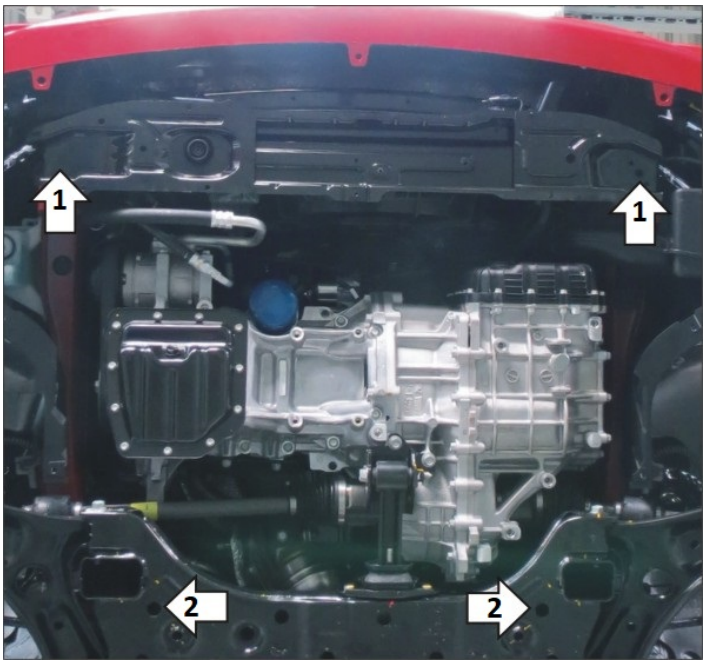

Автомобиль с защитой

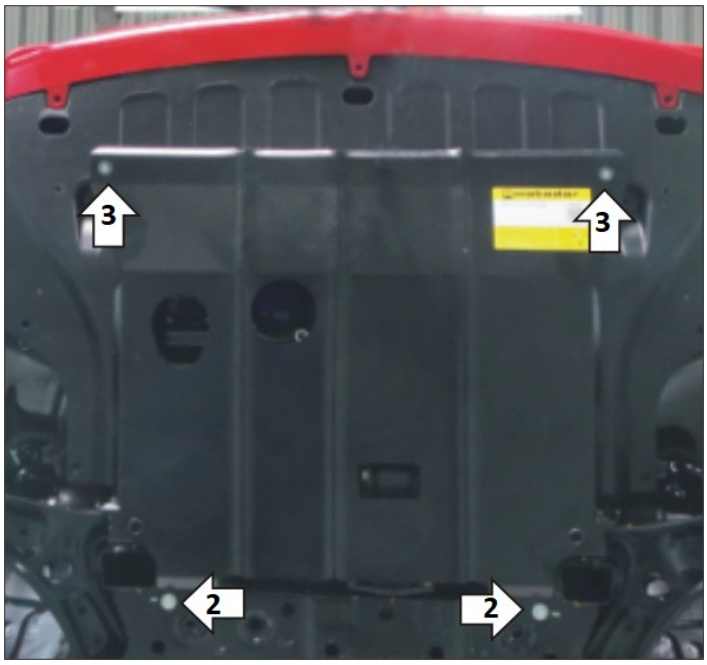

Порядок установки

1. Снять штатный пластиковый пыльник. Прикрепить на штатные отверстия поперечной балки под радиатором Кронштейны при помощи Планок ПР 50х20х6 М8 и Болтов М8х30, Шайб и Гр. Шайб 8.
2. Установить в отверстия подрамника а/м задние точки Щита при помощи ПУ 60х14х6 А20В10 М8 и Болтов М8х30, Шайб и Гр. Шайб 8.
3. Установить на место штатный пыльник, вырезать в нём отверстия под кронштейны. Прикрепить передние точки крепления Щита к Кронштейнам при помощи Болтов М8х30 с Шайбами и Гр. Шайбами 8. Затянуть весь крепеж.

Компания оставляет за собой право вносить изменения в конструкцию и комплектацию продукции.
Появились вопросы по установке? Заходите на сайт:motodor.pro или звоните! 8-800-333-01-47

Версия инструкции от 19.01.2018 15:21:54