Инструкция по установке

Артикул **53026**

Защищаемые агрегаты: Двигатель, Коробка переключения передач

Материал защиты: 1,5 мм, Сталь

Марка	Модель	Объем	Год выпуска	Марка	Модель	Объем	Год выпуска
Chevrolet	Lanos	1.5	2005-2009	ZAZ	Sens	1.3	2007-2014
ZAZ	Lanos	1.5	2009-2014				

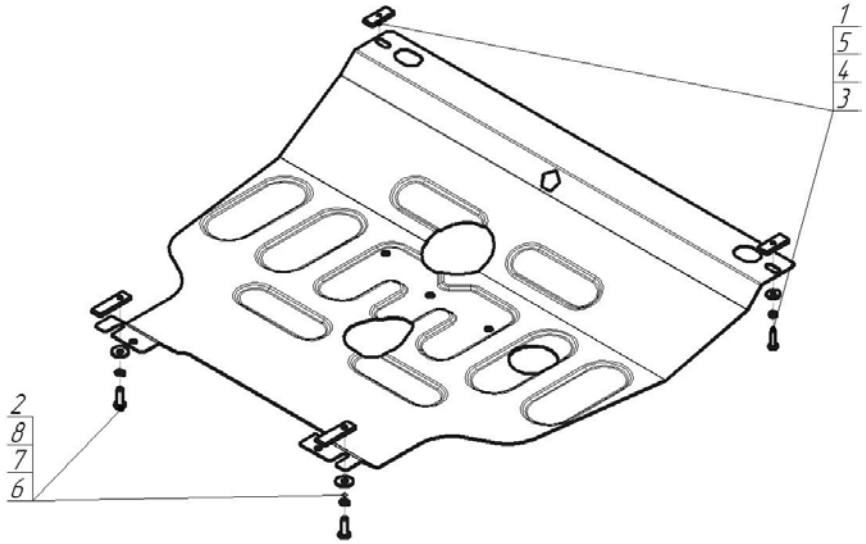

Комплект крепежа

1		ПР 50х20х6 М8	2 шт	5		Шайба кузов. DIN 9021 М 08 *200*	2 шт
2		ПР 70х20х6 А15 М10	2 шт	6		Болт DIN 933 – 8.8 10х030	2 шт
3		Болт DIN 933 – 8.8 08х030	2 шт	7		Шайба Гровера DIN 127 B М10, средняя серия	2 шт
4		Шайба Гровера DIN B 127 М08, средняя серия	2 шт	8		Шайба кузов. DIN 9021 М 10 *200*	2 шт

Автомобиль без защиты

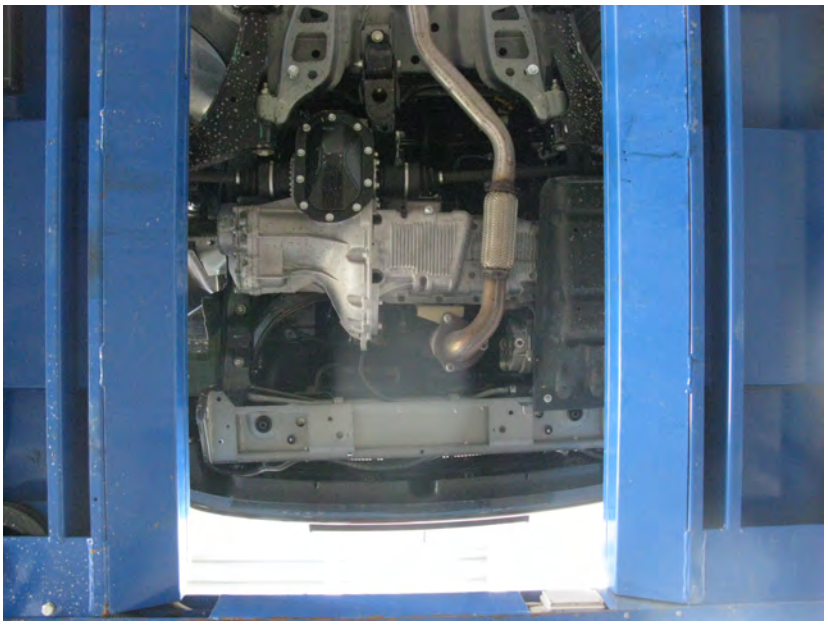

Автомобиль с защитой



Порядок установки

1. Снять пластиковый пыльник. Установить на подрамник в задней части моторного отсека задние точки крепления Защиты при помощи ПР 70х20х6 А15 М10, Болтов М10х30, Шайб 10 и Гроверов 10.
2. Установить на поперечную балку подрамника под радиатором передние точки крепления Защиты при помощи ПР 50х20х6 М8, Болтов М8х30, Шайб 8 и Гроверов 8.

Компания оставляет за собой право вносить изменения в конструкцию и комплектацию продукции.
Появились вопросы по установке? Заходите на сайт:motodor.pro или звоните! 8-800-333-01-47

Версия инструкции от 09.07.2018 10:34:05