Инструкция по установке

Артикул **53002**

Защищаемые агрегаты: Двигатель, Коробка переключения передач

Материал защиты: 1,5 мм, Сталь

Марка	Модель	Объем	Год выпуска	Марка	Модель	Объем	Год выпуска
Chevrolet	Lacetti	1.4, 1.6, 1.8, 2.0	2004-2012	Daewoo	Gentra	1.5	2013-2015

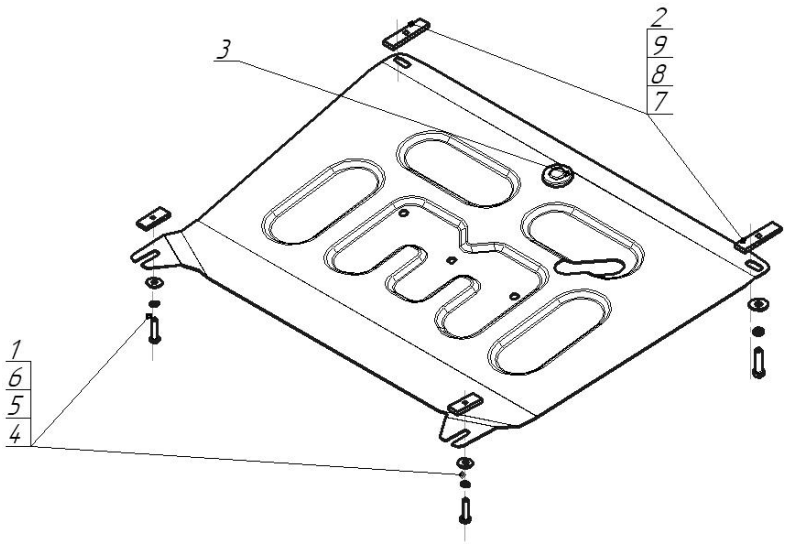

Комплект крепежа

1		ПР 50х20х6 М8	2 шт	6		Шайба Гровера DIN B 127 M08, средняя серия	2 шт
2		ПР 80х20х6 М10	2 шт	7		Шайба Гровера DIN 127 B M10, средняя серия	4 шт
3		Демпфер	1 шт	8		Болт DIN 933 – 8.8 10х040	2 шт
4		Шайба кузов. DIN 9021 M 08 *200*	2 шт	9		Шайба кузов. DIN 9021 M 10 *200*	4 шт
5		Болт DIN 933 – 8.8 08х020	2 шт				

Автомобиль без защиты

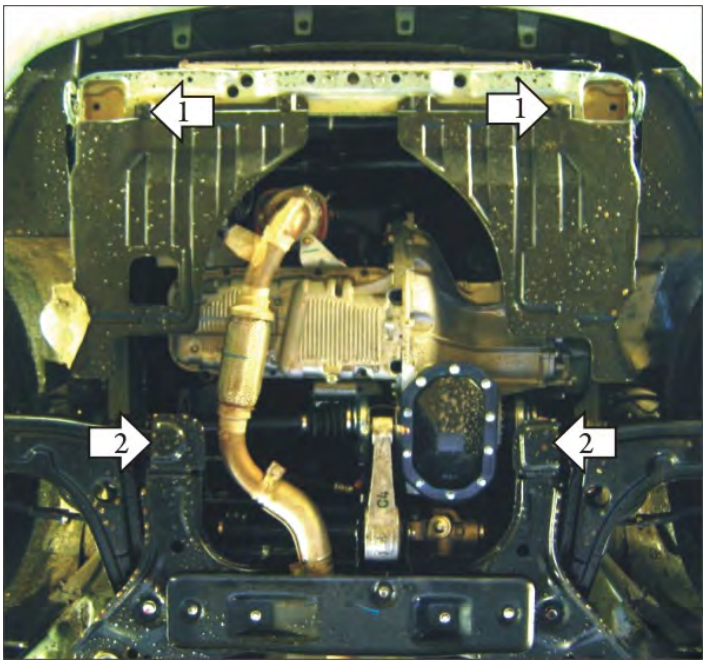

Автомобиль с защитой



Порядок установки

1. Установить передние точки защиты на поперечную балку под радиатором с помощью ПР 80х20х6 М10 и Болтов М10х40.
2. Установить задние точки защиты с помощью ПР 50х20х6 М8, Болтов М8х20.

Компания оставляет за собой право вносить изменения в конструкцию и комплектацию продукции.
Появились вопросы по установке? Заходите на сайт:motodor.pro или звоните! 8-800-333-01-47

Версия инструкции от 19.04.2018 9:54:06