Инструкция по установке

Артикул **52562**

Защищаемые агрегаты: Двигатель, Коробка переключения передач

Материал защиты: 1,5 мм, Сталь

Марка	Модель	Объем	Год выпуска	Марка	Модель	Объем	Год выпуска
Lexus	ES 250		2012-н.в.	Toyota	Camry	2.0, 2.5	2014-н.в.
Toyota	Camry	2.0, 2.5	2011-2014	Toyota	Venza	2.7	2012-2017

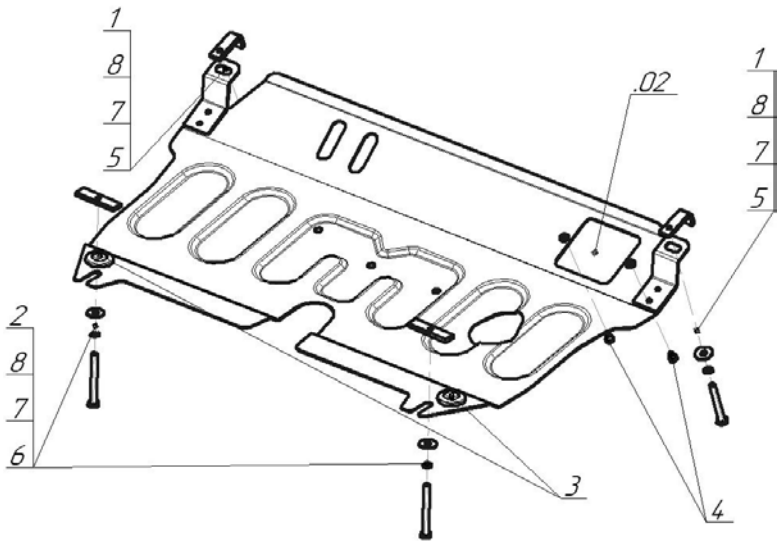

Комплект крепежа

1		Демпфер	2 шт	6		Болт DIN 933 – 8.8 10x090	2 шт
2		ПЗ 61x20x6 A40 M10	2 шт	7		Шайба кузов. DIN 9021 M 10 *200*	4 шт
3		ПР 80x20x6 M10	2 шт	8		Шайба Гровера DIN 127 B M10, средняя серия	4 шт
4		Болт DIN 933 – 8.8 08x010	2 шт	9		Крышка люка №4	2 шт
5		Болт DIN 933 – 8.8 10x080	2 шт				

Автомобиль без защиты



Автомобиль с защитой



Порядок установки

1. Установить на подрамник задние точки Защиты при помощи ПР 80х20х6 М10, Болтов М10х90, Шайб 10 и Гроверов 10, предварительно вынув заглушки из крепежных отверстий.
2. Установить на подрамник передние точки Защиты при помощи ПЗ 61х20х6 А40 М10, Болтов М10х80, Шайб 10 и Гроверов 10, предварительно вынув заглушки из крепежных отверстий.

Компания оставляет за собой право вносить изменения в конструкцию и комплектацию продукции.
Появились вопросы по установке? Заходите на сайт:motodor.pro или звоните! 8-800-333-01-47

Версия инструкции от 19.12.2017 17:50:03