Инструкция по установке

Артикул **52419**

Защищаемые агрегаты: Двигатель, Коробка переключения передач

Материал защиты: 1,5 мм, Сталь

Марка	Модель	Объем	Год выпуска	Марка	Модель	Объем	Год выпуска
Suzuki	Sx4	1.6	2013-н.в.	Suzuki	Vitara	1.4, 1.6	2015-н.в.

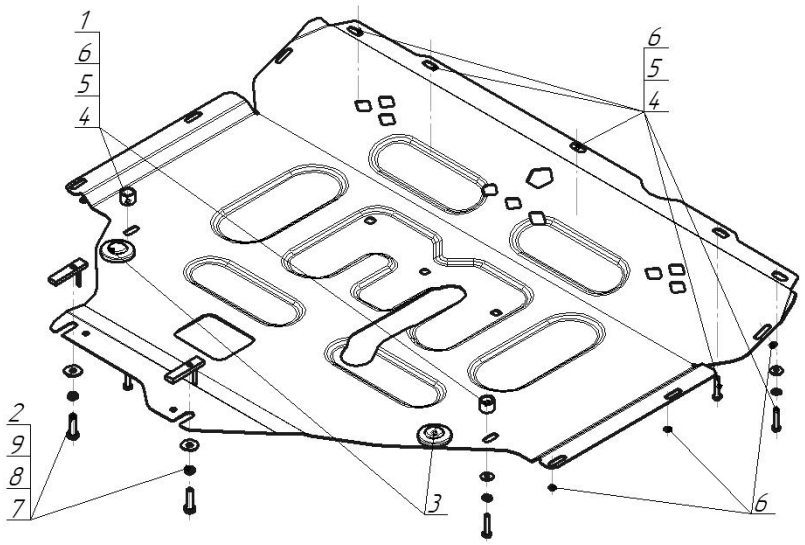

Комплект крепежа

1		ПУ 60х14х6 А20 В10 М8	2 шт	6		Шайба кузов. DIN 9021 М 06	13 шт
2		Проставка 15	2 шт	7		Болт DIN 933 – 8.8 08х030	2 шт
3		Демпфер	2 шт	8		Шайба Гровера DIN B 127 М08, средняя серия	2 шт
4		Болт DIN 933 – 8.8 06х030	7 шт	9		Шайба кузов. DIN 9021 М 08 *200*	2 шт
5		Шайба Гровера DIN 127 B М06, средняя серия	7 шт				

Автомобиль без защиты

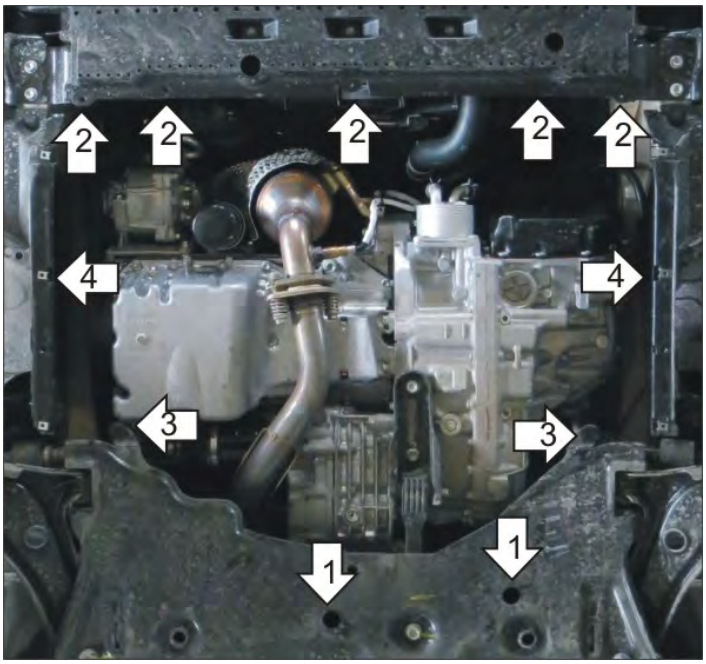

Автомобиль с защитой

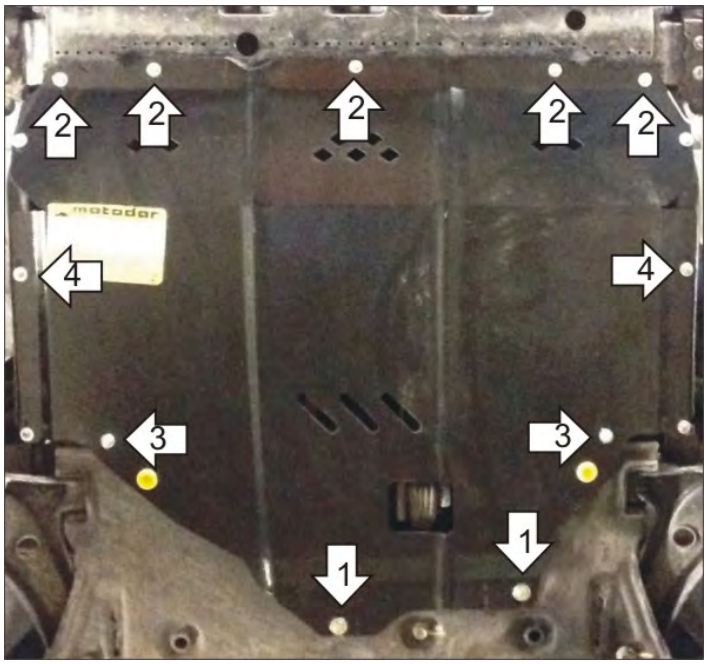

Порядок установки

1. Снять штатный пыльник. Установить на подрамник задние точки защиты при помощи ПУ 60х14х6 М8, Болтов М8х30, Шайб 8 и Гроверов 8.
2. Установить на подрадиаторную балку передние точки защиты, используя штатный крепеж либо Болты М6х30 с Шайбами и Гр. Шайбами 6.
3. Установить на штатные крепежные точки крепления пыльника средние точки крепления Защиты при помощи Проставок 15, Болтов М6х30, Шайб 6 и Гроверов 6.
4. Прикрепить локеры к защите. Затянуть весь крепеж.

Компания оставляет за собой право вносить изменения в конструкцию и комплектацию продукции.
Появились вопросы по установке? Заходите на сайт:motodor.pro или звоните! 8-800-333-01-47

Версия инструкции от 10.05.2018 11:40:32