Инструкция по установке

Артикул **50712**

Защищаемые агрегаты: Двигатель, Коробка переключения передач

Материал защиты: 1,5 мм, Сталь

Марка	Модель	Объем	Год выпуска
Ford	Ecosport	1.6	2014-н.в.

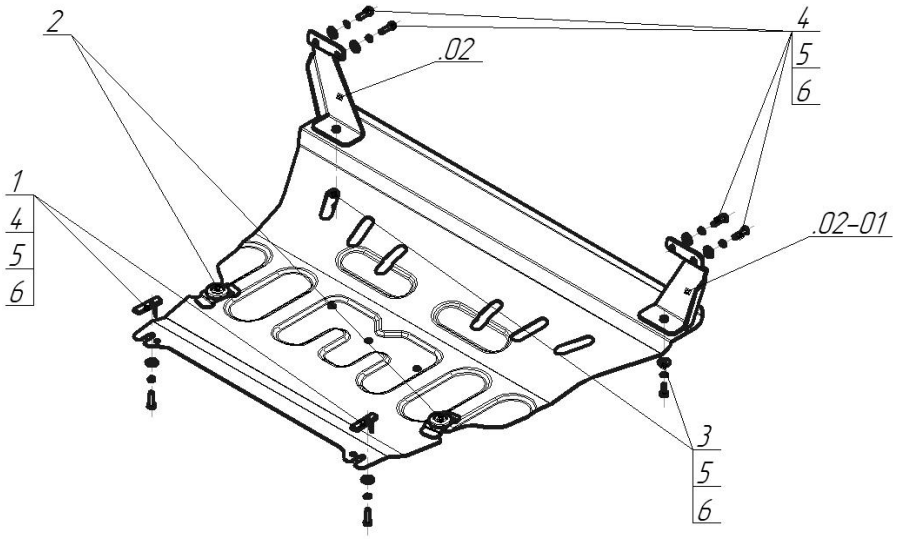

Комплект крепежа

02		Балка		3		Болт DIN 933 – 8.8 08x020	2 шт
02-01		Балка		4		Болт DIN 933 – 8.8 08x030	6 шт
1		Демпфер	2 шт	5		Шайба Гровера DIN B 127 M08, средняя серия	8 шт
2		ПУ 60x14x6 A20 B10 M8	2 шт	6		Шайба кузов. DIN 9021 M 08 *200*	8 шт

Автомобиль без защиты

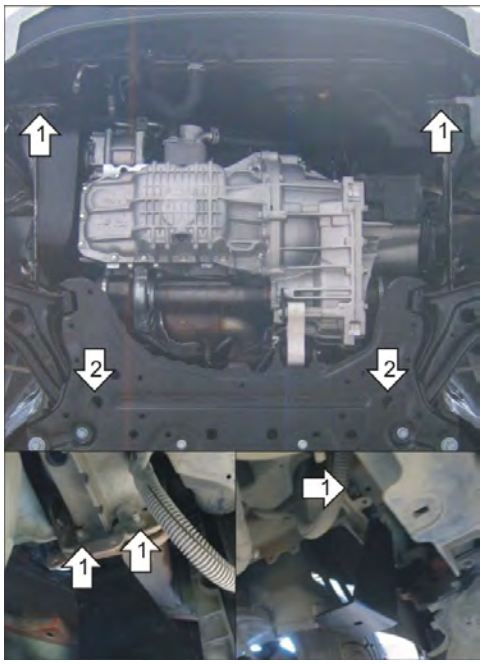

Автомобиль с защитой

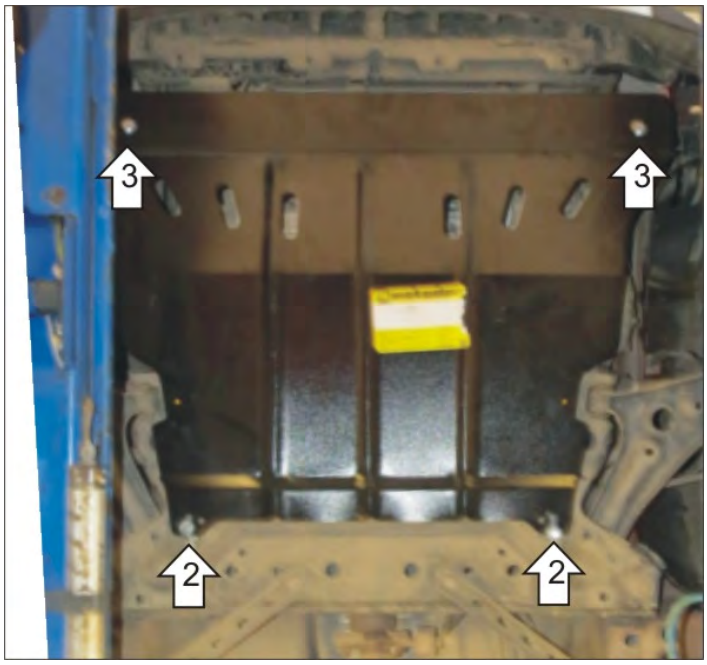

Порядок установки

1. Установить на фланцы лонжеронов Кронштейны при помощи штатных наружных болтов.
2. Установить в отверстия подрамника задние точки крепления Защиты при помощи ПУ 60х14х6 А20В10 М8, Болтов М8х30, Шайб 8 и Гроверов 8.
3. Установить на раннее установленные Кронштейны передние точки крепления Защиты при помощи Болтов М8х30, Шайб 8 и Гроверов 8.

Компания оставляет за собой право вносить изменения в конструкцию и комплектацию продукции.
Появились вопросы по установке? Заходите на сайт:motodor.pro или звоните! 8-800-333-01-47

Версия инструкции от 20.02.2018 10:16:17