МАРКА, МОДЕЛЬ	МОДЕЛЬНЫЙ ГОД	ДВИГАТЕЛЬ	ТРАНСМИССИЯ	АРТИКУЛ
Uaz Patriot	2015-	бензин	все	42.01ABC

Защита рулевых тяг

Комплект крепежа

НАИМЕНОВАНИЕ		КОЛИЧЕСТВО
Болт	M10x30	2 шт.
Шайба увеличенная	M10	4 шт.
Шайба гровер	10	2 шт.

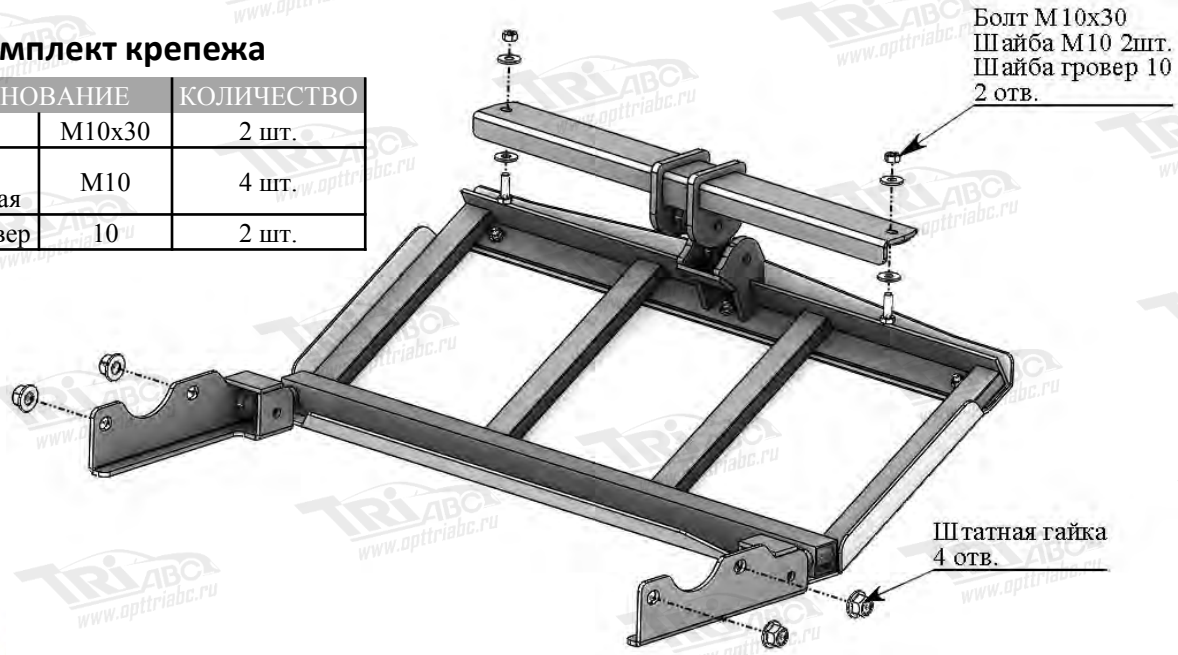

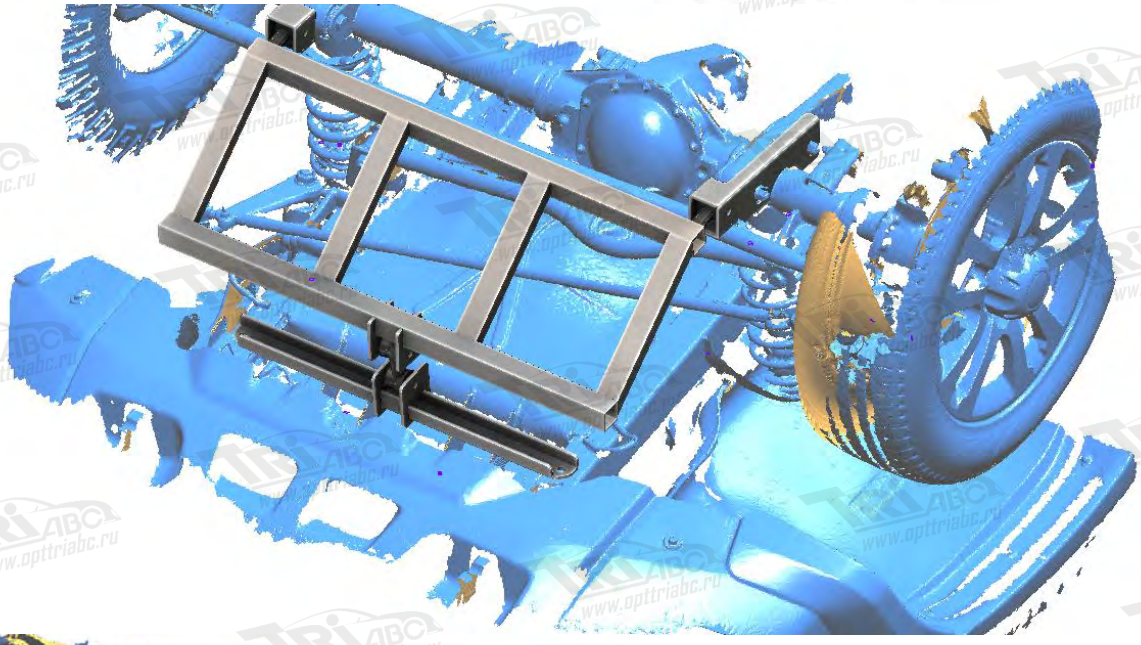



Порядок установки комплекта защиты:

1. Передний поперечный кронштейн крепится в штанные отверстия рамы при помощи болтов M10x30 и гаек M10.
2. Задние кронштейны крепятся к переднему мосту при помощи штатных гаек.
3. ВНИМАНИЕ!!! Сайлентблоки защиты должны затягиваться при нагруженной подвеске автомобиля. Запрещено производить установку защиты с вывешенными передними колесами.