| МАРКА, МОДЕЛЬ | МОДЕЛЬНЫЙ ГОД | ДВИГАТЕЛЬ | ТРАНСМИССИЯ | АРТИКУЛ |
|---|---|---|---|---|
| VW Amarok | 2009- | V-все | все | 26.05ABC |

# Защита картера, КПП и РК, бак

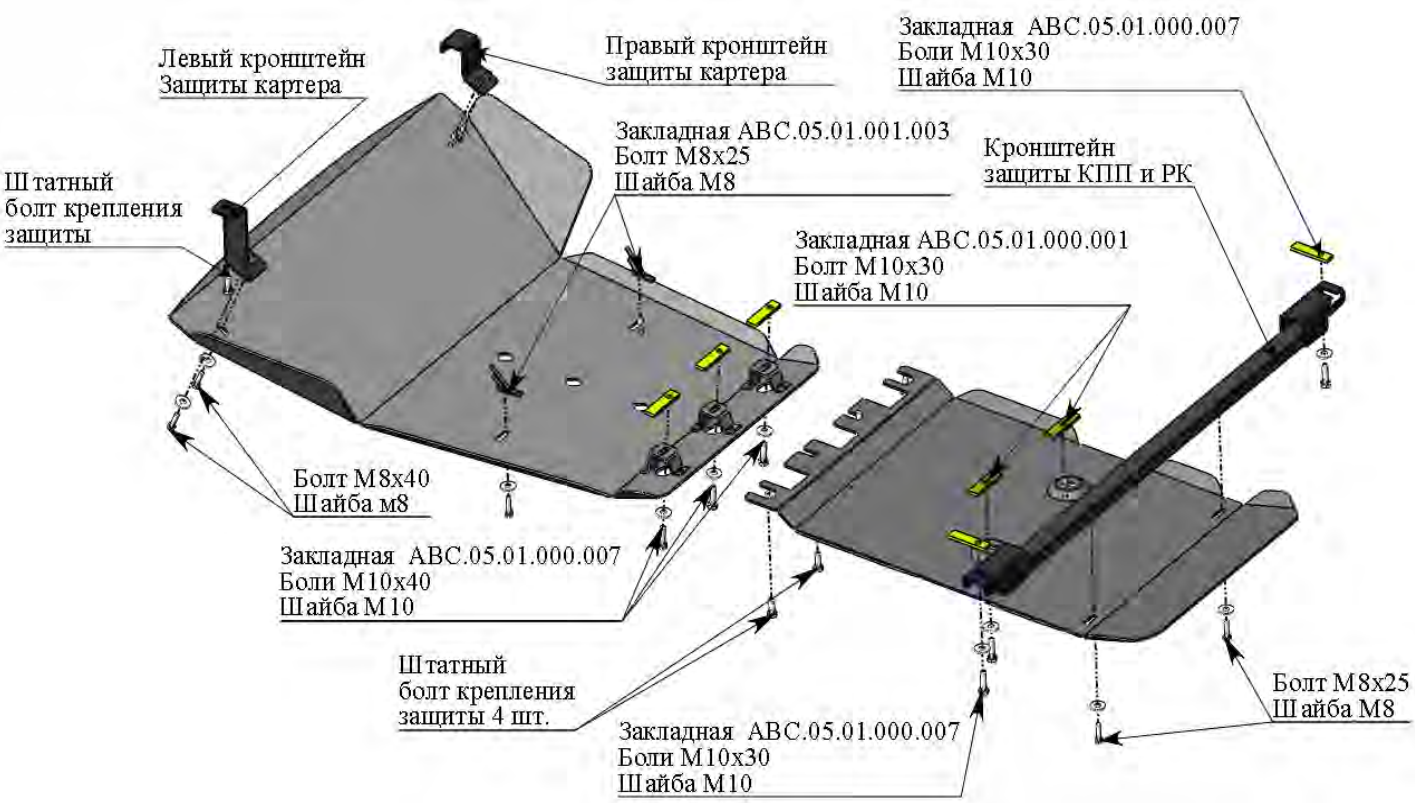


**Состав комплекта крепежа:**

| НАИМЕНОВАНИЕ | | КОЛИЧЕСТВО | АРТИКУЛ |
|---|---|---|---|
| Болт | M8x25 | 4 шт. | |
| | M8x40 | 4 шт. | |
| | M10x40 | 3 шт. | |
| | M10x30 | 4 шт. | |
| Шайба | M8 | 8 шт. | |
| | M10 | 7 шт. | |
| Шайба гровер | 8 | 8 шт. | |
| | 10 | 7 шт. | |
| Закладная планка | M8x50 | 2 шт. | ABC.05.01.001.003 |
| | 10x80 | 5 шт. | ABC.05.01.000.007 |
| | 10x80 | 2 шт. | ABC.05.01.000.001 |
| Кронштейн | №1 | 1 шт. | |
| | №2 | 1 шт. | |
| | №3 | 1 шт. | |

**Порядок установки комплекта защиты**

1. Установить кронштейн защиты КПП и ослабить задние болты крепления штатной защиты картера.
2. Приложить защиту КПП и РК, определить точки крепления и вложить закладные планки согласно схеме.
3. Установить защиту КПП и РК, Все точки крепления затянуть (M10-50 Нм, M8-30 Нм, M6-10 Нм). Использование пневмоинструмента запрещено.
4. Приложить защиту картера и определить точки крепления.
5. Вложить закладные планки согласно схеме.
6. Установить защиту.
7. Все точки крепления затянуть (M10-50 Нм, M8-30 Нм, M6-10 Нм). Использование пневмоинструмента запрещено.

| МАРКА, МОДЕЛЬ | МОДЕЛЬНЫЙ ГОД | ДВИГАТЕЛЬ | ТРАНСМИССИЯ | АРТИКУЛ |
|---|---|---|---|---|
| VW Amarok | 2009- | V-все | все | 26.05ABC |

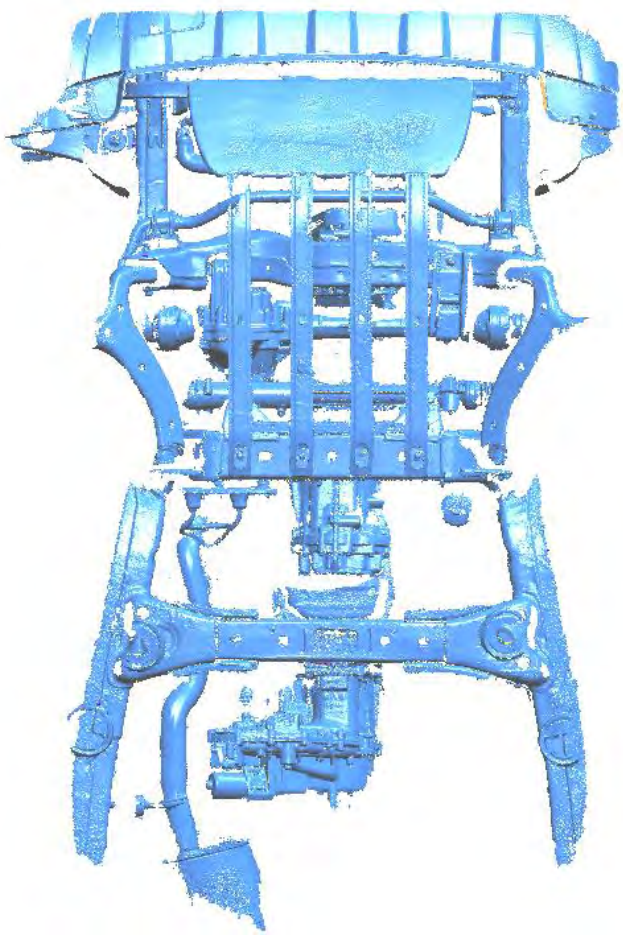

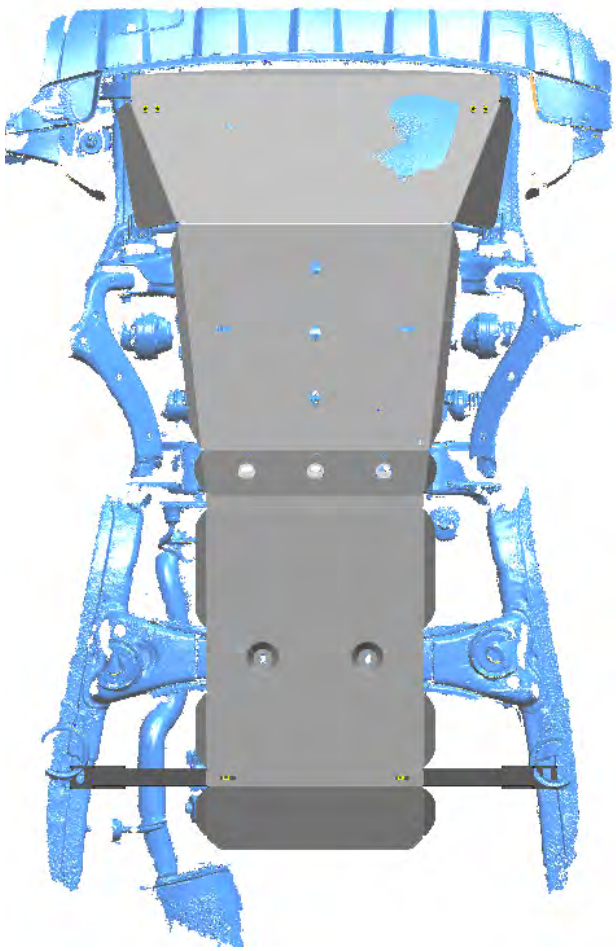

| МАРКА, МОДЕЛЬ | МОДЕЛЬНЫЙ ГОД | ДВИГАТЕЛЬ | ТРАНСМИССИЯ | АРТИКУЛ |
|---|---|---|---|---|
| VW Amarok | 2009- | V-все | все | 26.05ABC |

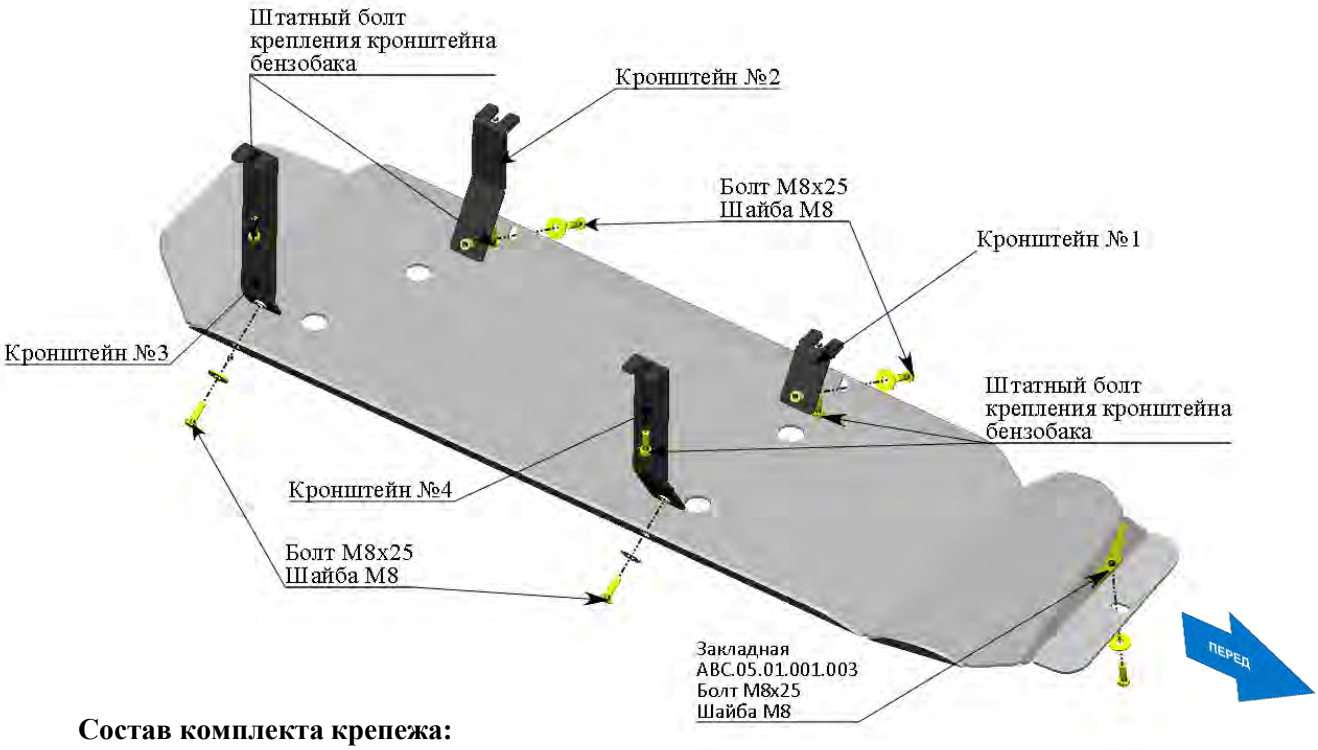


**Состав комплекта крепежа:**

| НАИМЕНОВАНИЕ | | КОЛИЧЕСТВО | АРТИКУЛ |
|---|---|---|---|
| Болт | М8х25 | 5 шт. | |
| Шайба | М8 | 5 шт. | |
| Шайба гровер | 8 | 5 шт. | |
| Закладная планка | М8х50 | 1 шт. | ABC.05.01.001.003 |
| Кронштейн | №1<br>№2<br>№3<br>№4 | 1 шт.<br>1 шт.<br>1 шт.<br>1 шт. | |

**Порядок установки защиты бака**

1. При наличии снять штатный пластиковый кожух.
2. Установить кронштейны под штатное крепление бензобака, не затягивать .
3. Установить защиту.
4. Все точки крепления затянуть (М10-50 Нм, М8-30 Нм, М6-10 Нм). Использование пневмоинструмента запрещено.

