VOLVO XC 90	Год: 2002-	Код защиты	
	Двигатель: кроме V8	25.02ABC	
	КПП: все		

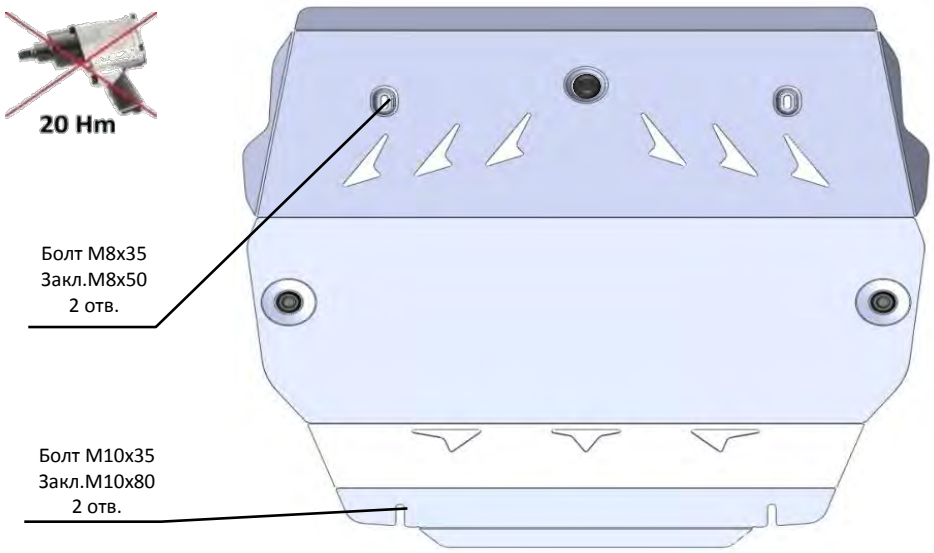

Инструкция по установке

1. Снять штатный пластиковый пыльник.
2. Примерить защиту на автомобиль и опредилить крепежные отверстия
3. Установить закладные в крепежные отверстия кузова автомобиля.
4. Установить защиту и затянуть болтовые соединения.

Схема установки закладной	Крепеж	Количество
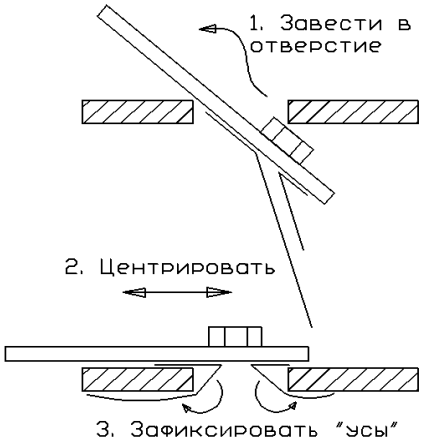		М8х35 2шт. М10х35 2шт.
	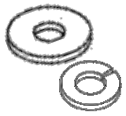	М10 2шт. М8 2шт.
		М8х50 2шт.
	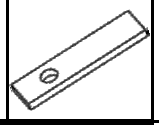	М10х80 2шт.

VOLVO XC 90	Год: 2002-	Код защиты	
	Двигатель: кроме V8	25.02ABC	
	КПП: все		

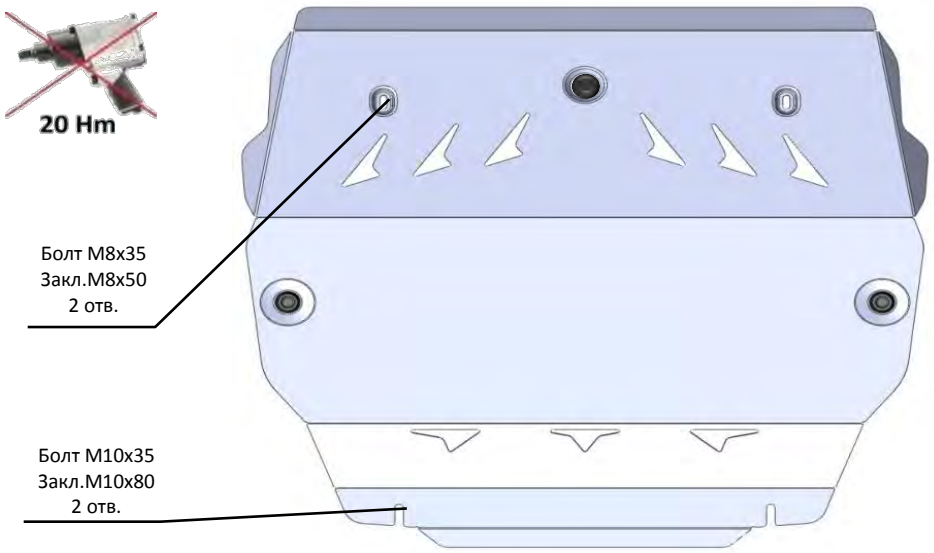

Инструкция по установке

1. Снять штатный пластиковый пыльник.
2. Примерить защиту на автомобиль и опредилить крепежные отверстия
3. Установить закладные в крепежные отверстия кузова автомобиля.
4. Установить защиту и затянуть болтовые соединения.

Схема установки закладной	Крепеж	Количество
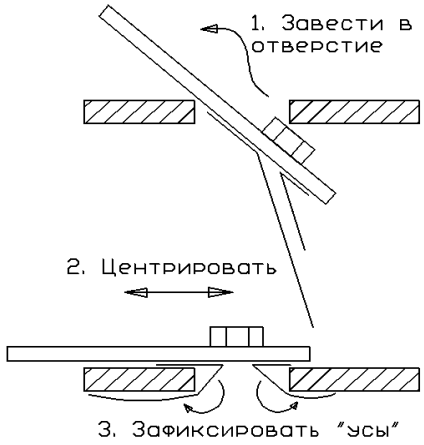		М8х35 2шт. М10х35 2шт.
	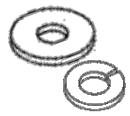	М10 2шт. М8 2шт.
	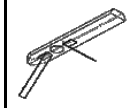	М8х50 2шт.
	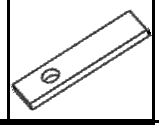	М10х80 2шт.