МАРКА, МОДЕЛЬ	МОДЕЛЬНЫЙ ГОД	ДВИГАТЕЛЬ	ТРАНСМИССИЯ	АРТИКУЛ
Suzuki New SX4	2014-	1.6	все	23.10ABC

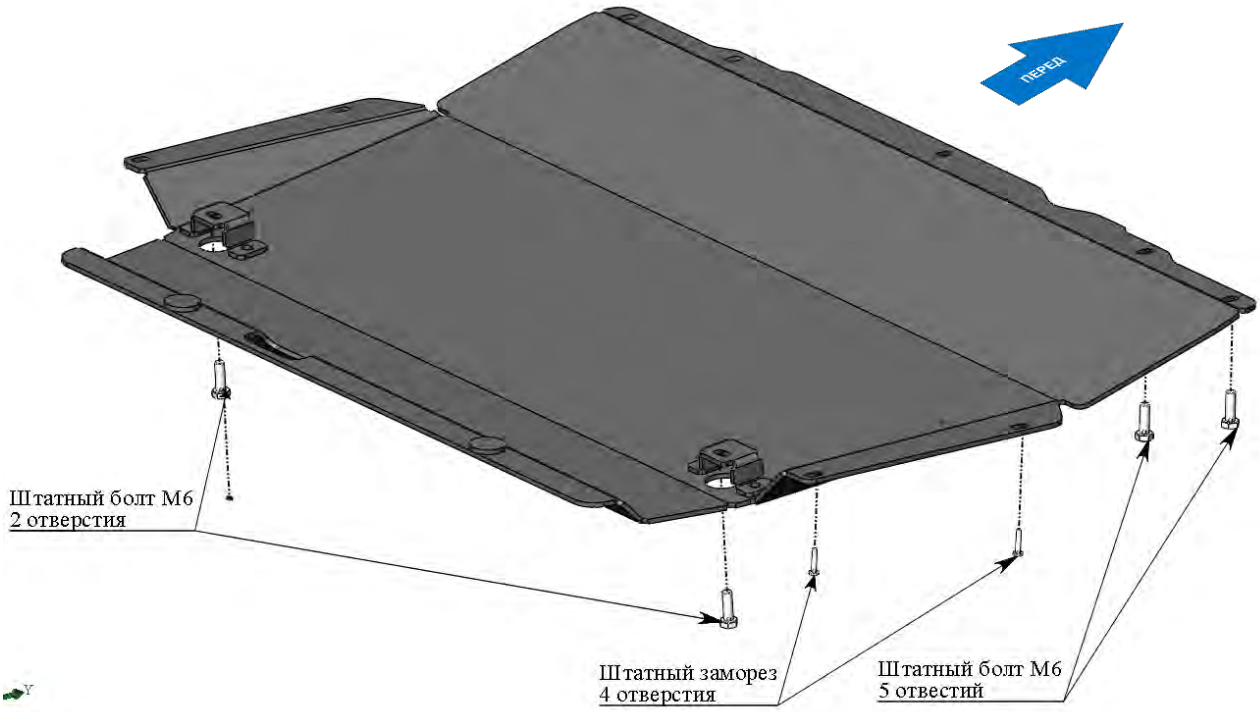

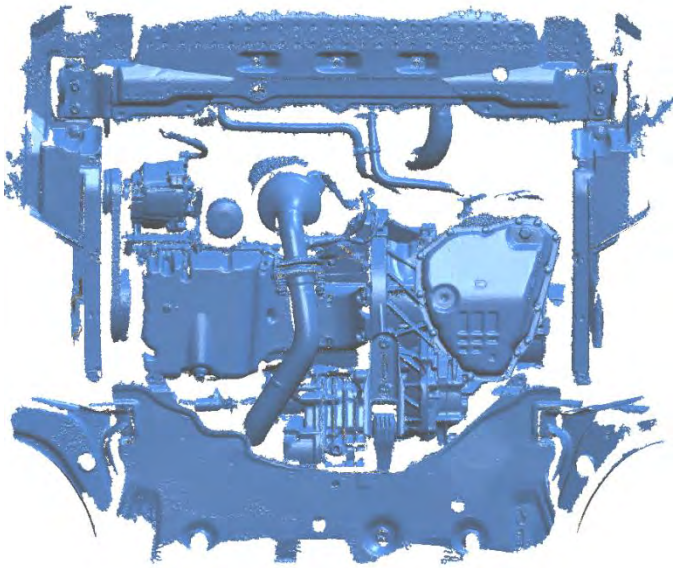

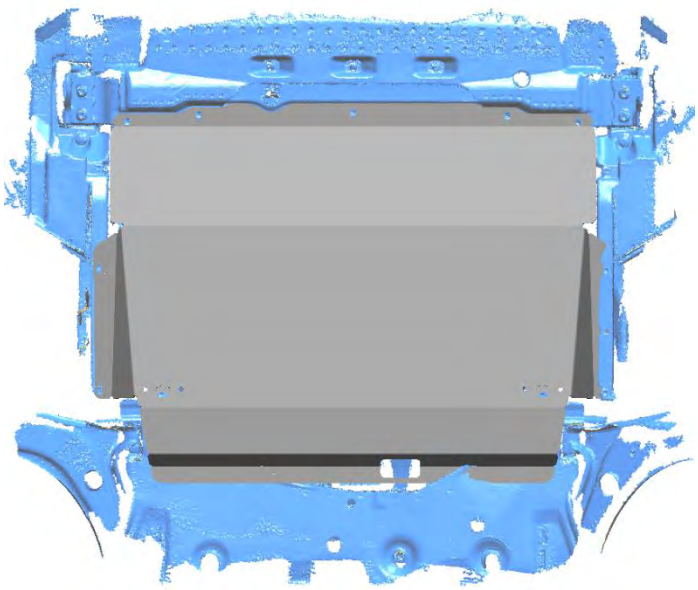

Порядок установки комплекта защиты

1. Снять штатный пластиковый пыльник.
2. Установить защиту используя штатное крепление пыльника.
3. Все точки крепления затянуть.