МАРКА, МОДЕЛЬ	МОДЕЛЬНЫЙ ГОД	ДВИГАТЕЛЬ	ТРАНСМИССИЯ	АРТИКУЛ
AUDI A1, SEAT Ibiza, SKODA Fabia, VW Polo	2011-	все	все	21.01к

Защита ДВС и КПП

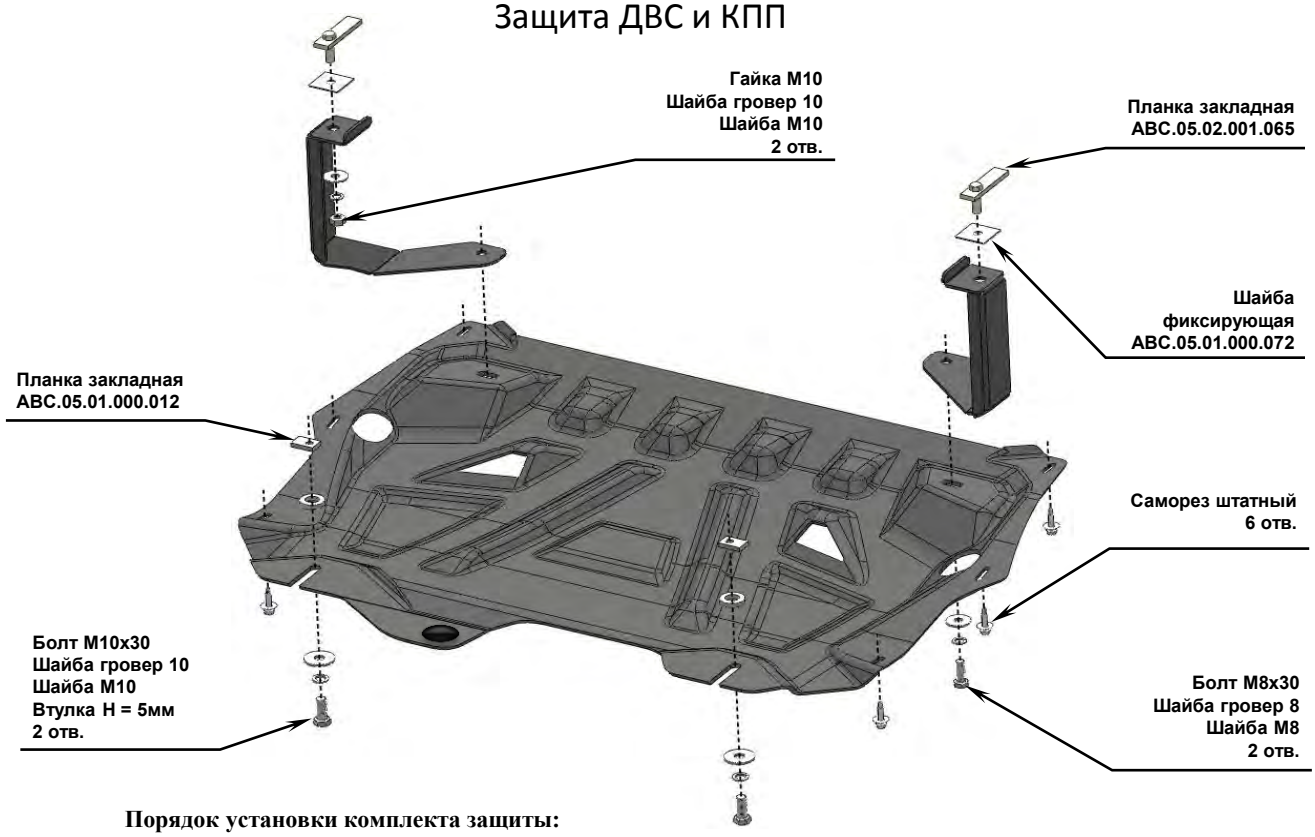

Порядок установки комплекта защиты:

1. Снять штатный пыльник.
2. **Позиция А.** Установить закладные планки М10х80 в отверстия лонжеронов и зафиксировать их при помощи фиксирующих шайб. Установить кронштейны, гайки крепления не затягивать.
3. **Позиция В.** Установить закладные планки М10х30 в задней части подрамника и наживить болты М8х40. На автомобилях VW Polo Sedan и SKODA Fabia использовать втулки Н = 5мм.
4. Установить защиту и отрегулировать ее расположение.
5. Все точки крепления затянуть.

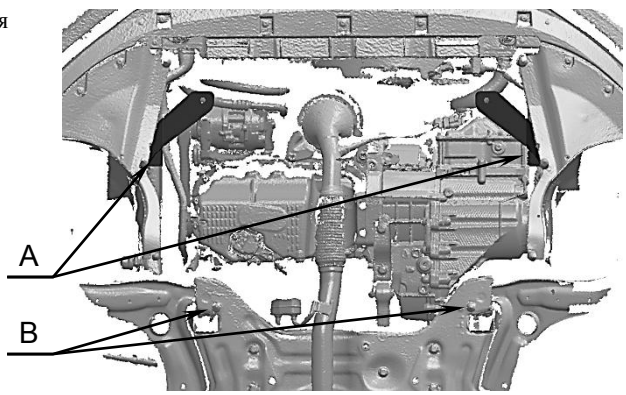

Состав комплекта крепежа:

НАИМЕНОВАНИЕ		КОЛИЧЕСТВО	АРТИКУЛ
Болт	М8×30	2 шт.	
	М10х30	2 шт.	
Гайка	М10	2 шт.	
Шайба увеличенная	М8	2 шт.	
	М10	4 шт.	
Шайба гровер	М8	2 шт.	
	М10	4 шт.	
Планка закладная	М10х30	2 шт.	АВС.05.01.000.012
	М10х80	2 шт.	АВС.05.02.001.065
Шайба фиксирующая		2 шт.	АВС.05.01.000.072
Втулка	Н = 5мм	2 шт.	АВС.05.01.000.006-06

