МАРКА, МОДЕЛЬ	МОДЕЛЬНЫЙ ГОД	ДВИГАТЕЛЬ	ТРАНСМИССИЯ	АРТИКУЛ
Nissan Teana Infiniti JX Nissan Pathfinder	2008- 2012- 2014-	все	все	15.17ABC

Защита ДВС

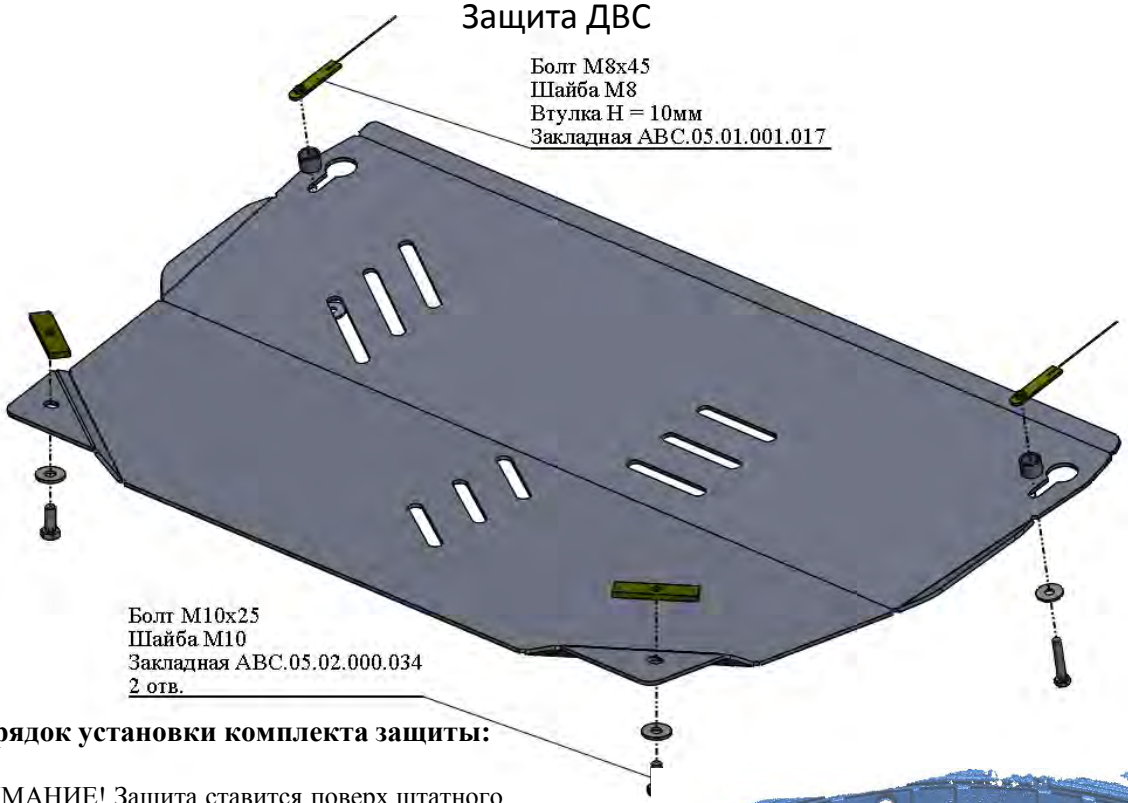

Порядок установки комплекта защиты:

1. ВНИМАНИЕ! Защита ставится поверх штатного пыльника.
2. Извлечь два боковых пистона крепления пыльника. **Позиция А.** Установить закладную планку через соседнее отверстие в подрамнике и навернуть болт М8, а также установить втулку. Вместо закладных планок можно использовать вытяжные гайки. В этом случае придётся рассверливать отверстия в подрамнике.
3. Установить задние закладные планки. **Позиция В**.
4. Установить защиту.
5. Все точки крепления затянуть (М10-50 Нм, М8-30 Нм, М6-10 Нм).
   Использование пневмоинструмента запрещено.

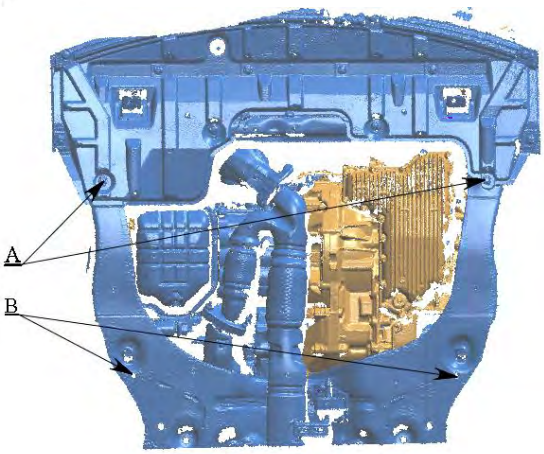

Состав комплекта крепежа:

НАИМЕНОВАНИЕ		КОЛИЧЕСТВО	АРТИКУЛ
Болт	M8x45 M10x25	2 шт. 2 шт.	
Шайба увеличенная	M8 M10	2 шт. 2 шт.	
Шайба гровер	M8 M10	2 шт. 2 шт.	
Втулка	H = 10мм	2 шт.	
Закладная	M8 M10	2 шт. 2 шт.	ABC…017 ABC…034
Гайка вытяжная	M8	2 шт.	

