| МАРКА, МОДЕЛЬ | МОДЕЛЬНЫЙ ГОД | ДВИГАТЕЛЬ | ТРАНСМИССИЯ | АРТИКУЛ |
|---|---|---|---|---|
| MERCEDES-BENZ<br>A class, B class, CLA class | 2013- | 1.6т | 7G-DCT | 13.05k |

## Защита ДВС и КПП

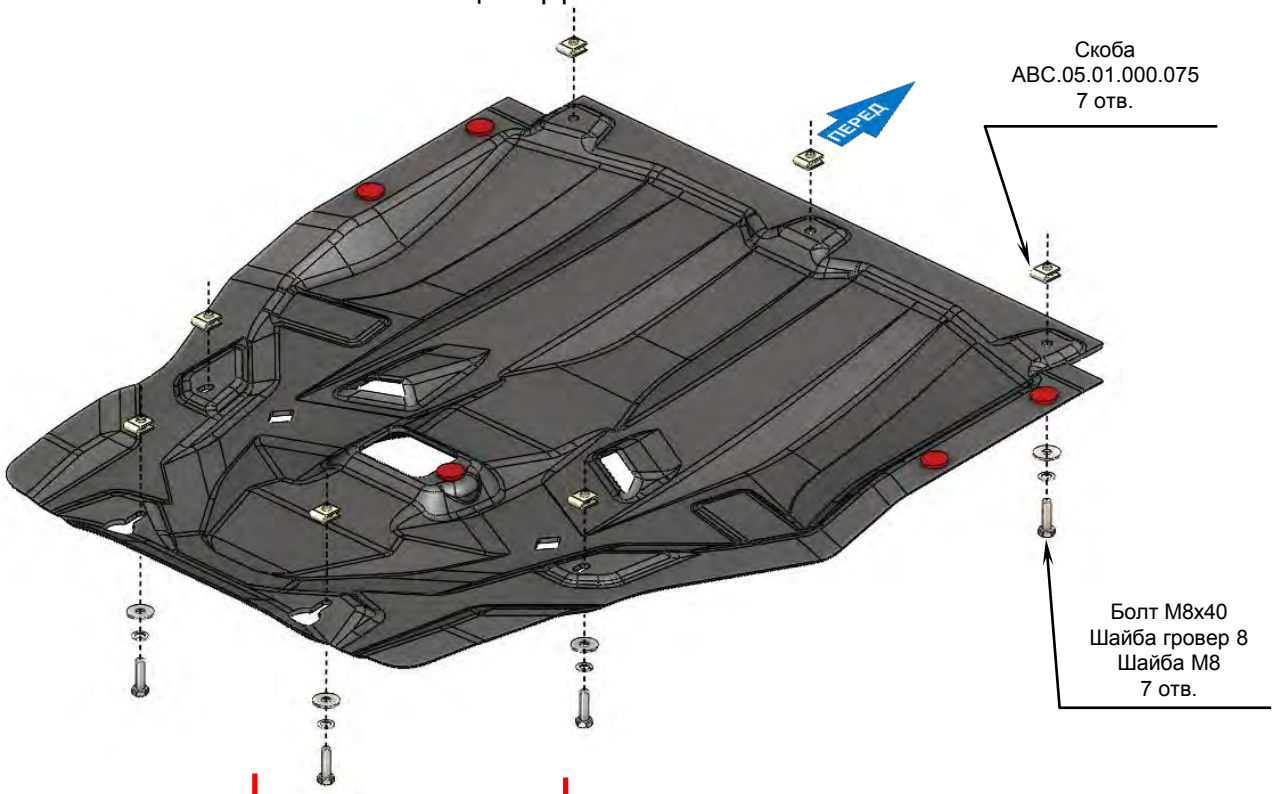


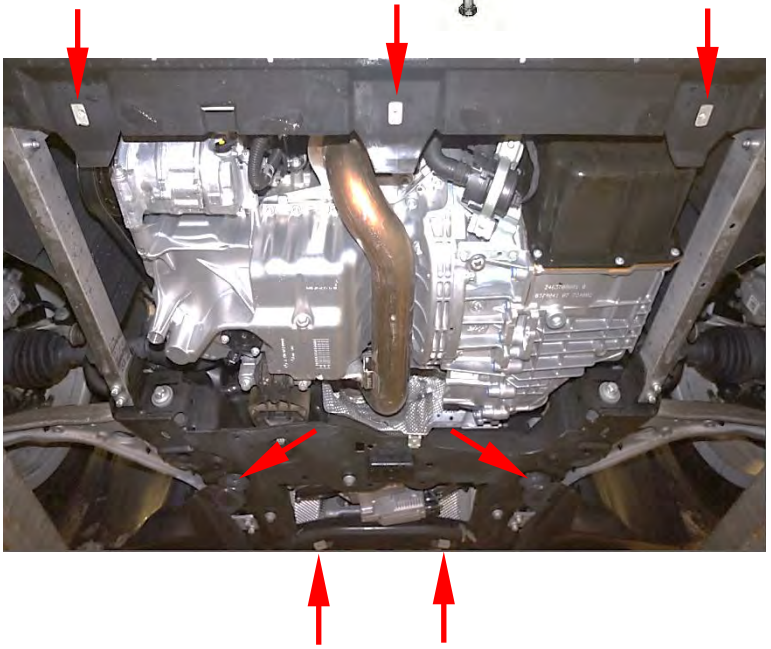



### Порядок установки защиты ДВС:

1. Снять штатный пластиковый пыльник.
2. Заменить штатные резьбовые скобки М8 (места указаны стрелками)
3. Установить защиту картера.
4. Все точки крепления затянуть (М10-50 Нм, М8-30 Нм, М6-10 Нм).
   Использование пневмоинструмента запрещено.

### Состав комплекта крепежа:

| НАИМЕНОВАНИЕ | | КОЛИЧЕСТВО | АРТИКУЛ |
|---|---|---|---|
| Болт | М8×40 | 7 шт. | |
| Шайба увеличенная | М8 | 7 шт. | |
| Шайба гровер | 8 | 7 шт. | |
| Скоба | М8 | 7 шт. | ABC.05.01.000.075 |