МАРКА, МОДЕЛЬ	МОДЕЛЬНЫЙ ГОД	ДВИГАТЕЛЬ	ТРАНСМИССИЯ	АРТИКУЛ
MAZDA 3\6\CX-5	2012-	Все	AT 2WD\4WD	12.06k

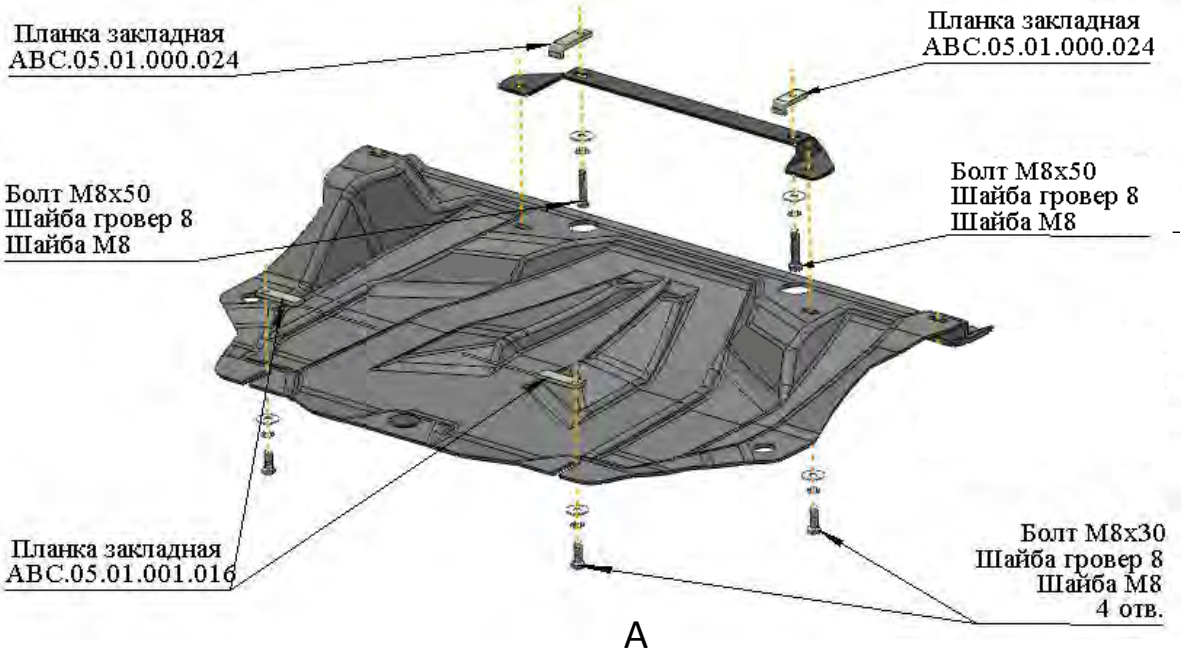

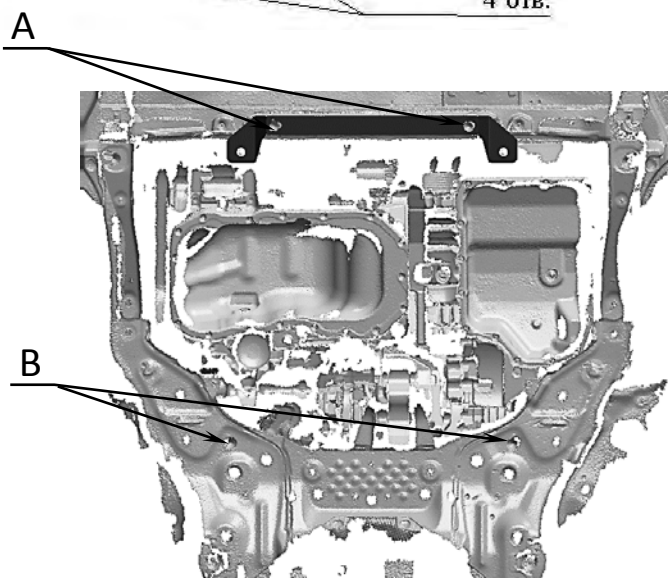

Порядок установки комплекта защиты:

1. Снять штатный пыльник.
2. Позиция **A**. Установить кронштейн.
3. Позиция **B**. Установить закладные планки ABC.05.01.001.016 и ввернуть на 2-3 оборота болты M8x30.
4. Установить защиту и закрепить спереди болтами M8x30
5. Все точки крепления затянуть (M10-50 Нм, M8-30 Нм, M6-10 Нм).
   Использование пневмоинструмента запрещено!

Состав комплекта крепежа:

НАИМЕНОВАНИЕ		КОЛИЧЕСТВО	АРТИКУЛ
Болт	M8×30 M8x50	4 шт. 2 шт.	
Шайба увеличенная	M8	6 шт.	
Шайба гровер	8	6 шт.	
Закладная планка	M8x70 M8x50	2 шт. 2 шт.	ABC.05.01.001.016 ABC.05.01.000.024

