МАРКА, МОДЕЛЬ	МОДЕЛЬНЫЙ ГОД	ДВИГАТЕЛЬ	ТРАНСМИССИЯ	АРТИКУЛ
Kia Mohave	2008-	3.0TD	АКПП	11.18ABC

Защита ДВС и радиатора

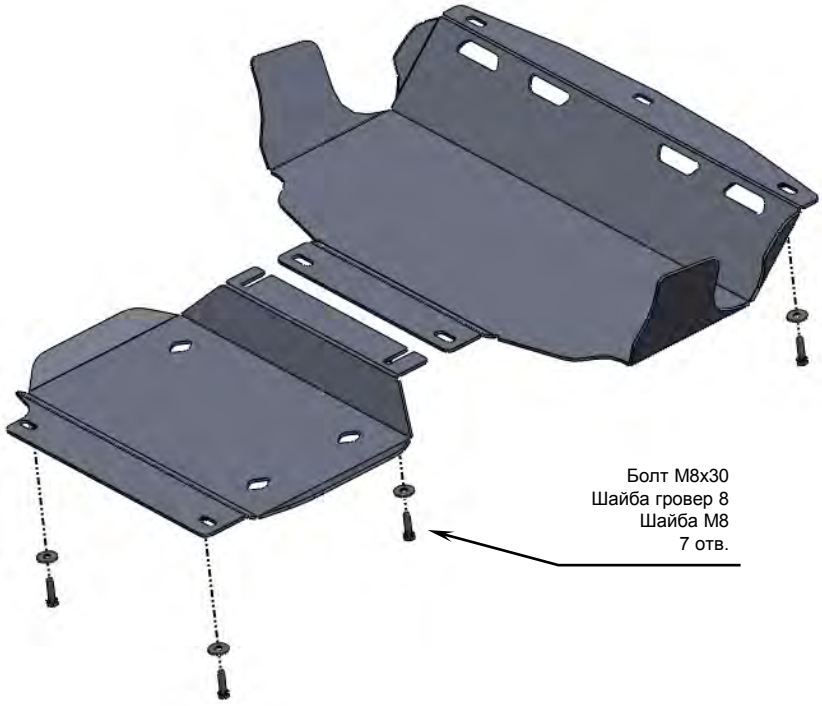

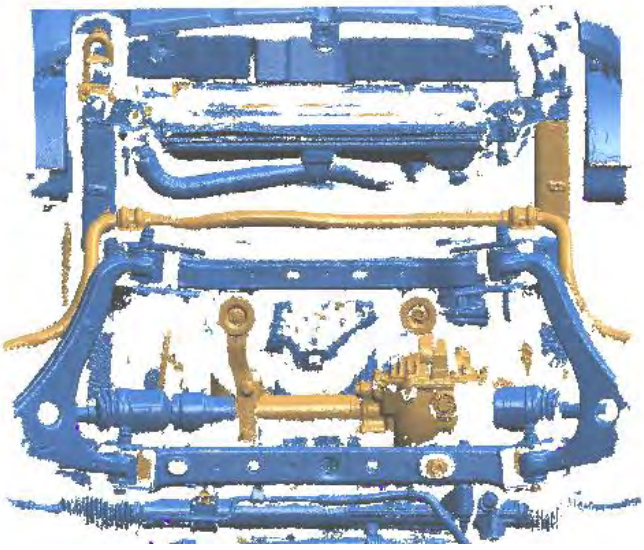

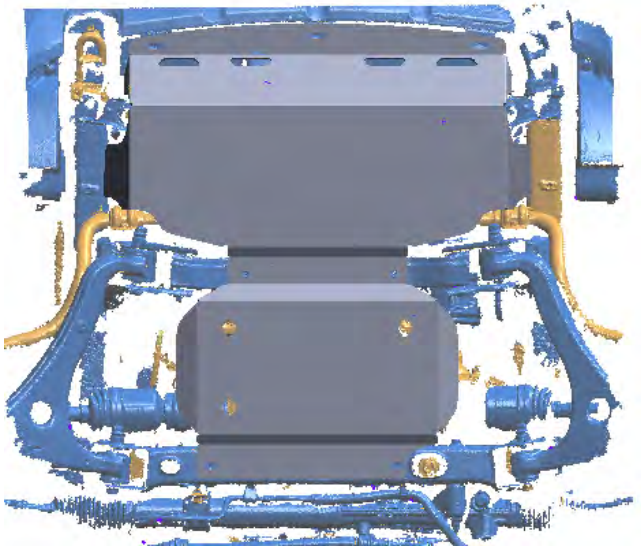

Порядок установки комплекта защиты:

1. Снять штатный пыльник.
2. Установить защиту ДВС и радиатора, используя штатные точки крепления.
3. Все точки крепления затянуть.

Состав комплекта крепежа:

НАИМЕНОВАНИЕ		КОЛИЧЕСТВО	АРТИКУЛ
Болт	М8х30	7 шт.	
Шайба увеличенная	М8	7 шт.	
Шайба гровер	8	7 шт.	

МАРКА, МОДЕЛЬ	МОДЕЛЬНЫЙ ГОД	ДВИГАТЕЛЬ	ТРАНСМИССИЯ	АРТИКУЛ
Kia Mohave	2008-	3.0TD	АКПП	11.18ABC

Защита АКПП и РК

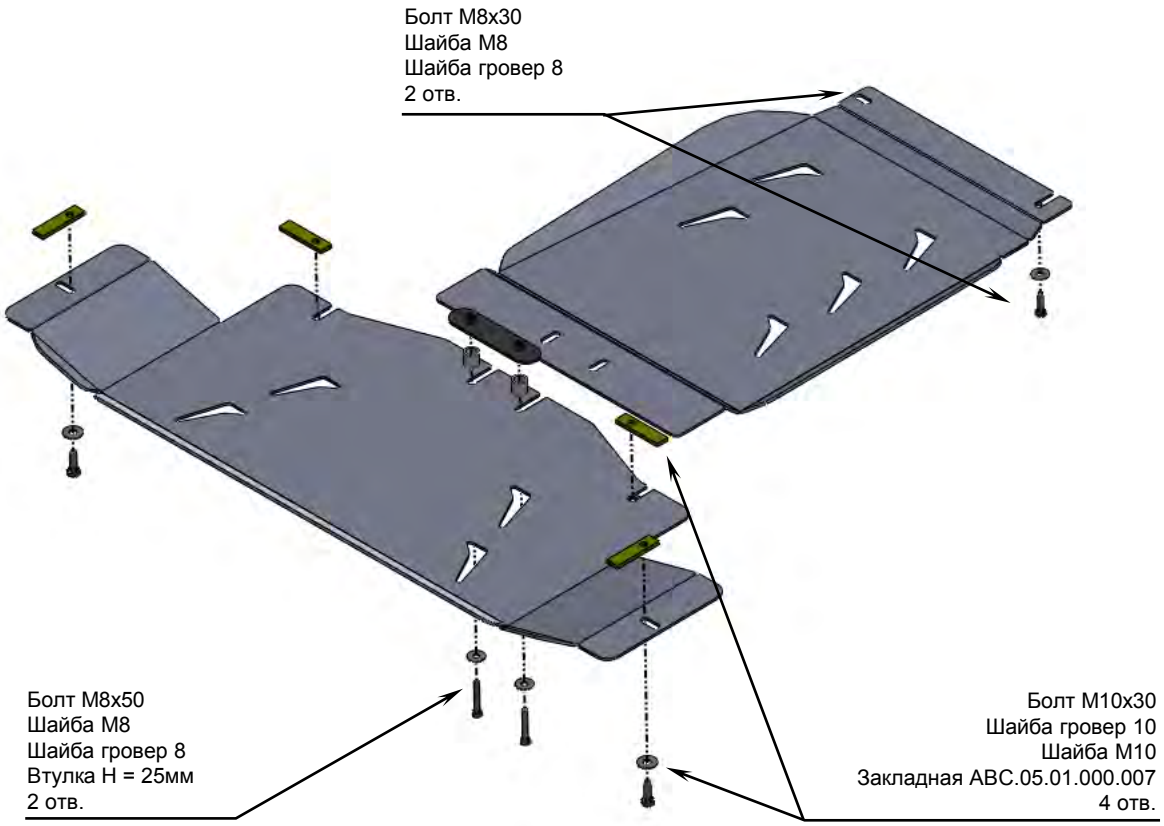

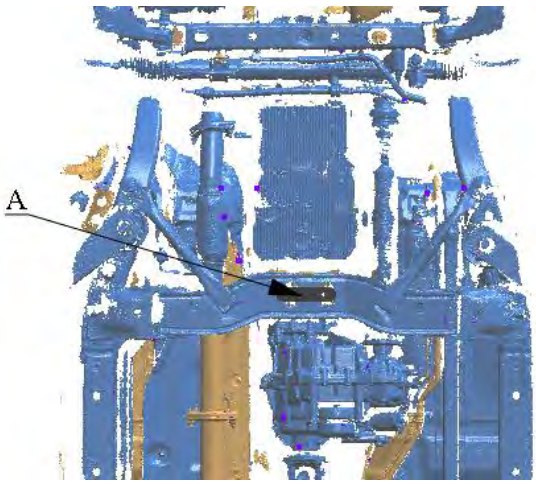

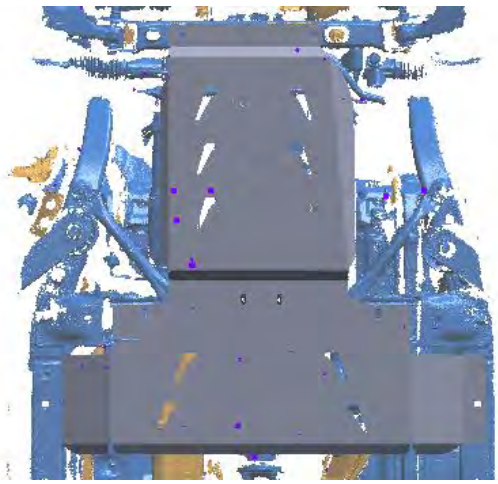

Порядок установки комплекта защиты:

1. Снять штатный пыльник.
2. Позиция А, установить кронштейн
3. Установить защиту АКПП и РК.
4. Все точки крепления затянуть.

Состав комплекта крепежа:

НАИМЕНОВАНИЕ		КОЛИЧЕСТВО	АРТИКУЛ
Болт	М8х30 М8х50 М10х30	2 шт. 2 шт. 4 шт.	
Шайба увеличенная	М8 М10	4 шт. 4 шт.	
Шайба гровер	8 10	4 шт. 4 шт.	
Втулка	Н = 25	2 шт.	
Закладная	М10х80	4 шт.	АВС.05.01.000.007