МАРКА, МОДЕЛЬ	МОДЕЛЬНЫЙ ГОД	ДВИГАТЕЛЬ	ТРАНСМИССИЯ	АРТИКУЛ
Hyundai SantaFe	2012	все	все	10.13ABC

Защита ДВС и КПП

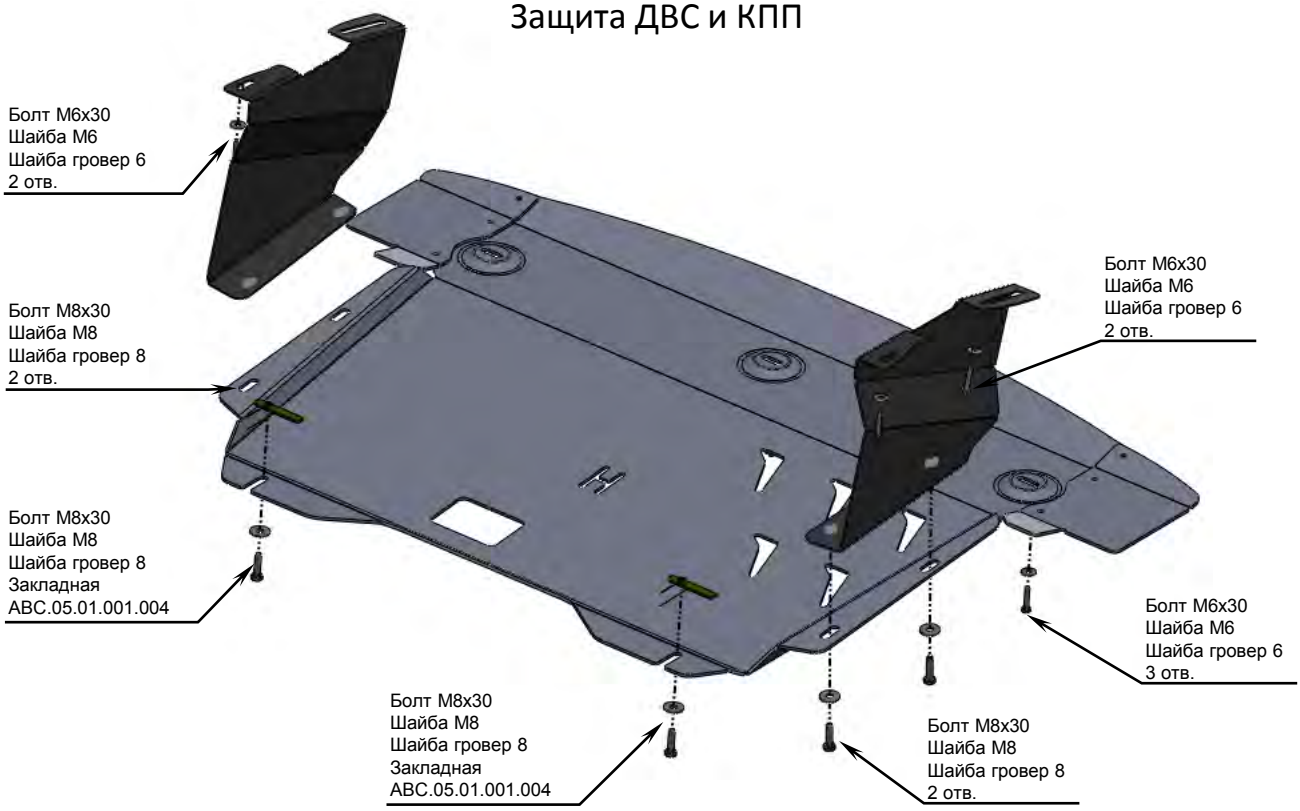

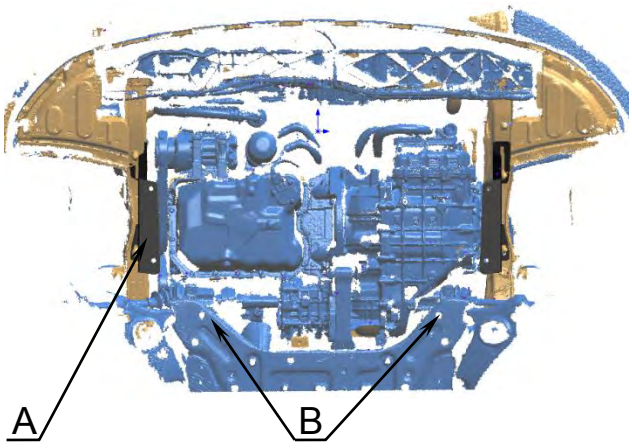

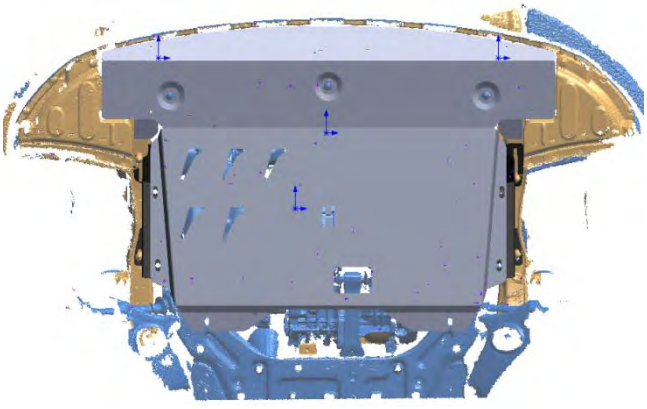

Порядок установки комплекта защиты:

1. Снять штатный пыльник.
2. **Позиция А.** Установить кронштейны.
3. **Позиция В.** Установить закладные планки.
4. Установить защиту ДВС и КПП.
5. Все точки крепления затянуть.

Состав комплекта крепежа:

НАИМЕНОВАНИЕ		КОЛИЧЕСТВО	АРТИКУЛ
Болт	М6х30 М8х30	7 шт. 6 шт.	
Шайба увеличенная	М6 М8	7 шт. 6 шт.	
Шайба гровер	6 8	7 шт. 6 шт.	
Закладная планка	М8х70	2 шт.	ABC.05.01.001.004