МАРКА, МОДЕЛЬ	МОДЕЛЬНЫЙ ГОД	ДВИГАТЕЛЬ	ТРАНСМИССИЯ	АРТИКУЛ
Honda Accord	2007-	2.4	все	09.01к

Защита ДВС и КПП

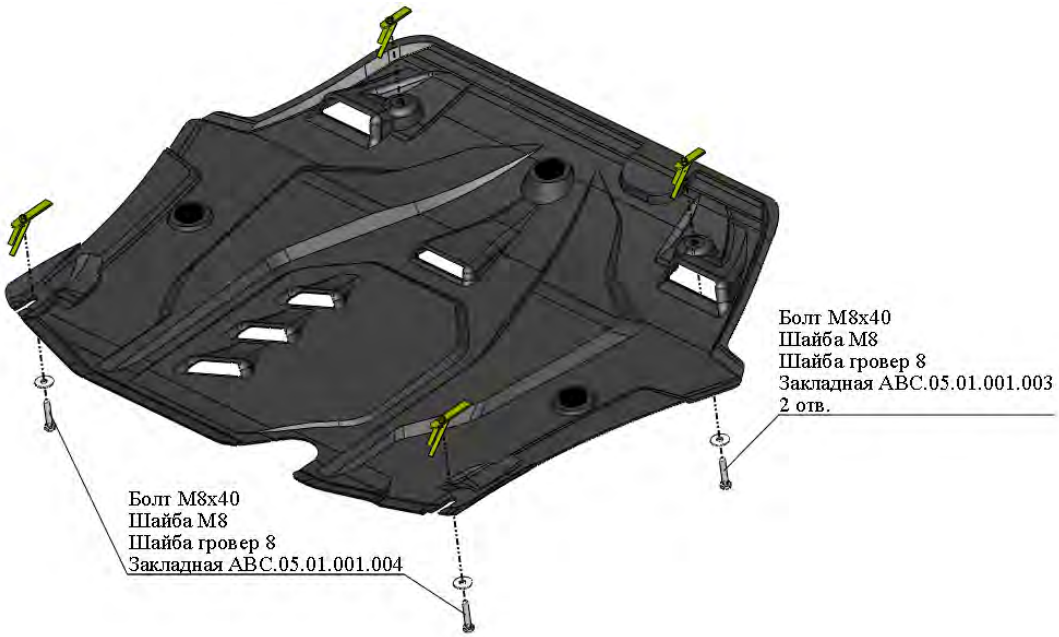

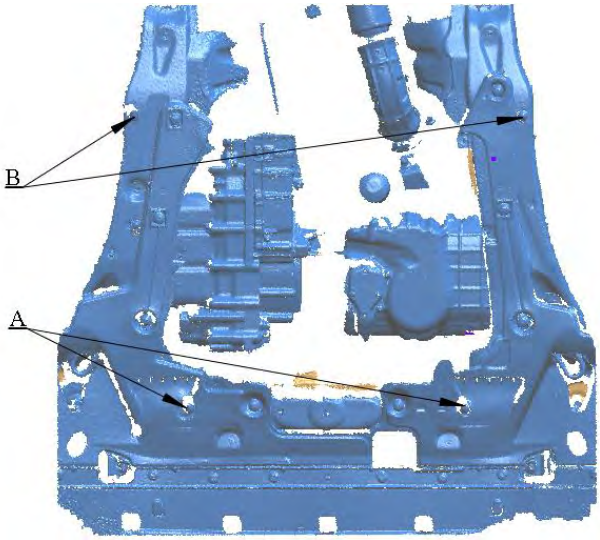



Порядок установки комплекта защиты:

1. Снять штатный пыльник.
2. **Позиция А**, установить закладные планки M8x50
3. **Позиция В** , установить закладные планки M8x70.
4. Установить защиту ДВС и КПП.
5. Все точки крепления затянуть.

Состав комплекта крепежа:

НАИМЕНОВАНИЕ		КОЛИЧЕСТВО	АРТИКУЛ
Болт	M8x40	4 шт.	
Шайба увеличенная	M8	4 шт.	
Шайба гровер	8	4 шт.	
Закладная планка	M8x50 M8x70	2 шт. 2 шт.	ABC.05.01.001.003 ABC.05.01.001.004