МАРКА, МОДЕЛЬ	МОДЕЛЬНЫЙ ГОД	ДВИГАТЕЛЬ	ТРАНСМИССИЯ	АРТИКУЛ
Ford Explorer кроме комплектации Sport	2010-2013-	все	все	08.11ABC

Защита ДВС и КПП

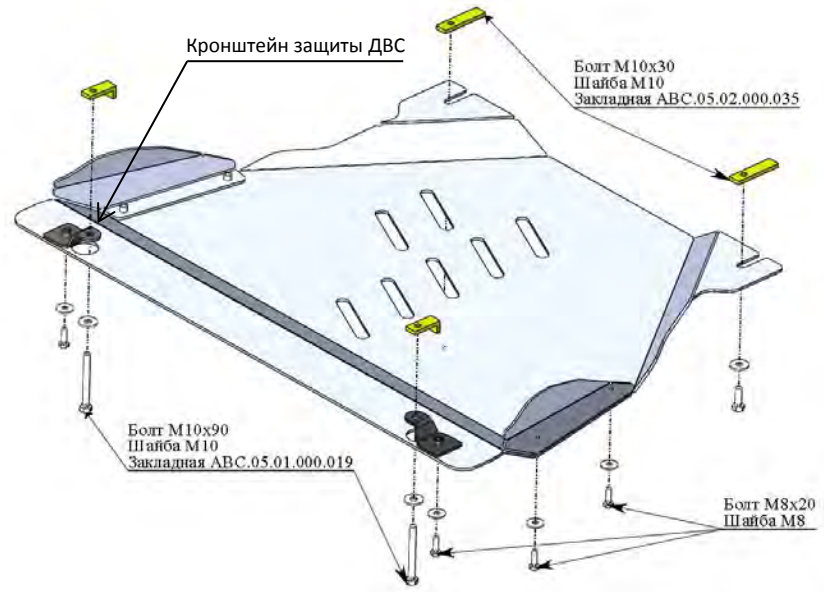

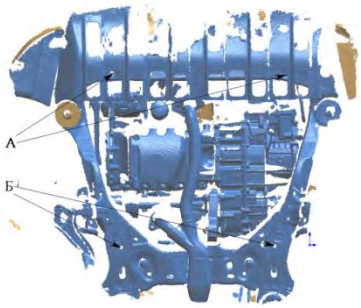

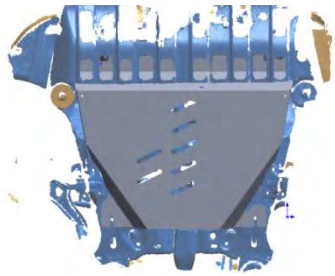

Порядок установки комплекта защиты:

1. **Позиция А.** Установить кронштейны.
2. **Позиция В.** Вставить вложенные закладные планки согласно схеме.
3. Установить защиту ДВС и КПП.
4. Все точки крепления затянуть. **М10-50 Нм, М8-30 Нм, М6-10 Нм. Использование пневмоинструмента запрещено.**

ВНИМАНИЕ!!! В зависимости от года выпуска и комплектации автомобиля может быть установлена оригинальная защита радиатора разной конструкции. Из-за этого на некоторых автомобилях для установки защиты ДВС необходимо опустить защиту радиатора вниз. Для этого используется два кронштейна и три втулки.

Состав комплекта крепежа:

НАИМЕНОВАНИЕ		КОЛИЧЕСТВО	АРТИКУЛ
Болт	М8х20 М10х30 М10х90 М10х45	6 шт. 6 шт. 2 шт. 3 шт.	
Шайба	М8 М10	6 шт. 11 шт.	
Шайба гровер	8 10	6 шт. 4 шт.	
Втулка	Н = 20 мм	3 шт.	
Гайка	М10	4 шт.	
Закладная	М10х55 М10х65	2 шт. 2 шт.	ABC.05.01.000.019 ABC.05.02.000.035
Кронштейн	Лев/Прав Лев/Прав	2 шт. 2 шт.	Для защиты ДВС Для защиты радиатора

Установить втулки

Установить кронштейны защиты радиатора

