МАРКА, МОДЕЛЬ	МОДЕЛЬНЫЙ ГОД	ДВИГАТЕЛЬ	ТРАНСМИССИЯ	АРТИКУЛ
Ford Focus Ford Grand C-max	2011-	1.6i/1.6t/2.0i	все	08.06к

Защита ДВС и КПП

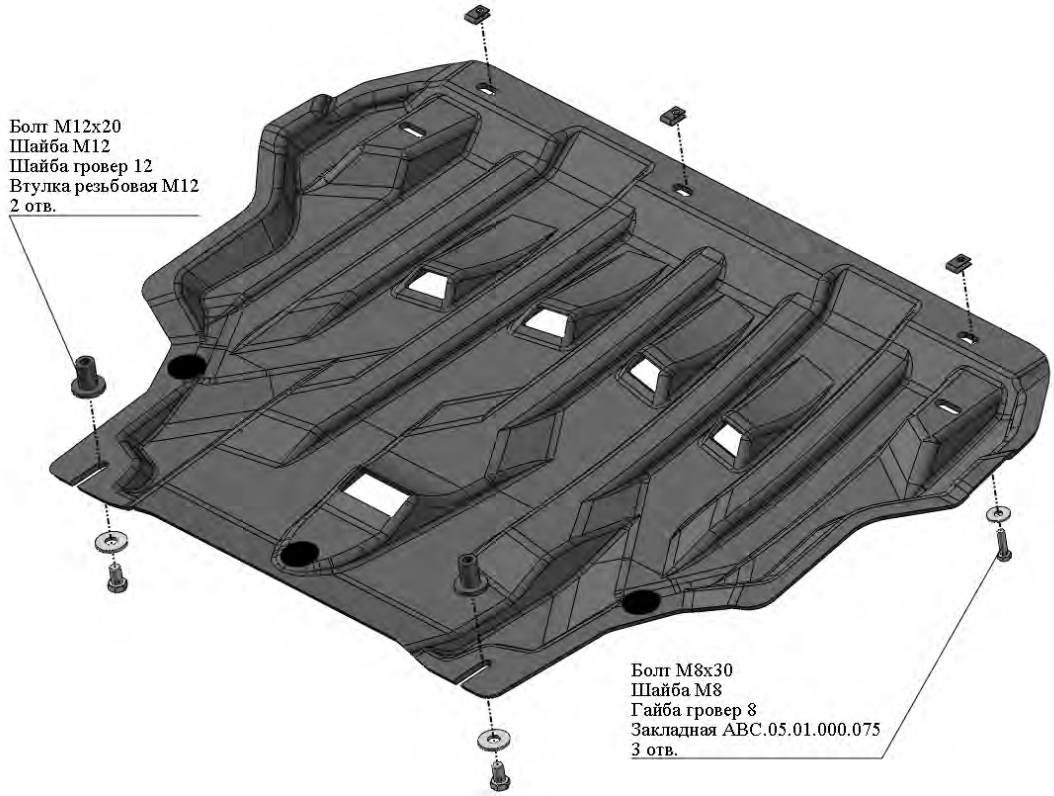

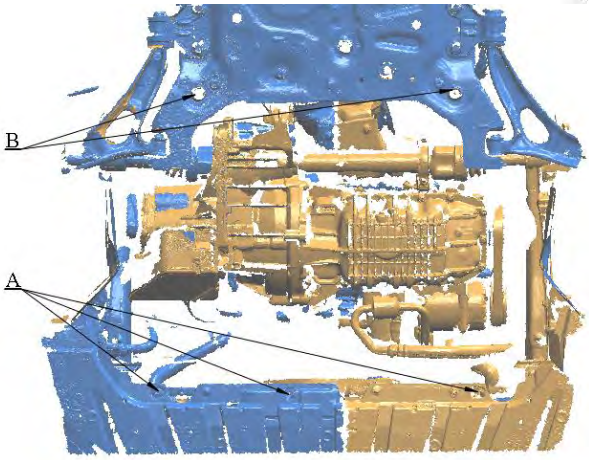



Порядок установки комплекта защиты:

1. Снять штатный пыльник.
2. **Позиция А**, установить закладные планки
3. **Позиция В** , ввернуть резьбовые втулки и наживить в тело втулок болты M12x20.
4. При наличии штатной защиты компрессора кондиционера требуется ее демонтаж.
5. Установить защиту ДВС и КПП.
6. Все точки крепления затянуть.

Состав комплекта крепежа:

НАИМЕНОВАНИЕ		КОЛИЧЕСТВО	АРТИКУЛ
Болт	M8x30 M12x20	3 шт. 2 шт.	
Шайба увеличенная	M8 M12	3 шт. 2 шт.	
Шайба гровер	M8 M12	3 шт. 2 шт.	
Втулка резьбовая	M12	2 шт.	
Закладная планка	Скоба M8	3 шт.	ABC.05.01.000.075