Наименование продукта:
Защита картера двигателя

Номер продукта:
08.06ABC

Использовать для:
Наименование модели: Ford Focus/Ford Grand C-max
Модельный год: 2011
Двигатель: 1.6/1.6t
Коробка передач: МКПП

Время установки: 15 мин.



Инструкция по установке

1. Снять штатный пластиковый пыльник.
2. Установить три закладные планки М8х70 в отверстия балки радиатора.

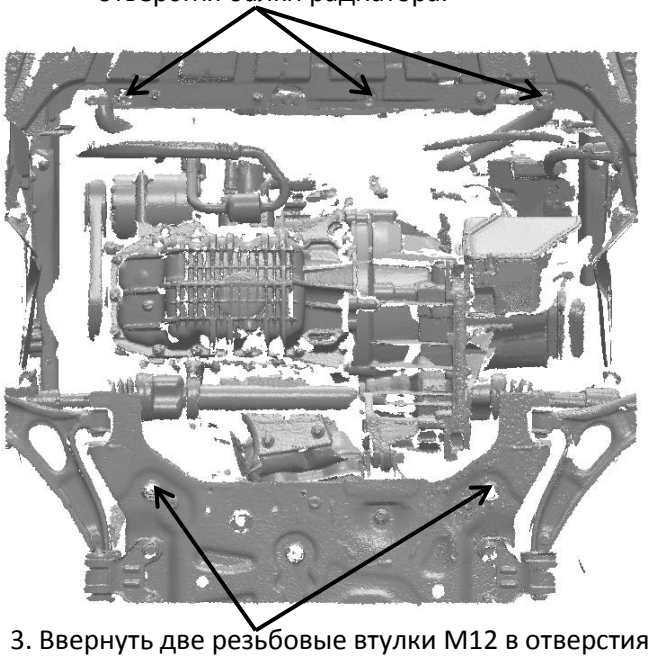

3. Ввернуть две резьбовые втулки М12 в отверстия подрамника. Наживить в тело втулок болты М12х20.
4. Установить защиту картера двигателя. Спереди крепить болтами М8х30.
5. Все точки крепления протянуть.

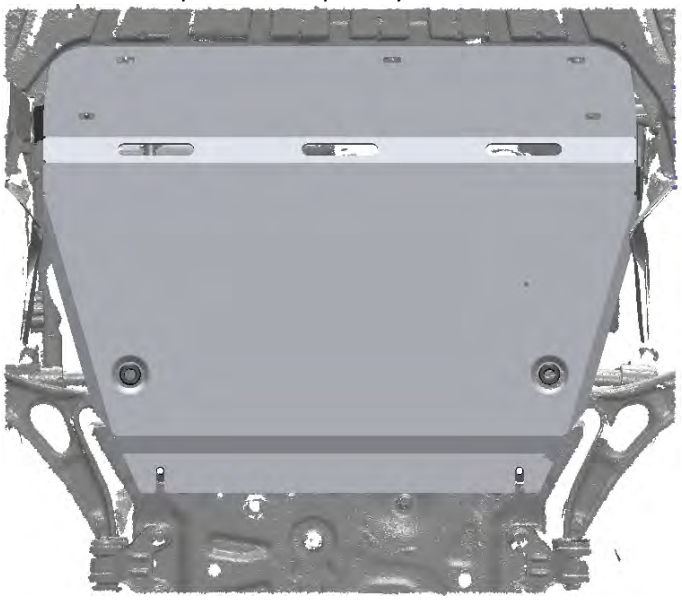



Состав комплекта крепежа:

Болт:
М8х30 3шт.
М12х20 2шт.

Шайба:
М8 увел. 3шт.
М12 увел. 2шт.

Втулка резьбовая:
М12 2шт.

Закладная планка:

М8х70 3шт.
ABC.05.01.001.004

