МАРКА, МОДЕЛЬ	МОДЕЛЬНЫЙ ГОД	ДВИГАТЕЛЬ	ТРАНСМИССИЯ	АРТИКУЛ
FORD Mondeo IV/S-Max/Galaxy	S-Max/Galaxy 2006- Mondeo 2007-	Все	Все	08.05к

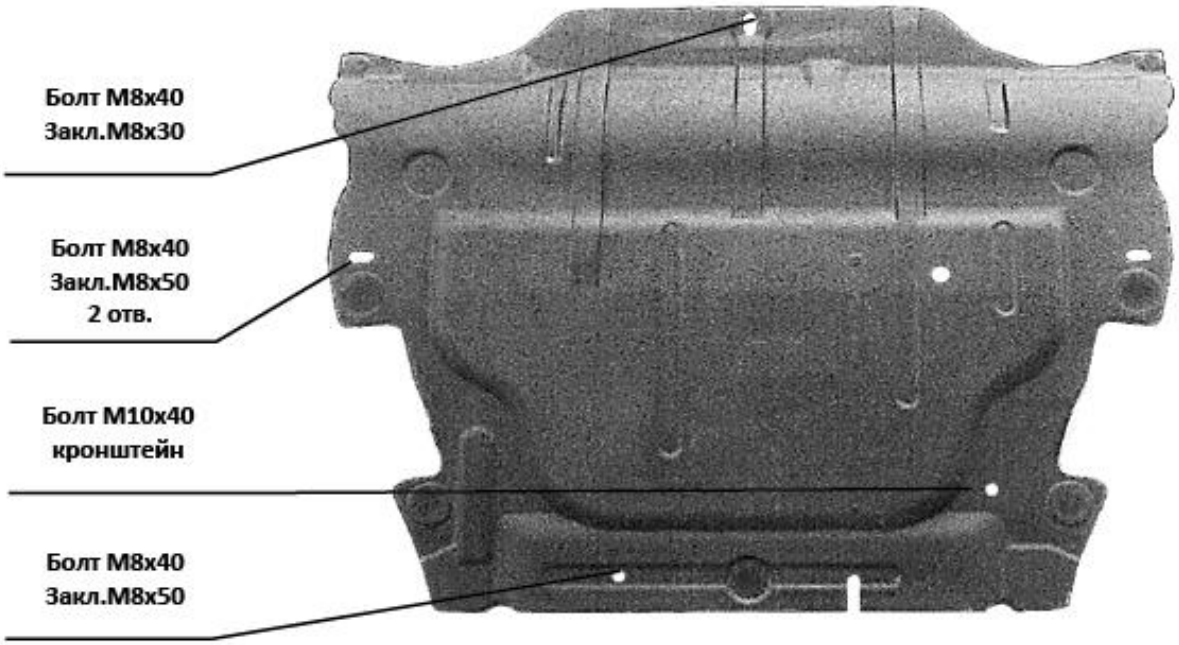

Инструкция по установке

1. Снять штатный пыльник если имеется.
2. Примерить защиту на автомобиль и определить крепежные отверстия.
3. Установить закладные в крепежные отверстия кузова автомобиля.
4. Установить защиту и затянуть болтовые соединения.

Схема установки закладной	Крепеж	Количество
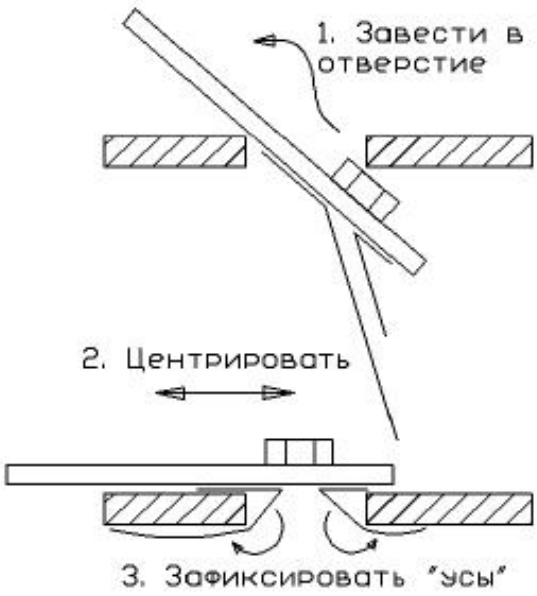		M8x40 4шт. M10x40 1шт.
		M8x30 1шт. M8x50 3шт.
		кронштейш 1шт.
		M8 4шт. M10 1шт.