МАРКА, МОДЕЛЬ	МОДЕЛЬНЫЙ ГОД	ДВИГАТЕЛЬ	ТРАНСМИССИЯ	АРТИКУЛ
Chevrolet TrailBlazer	2013	2.8TD	AT	04.18ABC

Защита АКПП и РК

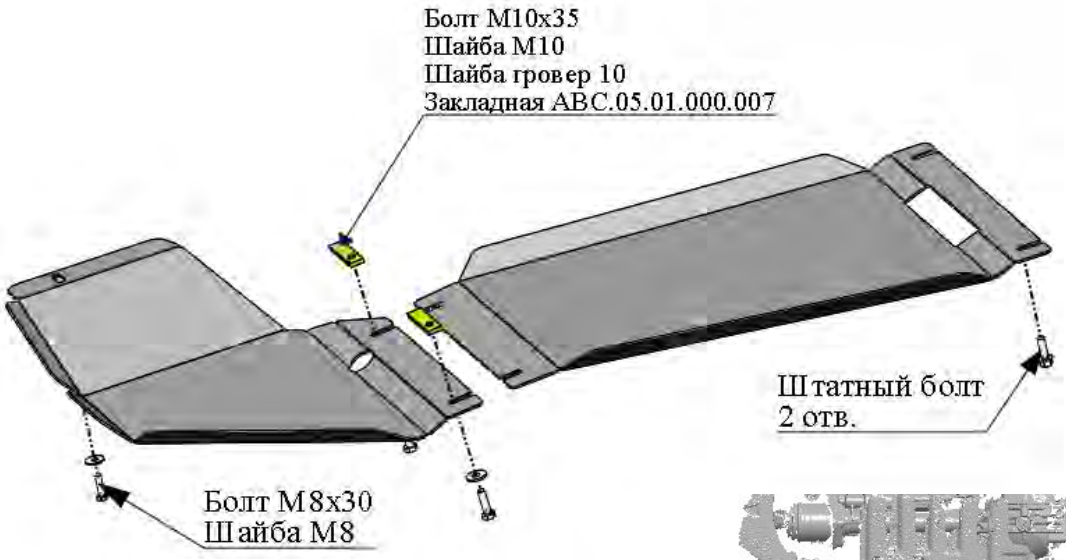

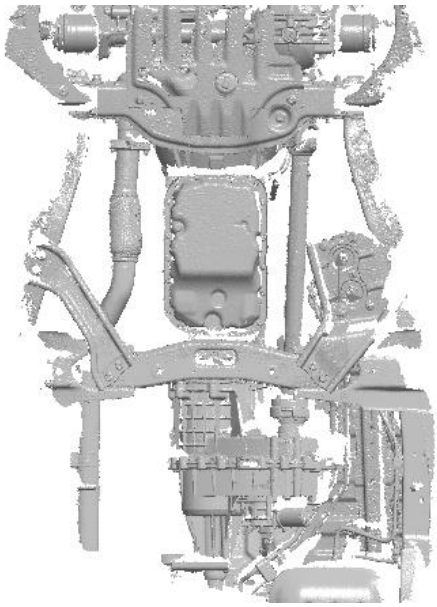

Порядок установки комплекта защиты:

1. Защита устанавливается в качестве дополнения к штатной защите.
2. Установить две закладные планки М10х80 в свободные отверстия балки АКПП.
3. Установить переднюю часть защиты в нахлест штатной защиты.
4. Установить заднюю часть защиты.
5. Все точки крепления затянуть

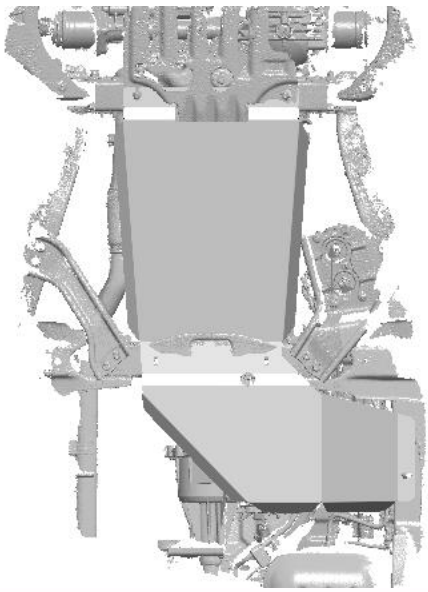

Состав комплекта крепежа:

НАИМЕНОВАНИЕ		КОЛИЧЕСТВО	АРТИКУЛ
Болт	М8х30 М10х35	1 шт. 2 шт.	
Шайба увеличенная	8 10	1 шт. 2 шт.	
Шайба гровер	8 10	1 шт. 2 шт.	
Закладная планка	М10х80	2 шт.	АВС.05.01.000.007