Monoflex Nordic
WESTFALIA

Art. Nr 37.0137
37.9137 - 340089600001

E-mail : info@monoflex.se
Phone (SE) : 0046 (0) 220 22540
Fax (SE) : 0046 (0) 220 14244

E-mail : info@monoflex.dk
Phone (DK) : 0045 6344 2200
Fax (DK) : 0045 6444 2822

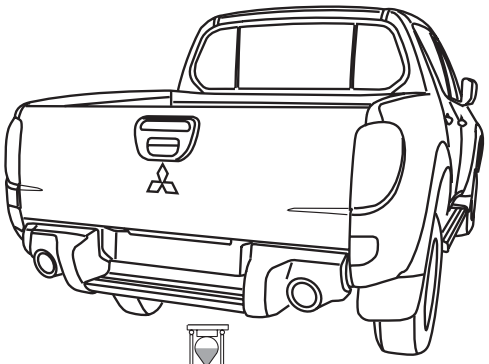

Mitsubishi L200 (CR)
C/CAB - S/CAB - D/CAB **4/2006 -**

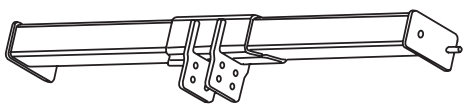

35 kg

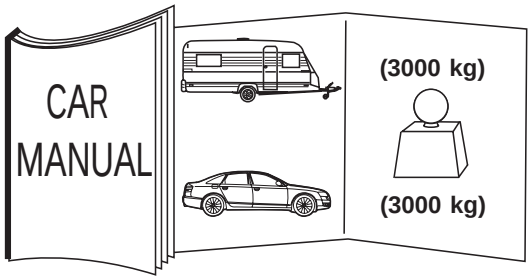





120 kg

D

14 ,72 kN

Certified

e4 00 3216

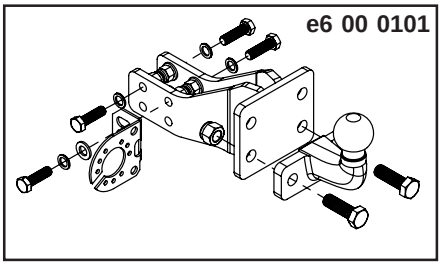

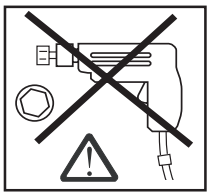

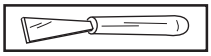

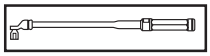

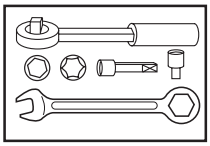

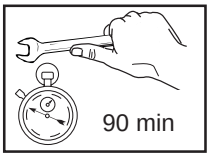

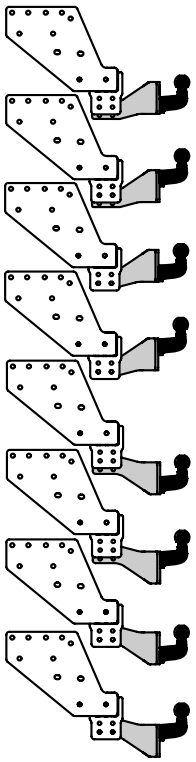

Date 18/08-2009	37.0137	Issue 03	Page 01

Screw/Nm	M6	M8	M10	M12	M14	M16
Class 8.8	9,9	24	48	83	132	200

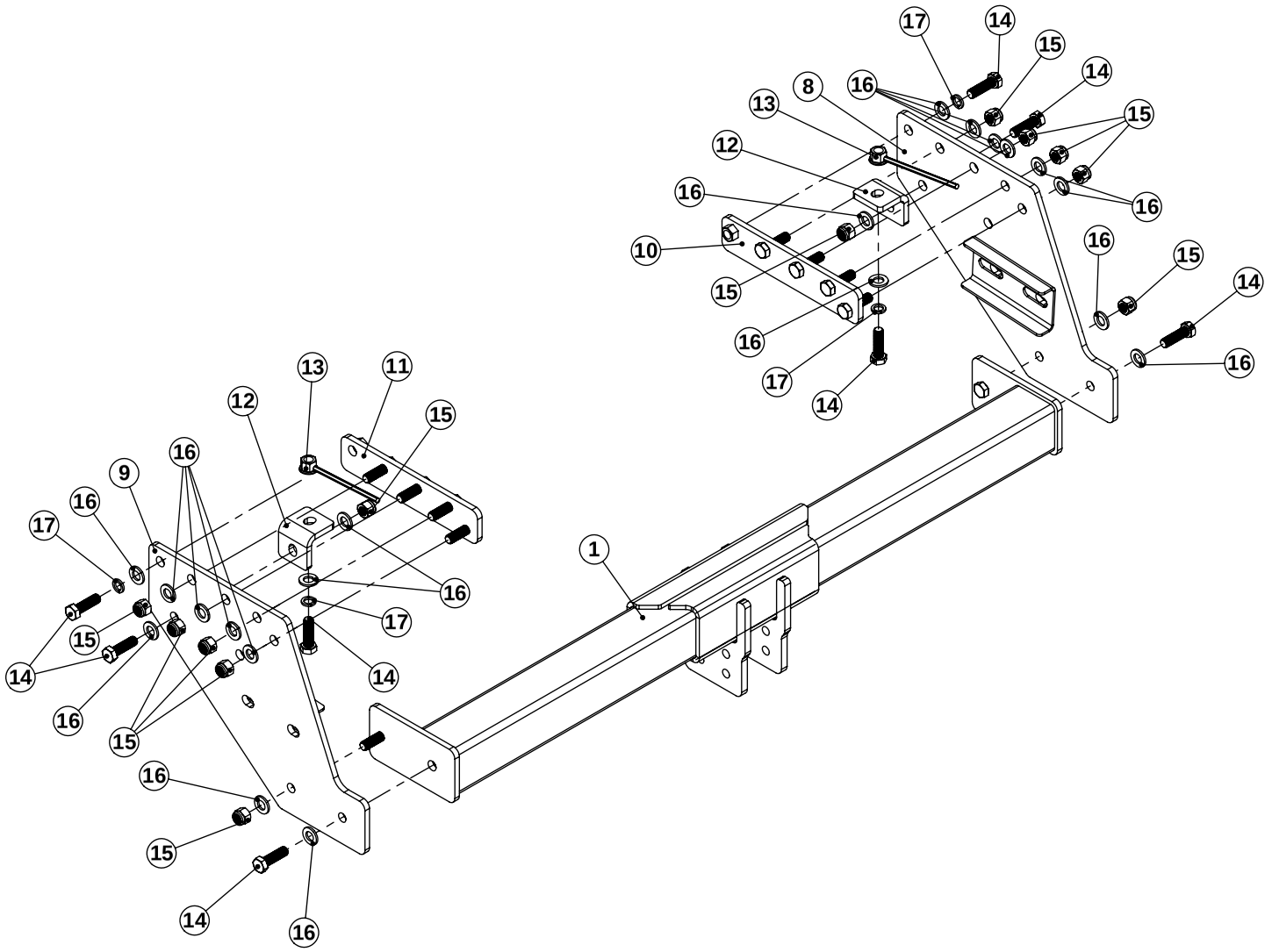

37.0137			
1	1x	FBA 11010	
8	1x	FGP 8316H	
9	1x	FGP 8316V	
10	1x	FBR 8049H	
11	1x	FBR 8049V	
12	2x	FFJ 8216	
13	2x	FMP 0019	
14	8x	M12x40 (8.8)	
15	12x	M12.lock (8)	
16	20x	13x24x2	
17	4x	12.2	

10 08 2009

Screw/Nm	M6	M8	M10	M12	M14	M16	
Class 8.8	9,9	24	48	83	132	200	

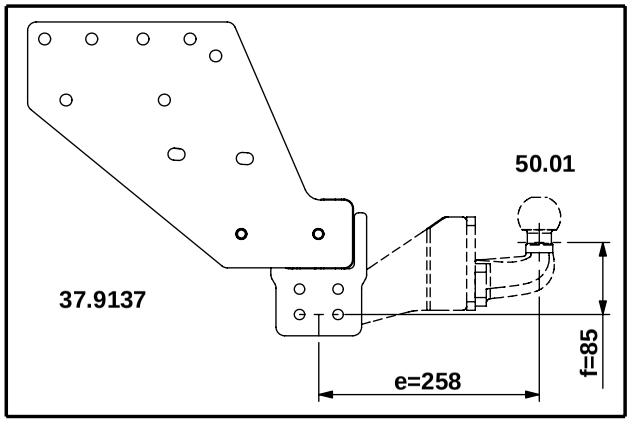

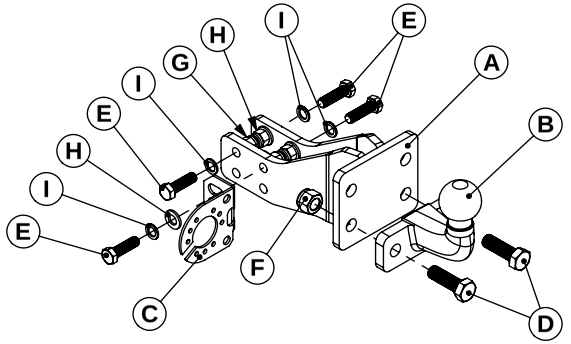

37.9137			
A	1x	FKS 3038	
B	1x	50.01	
C	1x	53.47	
D	2x	M16x50 (8.8)	
E	4x	M12x40 (8.8)	
F	2x	M16.lock (8)	
G	4x	M12.lock (8)	
H	5x	13x24x2	
I	4x	MNLOC.12	

10 08 2009

01

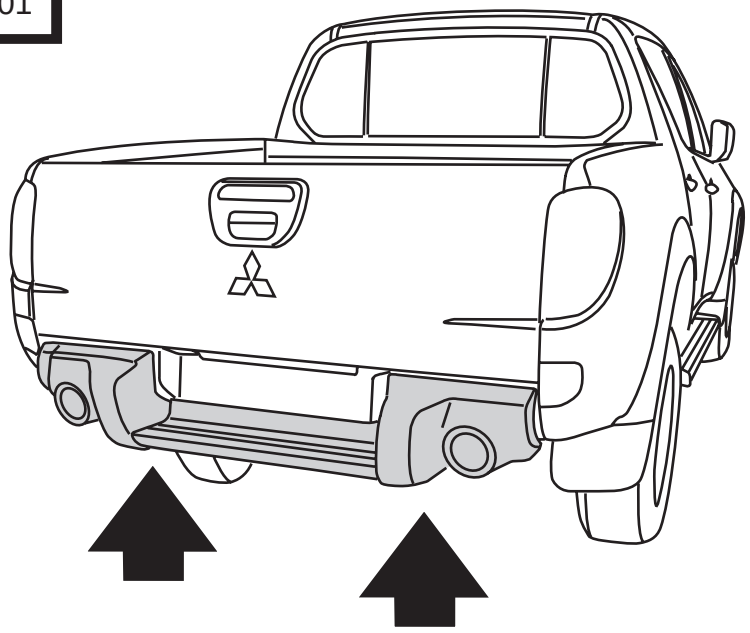

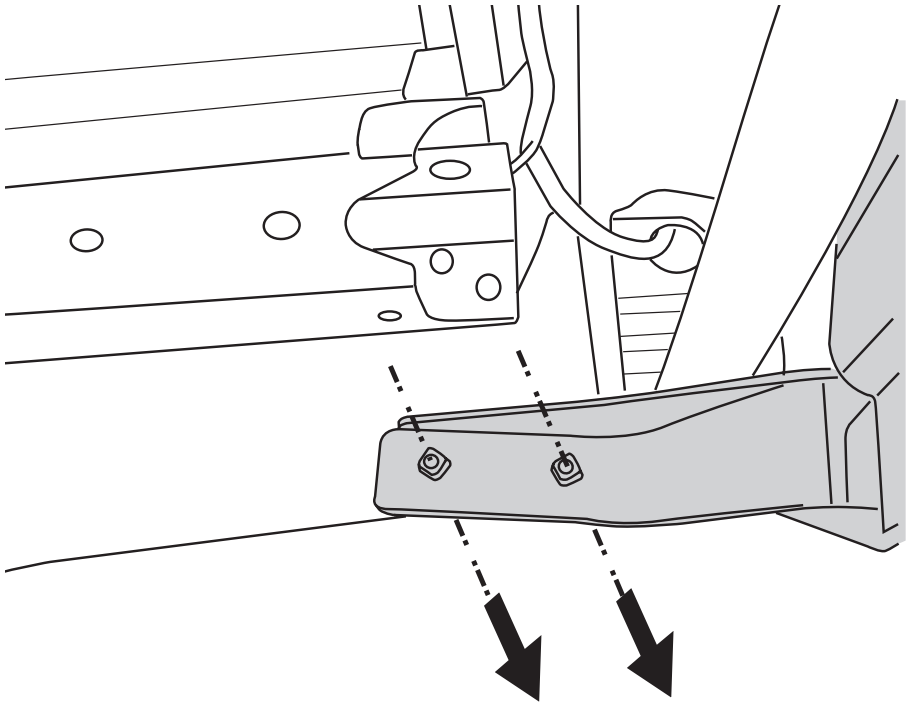

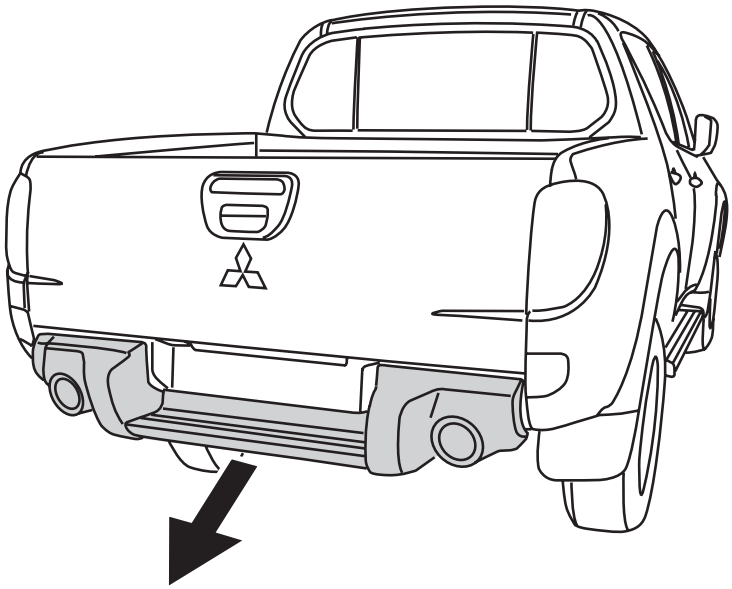

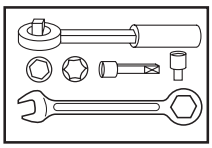

02a

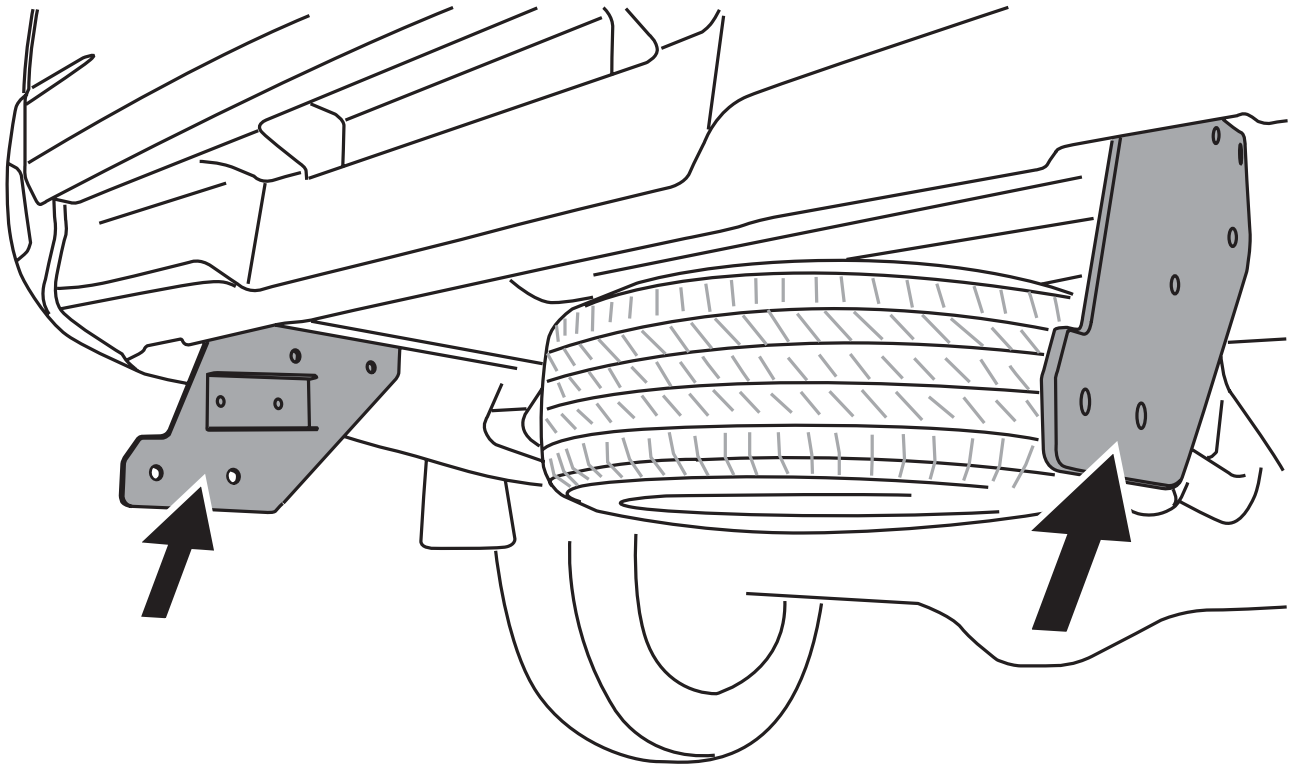

02b

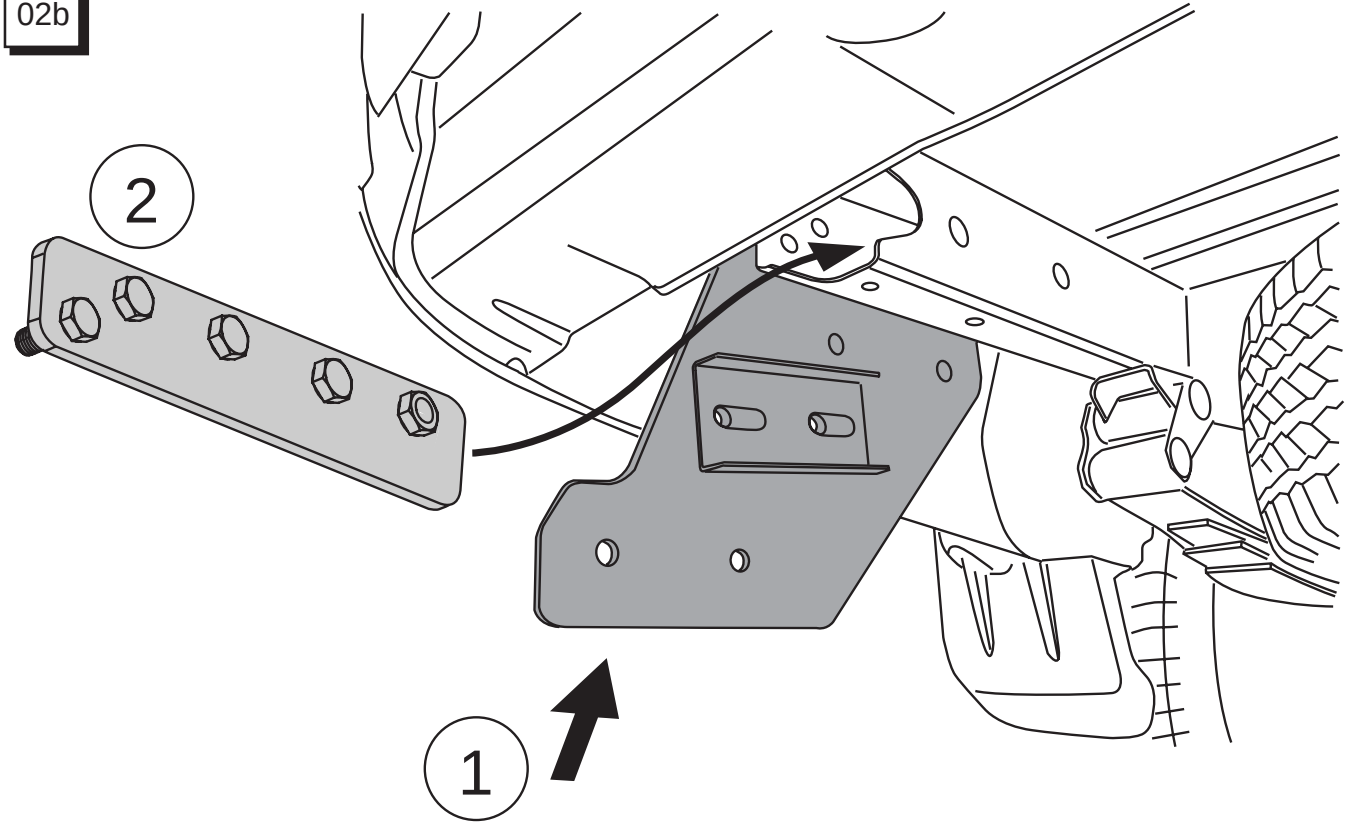

02c

C/CAB

M12x40(2x)

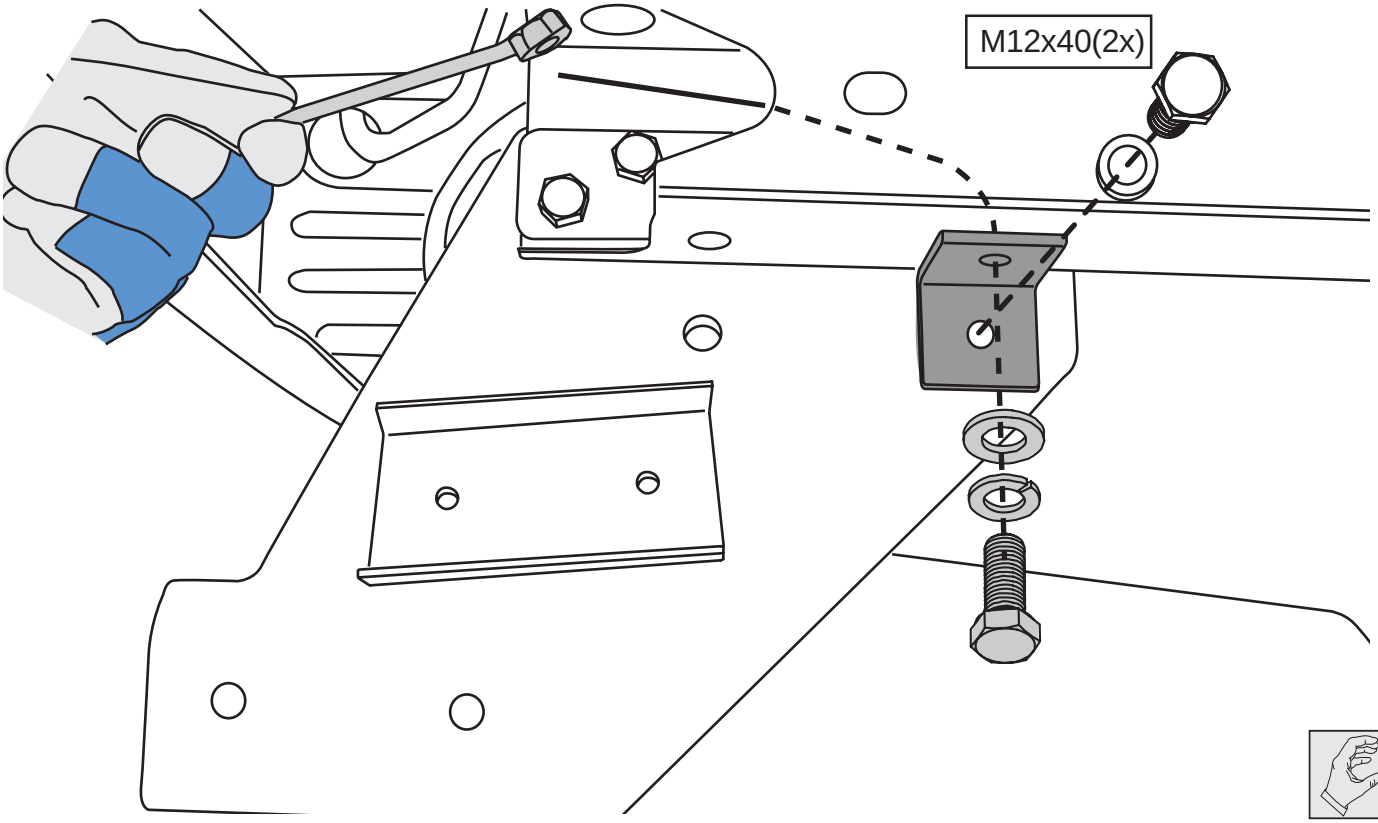

02d

C/CAB

M12x40

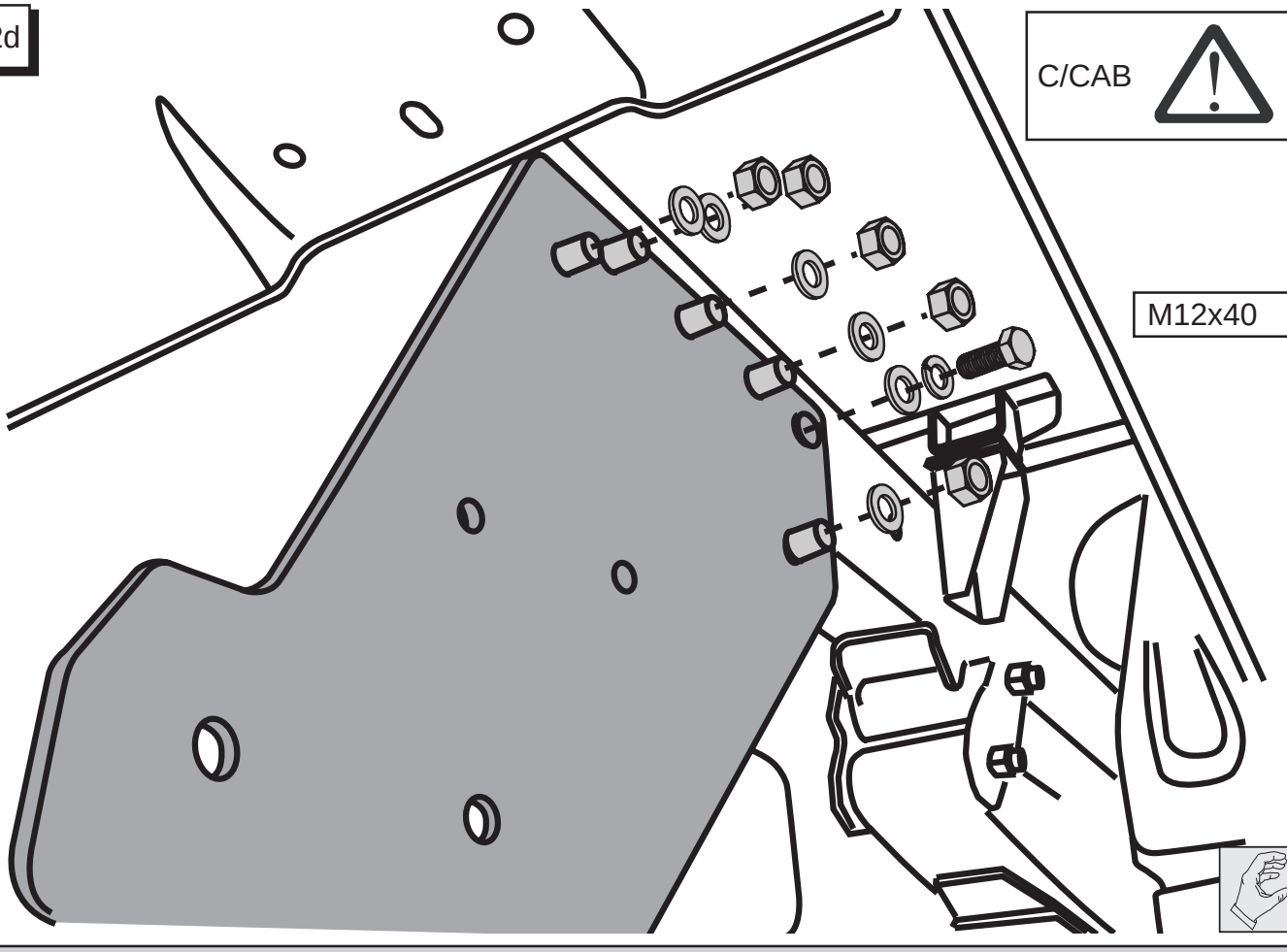

02c

S/CAB-D/CAB

M12x40(2x)

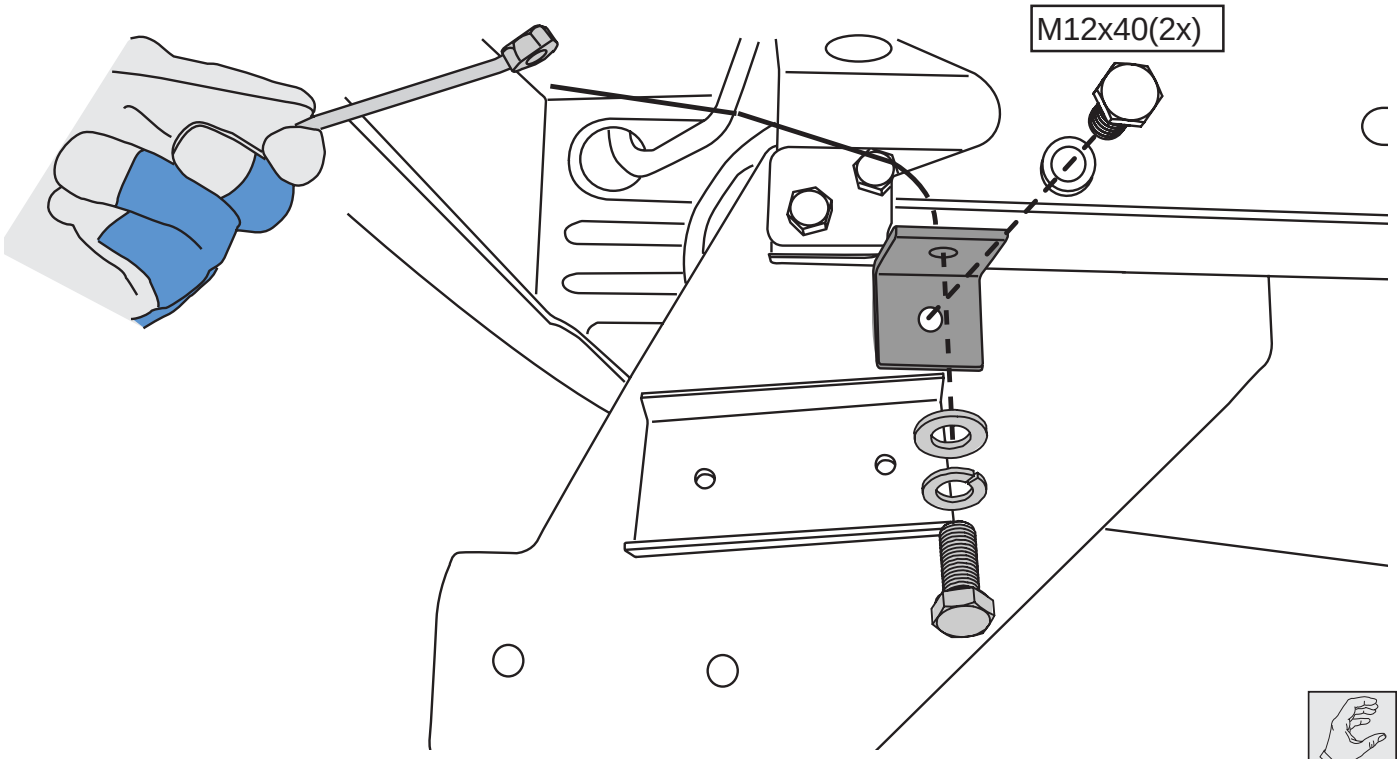

02d

S/CAB-D/CAB

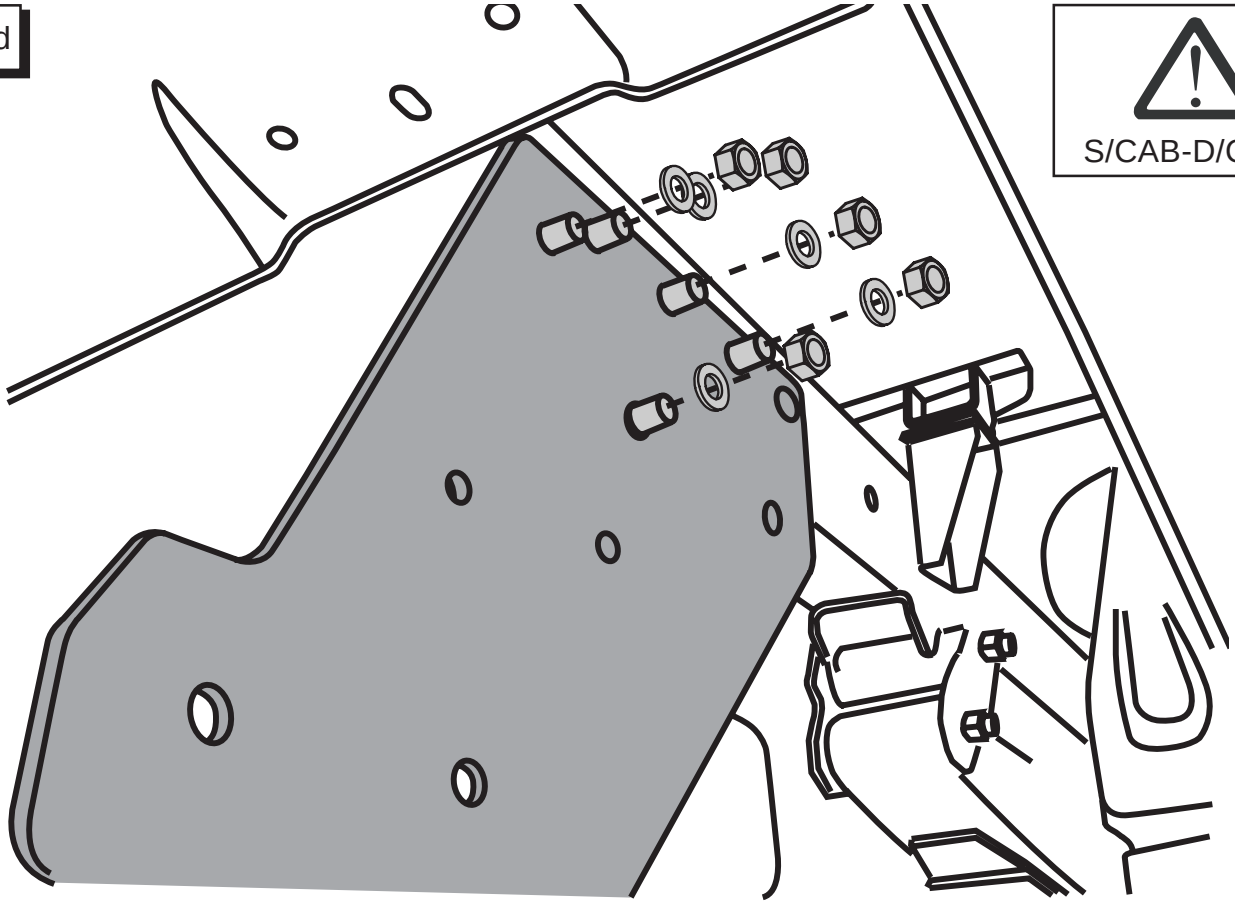

03

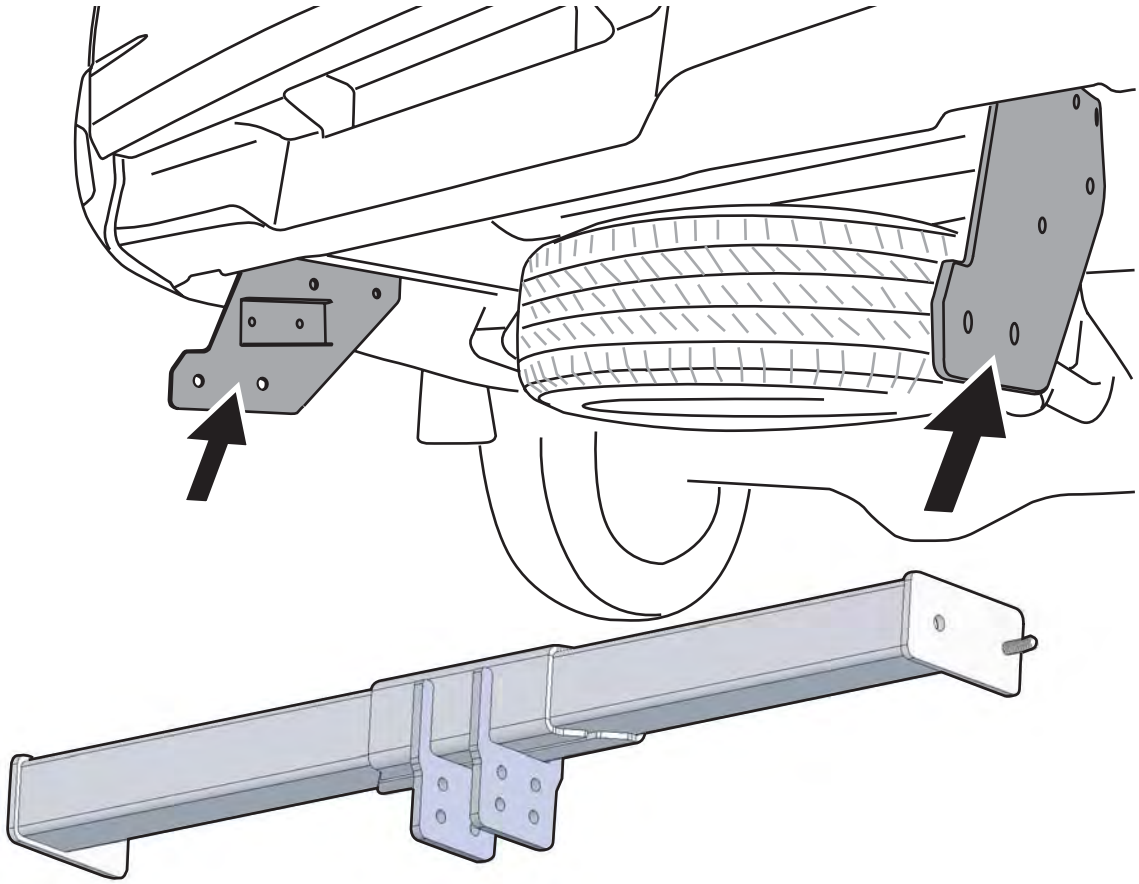

04

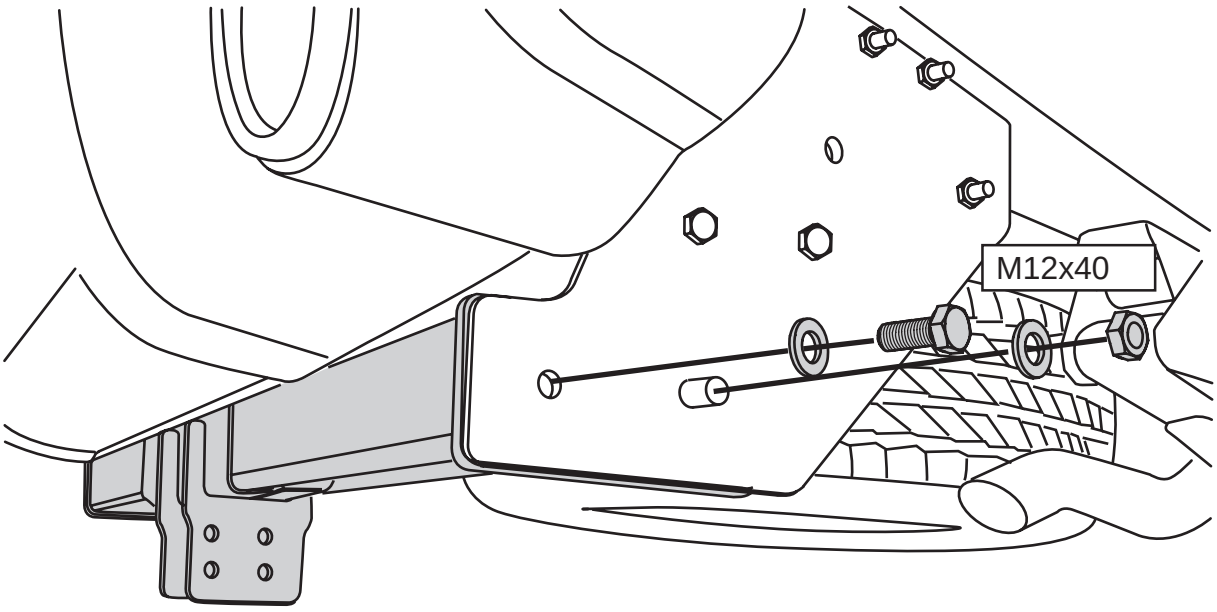

05

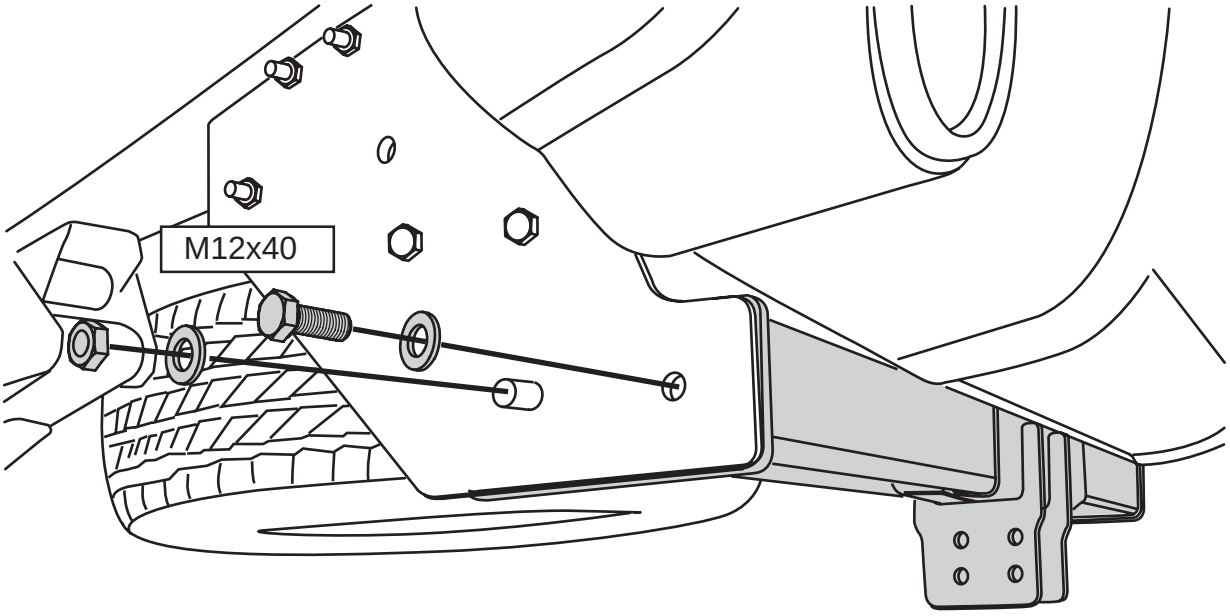

06

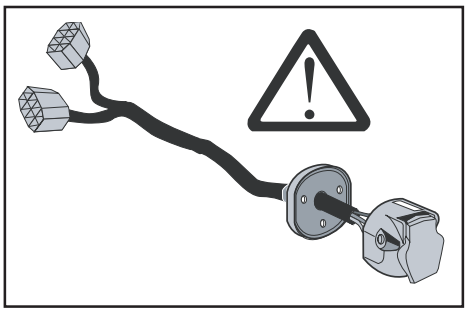

Screw/Nm	M6	M8	M10	M12	M14	M16
Class 8.8	9,9	24	48	83	132	200

07

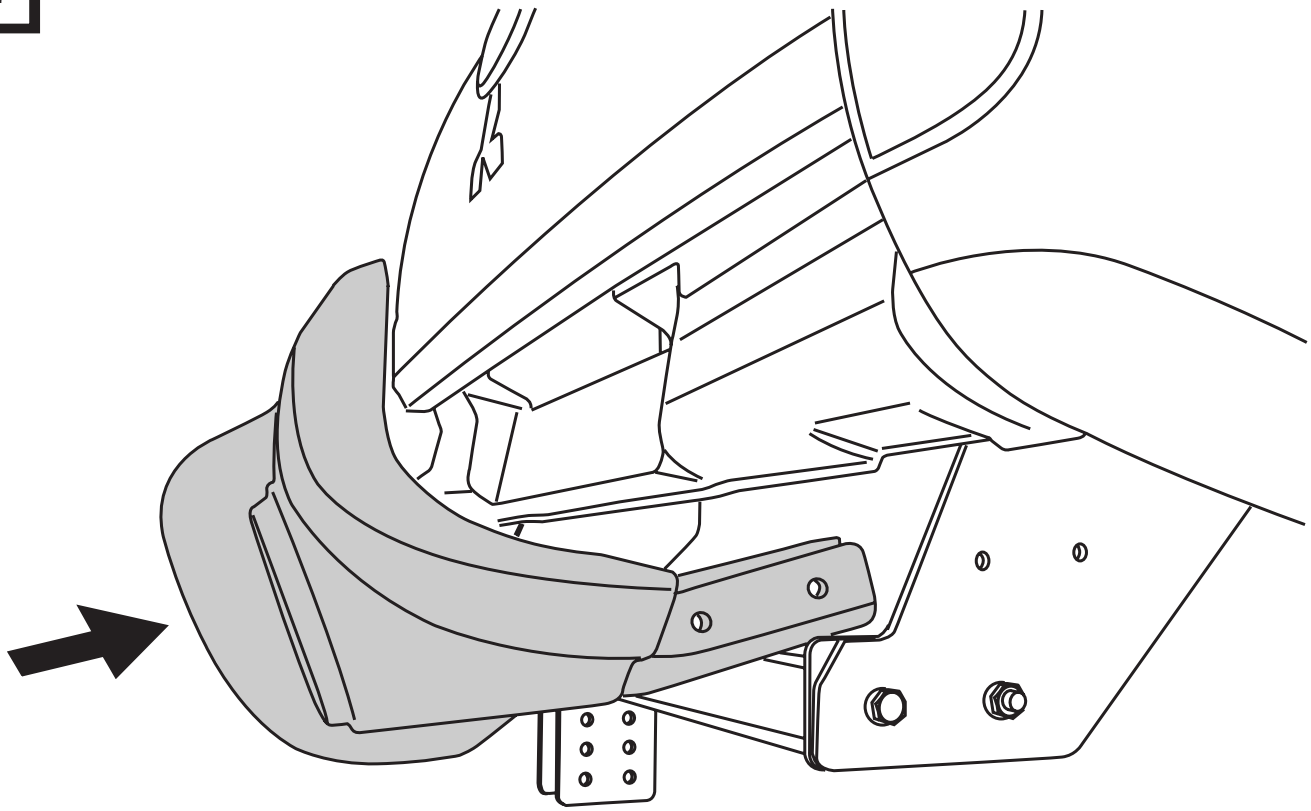

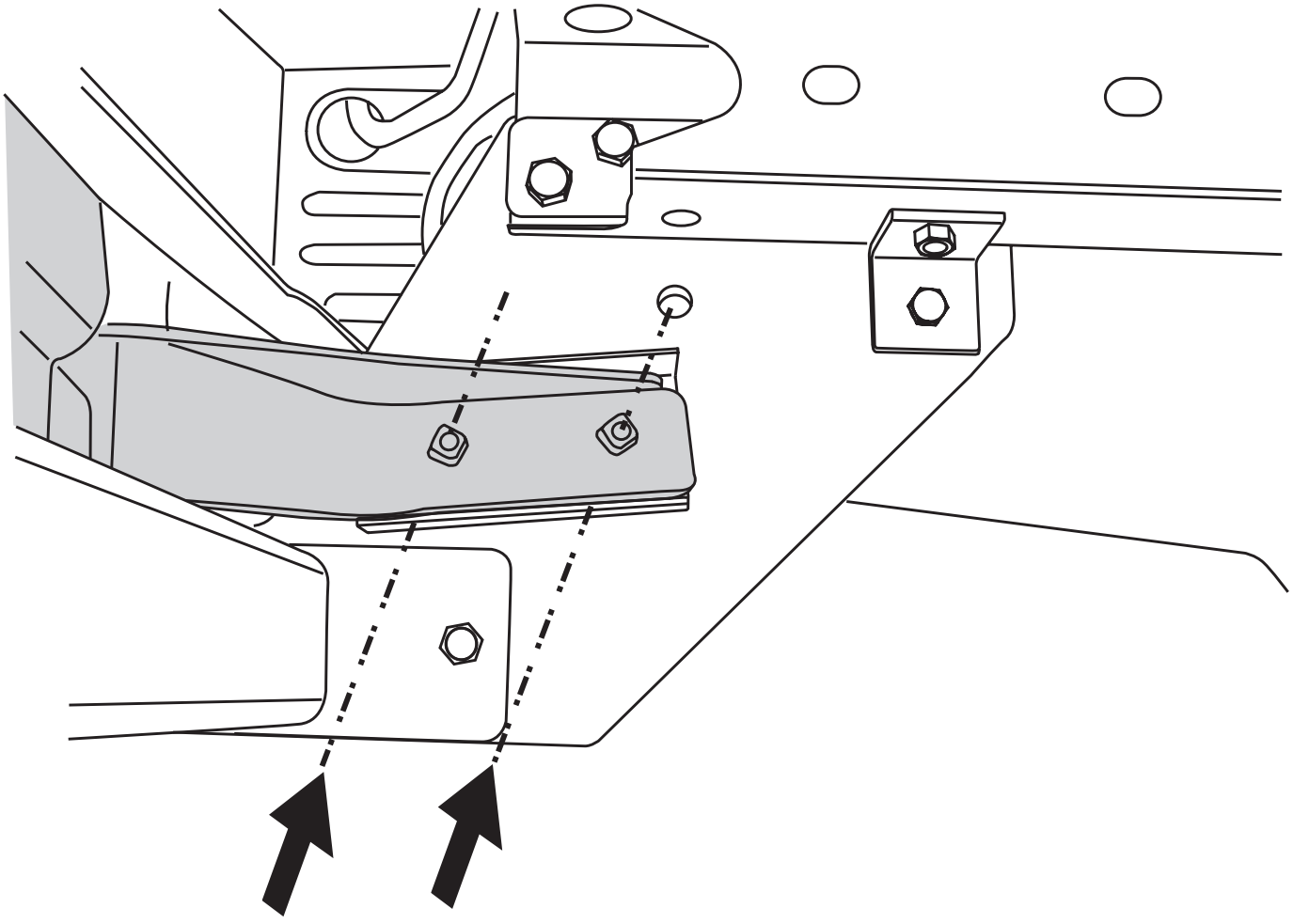

08

Screw/Nm	M12	M16
Class 8.8	103	200

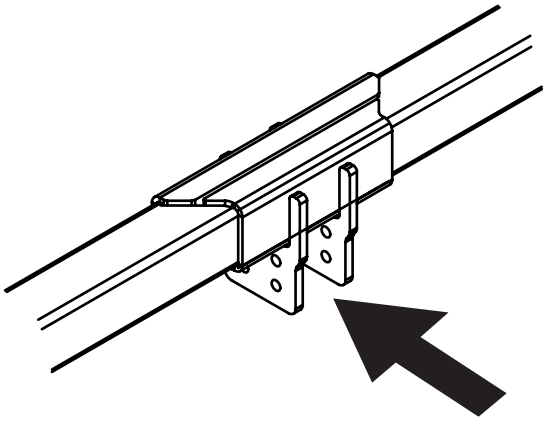

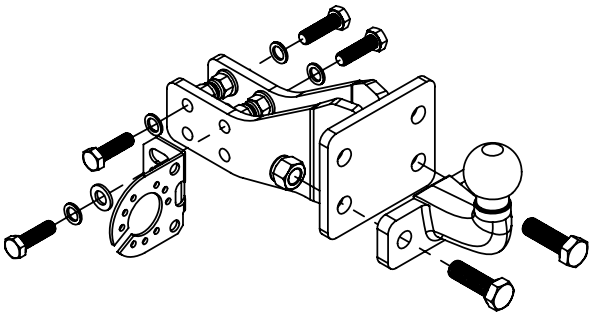

09

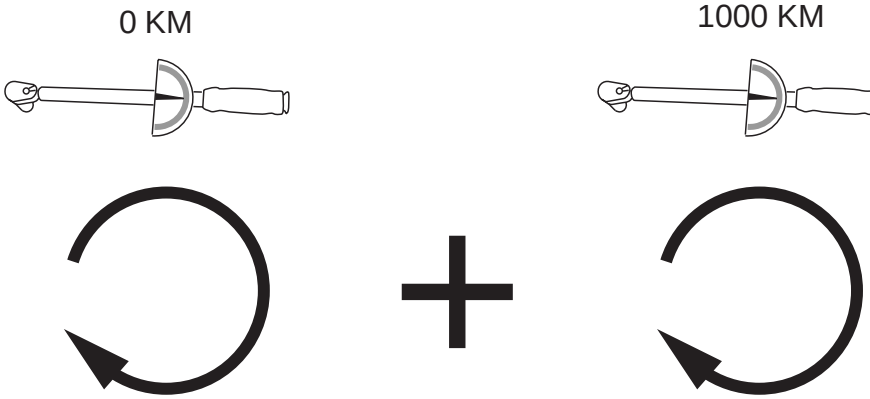

10

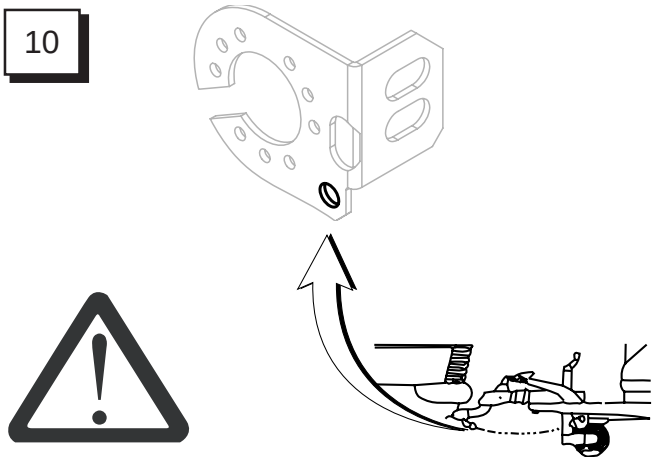

11

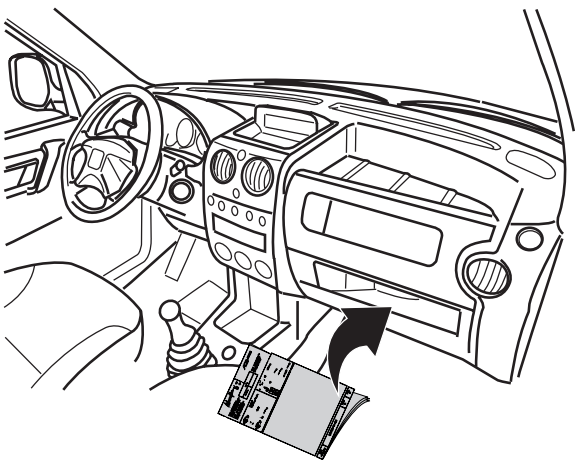

Generell anvisning:(S)

•Kontrollera att du har rätt dragkrok för din bil, om du är osäker kontrollera med dragkrokstillverkaren före montering.
•Draget är konstruerat och testat i enighet med Europeiska direktiv i det utförande det har. Det är därför ej tillåtet att ändra på konstruktionen, det får endast monteras på den bilmodell det är konstruerat för.
•Produkter som behöver påsvetsas för att passa betraktas som en konstruktionsändring och är ej tillåtet.
•Om den här dragkroken är utrustad med en demonterbar kula, får ej extra utrustning som används blockera eller skada låsmekanismen av det demonterbara systemet.
•Med hänsyn till funktionsduglighet och slitage skall kulan hållas väl infettad. (gäller inte för stabilisatorkoppling med friktions material). Använd alltid kulskydd för att skydda mot nedsmutsning.
•Har draget blivit utsatt för yttre påverkan, t.ex. en trafikolycka eller annan form av påkörning är det ej längre säkert och bör bytas.
•Det angivna D-värdet och S-värdet får ej överskridas.
•D-värdet beräknas efter bilens tillåtna totalvikt och tillåten släpvagnsvikt. Därför kan max släpvikt höjas upp om bilens tillåtna totalvikt sänkes, måste sänkas i proportion till höjningen, bara D-värdet ej överskrides.
•Draget har som regel en större tillåten släpvagnsvikt och vertikal last än bilen. Vid användande av draget skall man därför vara uppmärksam på vilken släpvagnsvikt och maximal vertikal belastning som är angivet i bilens dokument.
•Innan montering skall draget kontrolleras så inga detaljer saknas eller är transportskadade. Kontrollera före borrning på bilen att inga ledningar skadas.
•På ställen där draget ligger an mot bilen skall ev. lager av underredsmassa avlägsnas. Borrspånor tas bort och borrade hål säkras för korrosion.
•Var noga med att det inte kommer vax eller underredsmassa från ramdelar på bultar och muttrar. Detta kan förorsaka dålig friktion i gängorna och som resultat (även innan man nått korrekt momentdrag) skada bultförbandet.
•Alla skruvar efterdrages efter ca 1000 kilometers körning. Endast medföljande skruvar och muttrar bör användas, under alla omständigheter skall de hålla den angivna skruvklassen.
•Om kulan (demonterbar) delvis döljer nummerplåten skall den tas av och läggas på ett säkert ställe där den inte kan förorsaka skador vid en eventuell bilolycka
•Elinstallationer skall ske i enlighet med gällande regler.
•**OBS!** Variationer i bilarnas utformning kan förekomma utan vår vetskap.Kontrollera därför att urskärningsmall stämmer med bil och dragkrok.
•**Denna monteringsanvisning skall medfölja bilens dokument och uppvisas vid besiktning hos Svensk Bilprovning.**

General instructions:(GB)

•Make sure that you have got the correct tow bar for your car, if in any doubt check with tow bar manufacturer before starting fitting.
•The towbar has been designed and tested according to European regulations for its specific use. It is therefore not permitted to change its construction or fit it to vehicles other than those it is designed for.
•Any product, which needs welding to fit on, will be considered a change of construction and is not permitted.
•If this towbar is equipped with a detachable ball, the used accessories may not block or damage the locking installation of the detachable system.
•For the sake of proper functioning and wear, the towing ball must be kept well greased. (Not applicable for stabiliser couplings with friction material) Always use the ball cap in order to protect clothing.
•If the towbar is subjected to external impact, for example in a traffic accident or other form of collision, it is no longer safe to use and should be replaced.
•The indicated D and S values may not be exceeded.
•The D value is calculated from the permitted total weight of the vehicle and the permitted towing weight. In other words, the guaranteed towing weight of the towbar has to be proportionately lowered if the total permitted weight of the vehicle is increased, provided that the D value is not exceeded.
•The towbar will normally have a higher weight and vertical guarantee than the vehicle. When using a towbar it is necessary to be aware of the towing weight and maximum vertical loading given in the vehicle's documentation.
•Before fitting, the towbar must be checked for any defects or transit damage. Before drilling holes, check that no wires are in the way.
•At points where the towbar is in contact with the vehicle, any soundproofing material must be removed. Drilling swarf must be cleaned away, and the drilled holes protected from corrosion.
•Make sure that no under seal or wax from the chassis members gets into the bolt-nut joint. This can cause complete or partial loss of friction in the thread, resulting (even before reaching the specified torque value) in possible damage to the bolt-nut joint.
•All bolts should be retightened after approx. 1000 km. Only the screws and nuts supplied should be used, but in any case screws of the same type must be used. Unless otherwise stated screw class 8.8 is always used.
•If the towing ball of the detachable version (partly) covers the number plate it must always be removed when the trailer is not in use. Store the ball in a safe place where it will not cause additional damage in case of an accident.
•Electrical installation must conform to the appropriate regulations.
•**Note:** Variations may occur without our knowledge in car models. Check carefully that the template is the correct one for your car model and towbar.
•**These fitting instructions must be kept with the vehicle's documentation and produced for the benefit of the Ministry of Transport test.**

Wichtige Hinweise:(D)

•Die Anhängevorrichtung ist in der gelieferten Ausfükonstruiert und getestet. Daher sind konstruktive Änderungen nich zulässig. Die Anhängevorrichtung daf nur an den vorgesehenen Fahrzeugtyp angebaut werden. Die Anhängevorrichtun daf nich zum Abschleppen benutzt werden, es sie denn, es handelt sich um ein Fahrzeug auf Rädern, dessen zulässiges Gestamtgewich die. Gewichtsgarantie der Zugvorrichtund nich überschreitet.
•Die Anhängevorrichtung eignet sich für den Betrieb mit Stabilisator, jedoch nur für Modelle, die die Kupplungskugel imgreifen oder auf sie aufgespannt werden. Angeschweiâ Bautelie gelten als konstruktive Änderung.
•Mit Rücksicht auf Betriebssicherheit unde Verschleiâ ist die Kupplungskygel stets gut eingefettet zu halten. Setzen Sie stets die Schutzkappe auf, um die Kleidung njch zu verschmutzen. Der Durchmesser der Kugel ist regelmässiâ zu überprüfen. Unter 49.0mm ist die Kugel nich meht verkehrssicher und muâ ausgewechselt werden.
•Wird die Anhängevorrichtung äuâeren Einwirkungen ausgesetzt (z.B. bei einern Verkehrsunfall oder durch Auggahren), so ist die Sicherheit nich mehr gewährleistet. In diesem Fall ist die Anhängeworrichtung auszuwechseln.
•Die angegebenen D- und S-Werte dirfen nich iberschritten werden.
•Der D-Wert errechnet sich aus dem zulässigen Gesamtgewich des Fahrzeugs und der zulässigen Anhängerlast. Daher erhöht sich die Gewichtsgarantie der richtung entsprechend, wenn das zulässige Gesamtgewich des Fahrzeugs herabgesetzt wird. Der D-Wert darf in keinem Fall iberschritten werden.
•Die Anhängevorrichtung ist in der Regel mit einer höheren Gewichs- und Vertikalgarantie als das Fahrzeug ausgestatten. Beim Einsatz der Anhängevorrichtung ist daher darauf zu achten, welche Anhängelast und welche maximale vertikale Belastung in den Fahrzeugpapieren angegeben ist.
•Die Befestigungspunkte der Anhängevorrichtung entsprechen den Anweisungen des Fahrzeugherstellers.
•Vor dem Einbau ist die Anhängevorrichtung auf etwaige Mängel und Transportschäden zu iberfrifen. Vor dem Bohren ist sicherzustellen, daâ keine elektrischen Kable beschärdigt werden können.
•An Stellen, an denen die Anhängevorrichtung an der Karosserie anliegt, ist etwa vorhandenes Geräuschdämpfungsmaterial zu entfernen. Bohrspäne sind zu enternen, Bohrlöcher sind gegen Korrision zu schitzen.
•Alle Schrauben sind nach etwa 1000 km Fahrt nachzuziehen. Es sollten nur die mitgelieferten Schrauben und Mutter benutzt werden, in jedem Fall ist die angegebene Schraubenklasse einzuhalten.
•Wenn der Kugel des abnehmabares Systemes die Nummerplatte deckt, muâ er ebgenommen werden, wenn er mit Anhänger nicht in betrieb ist.
•NB! Variationen in der Ausführung des Autos können ohne unser Wissen vorkommen.
Überprüf deshalb ob die Schablone für das ausschneiden mit dem Auto und der Anhängevorrichtung über eins stimmt.
•Die elektrische Installation ist nach geltenden Vorschriften auszufihren.