31-77 / 332264600001 / 332265600001

ATTENTION : (pour connaître les caractéristiques d'utilisation consulter la carte grise). **FR**
Installé suivant nos recommandations, cet attelage vous donnera entière satisfaction. Nous dégageons toute responsabilité en cas de transformation ou d'utilisation illicite de celui-ci

ACHTUNG: (Nutzungsmerkmale : siehe Fahrzeugschein) **DE**
Diese Anhängevorrichtung wird Sie voll zufrieden stellen, wenn Sie unsere Montageanleitung befolgen.
Im Falle der unerlaubten Veränderung oder des unerlaubten Gebrauchs lehnen wir jede Haftung ab.

BEMÆRK : (for yderligere oplysninger om anvendelsesforhold henvises der til registreringsattesten) **DA**
Hvis dette anhængertræk monteres i henhold til vores anvisninger, vil det være til din fulde tilfredshed.
Vi fralægger os ethvert ansvar ved ulovlig ændring eller brug af anhængertrækket.

ATENCIÓN: (para conocer las características de utilización, consultar el permiso de circulación) **ES**
Instalado siguiendo nuestras recomendaciones, este enganche le dará total satisfacción. No asumiremos ninguna responsabilidad en caso de que haya sido transformado o utilizado ilícitamente.

HUOMIO: (käyttöominaisuuksiin tutustumiseksi on katsottava rekistreriotetta) **FI**
Suositusten mukaan asennettuna tämä vetokoukku täyttää odotuksesi.
Emme ota vastuuta, jos laitetta muutetaan tai käytetään ohjeiden vastaisesti.

LET OP : (voor gebruikskenmerken het kentekenbewijs raadplegen) **NL**
Indien u de koppeling volgens onze aanbevelingen heeft geïnstalleerd, zal het u tot volle tevredenheid stemmen. Wij stellen ons niet aansprakelijk in geval van wijziging of onrechtmatig gebruik.

POZOR: (uživatelské charakteristiky naleznete v technickém průkazu) **CZ**
Tažné zařízení instalované dle našich doporučení vás plně uspokojí. V případě přestavby nebo neoprávněného užívání se zbavujeme veškeré odpovědnosti

FIGYELEM : (a használati jellegzetességeket a forgalmi engedélyből ismerheti meg)
A vonóhorog előírásainknak megfelelő felszerelése esetén a terméket teljes elégedettséggel használhatja. A termék átalakítása vagy tiltott használata esetén semmilyen felelősséget nem vállalunk. **HU**

PLEASE NOTE : (to familiarise yourself with the operating charasteristics refer to the log).
If this tow bar is fitted in accordance with our recommendations it will give a completely satisfaction.
We cannot accept any responsability in the event of changes to or improper use of this item. **EN**

ΠΡΟΣΟΧΗ : (για να πληροφορηθείτε τα χαρακτηριστικά χρήσης συμβο-υλευτείτε την γκρίζα κάρτα) **EL**
Εγκατεστημένο σύμφωνα με τις συστάσεις μας, αυτό το σύστημα ρυμούλκησης θα σας ικανοποιήσει πλήρως. Απεκδυόμεθα πᾶσης ευθύνης σε περίπτωση μετατροπής ή παράνομης χρήσης αυτού.

UWAGA (charakterystyki użytkowania należy sprawdzić w dowodzie rejestracyjnym)
Dyszel holowniczy będzie funkcjonował we właściwy sposób po zainstalowaniu go zgodnie z zaleceniami. Nie ponosimy żadnej odpowiedzialności w przypadku wprowadzenia zmian lub niedozwolonego użycia **PL**

ATTENZIONE : (per conoscere le caratteristiche d'uso consultare il libretto di ircolazione)
Installato seguendo le nostre raccomandazioni, questo gancio da traino vi lascerà completamente soddisfatti.
Respingiamo ogni responsabilità in caso di trasformazione o utilizzo illecito dello stesso. **IT**

ADVARSEL: (for kunnskap om bruksegenskapene, se vognkortet) **NO**
Ved å installere innretningen i samsvar med våre anbefalinger vil du få maksimalt utbytte av dette tilhengerfestet. Vi fraskriver oss alt ansvar hvis tilhengerfestet endres eller brukes på ulovlig måte.

VARNING: (Läs igenom registreringsbeviset för att ta reda på rådande användningsvillkor)
Om du monterar produkten enligt våra anvisningar kommer du uppnå bästa möjliga resultat. Vi avsäger oss allt ansvar i de fall kunden inte följt våra anvisningar fullt ut. **SV**

ВНИМАНИЕ : (чтобы ознакомиться с рабочими характеристиками, изучите технический паспорт автомашины) **RU**
Установленное при соблюдении рекомендаций, данное тягово-сцепное устройство в полной мере удовлетворит ваши потребности. Производитель не несет никакой ответственности в случае деформации или

SIARR / WESTFALIA	31 - 77 SI131	332264600001 SI134	332265600001 SI132

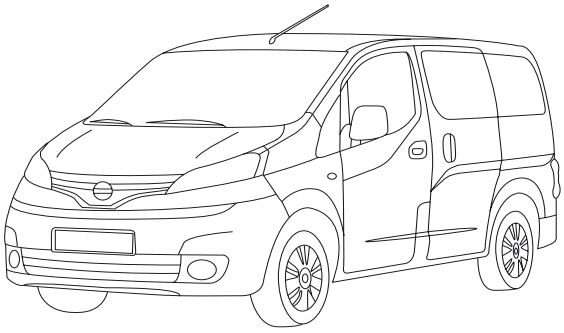

NISSAN NV200

75 kg

1 100 kg

3177 : 21,68 kg
332264 : 18 kg
332265 : 19,9 kg

7,5 kN

e6*94/20*00*0867 - 3177
e6*94/20*00*0878 - 332264
e6*94/20*00*0876 - 332265

2 000 kg

120 min

0 Km 1000 Km

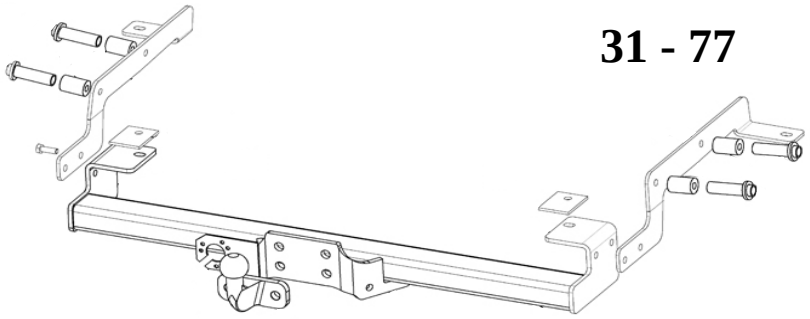

31 - 77

332264

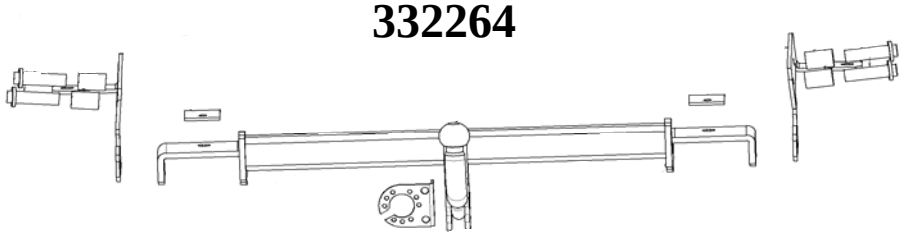

332265

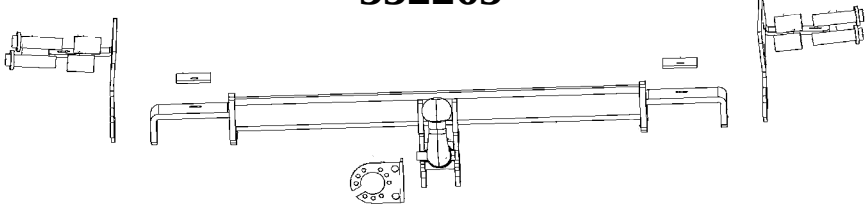

31 - 77

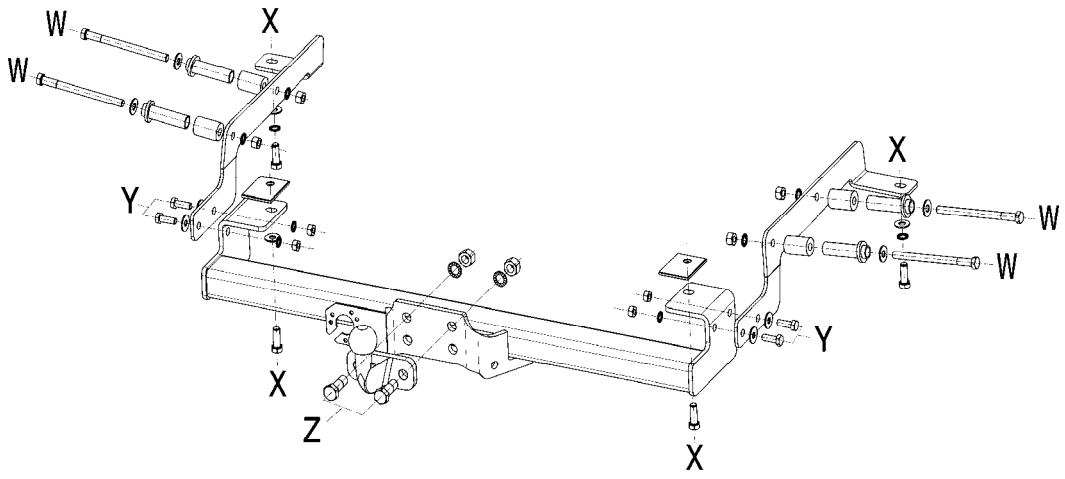

VISSERIE			QTÉ
W		HM12x60 - cl 8.8 - 65 Nm	x 4
		DEC12	x 4
		L 12,5/27	x 4
		M12 - cl8 - 65 Nm	x 4
		12,5/30 lg.45mm	x 4
		Ø 17/12,5 lg85mm	x 4
X		HM12x30 - cl 8.8 - 65 Nm	x 4
		L 12,5/27	x 4
		DEC12	x 4
Y		HM10x30 - cl 8.8 - 40 Nm	x 4
		L 10,5/27	x 4
		DEC10	x 4
		M10 - cl 8 - 40 Nm	x 4
Z		HM16x45 - cl 8.8 - 170 Nm	x 2
		DEC16	x 2
		M16 - cl 8.8 - 170 Nm	x 2

332 264 600 001

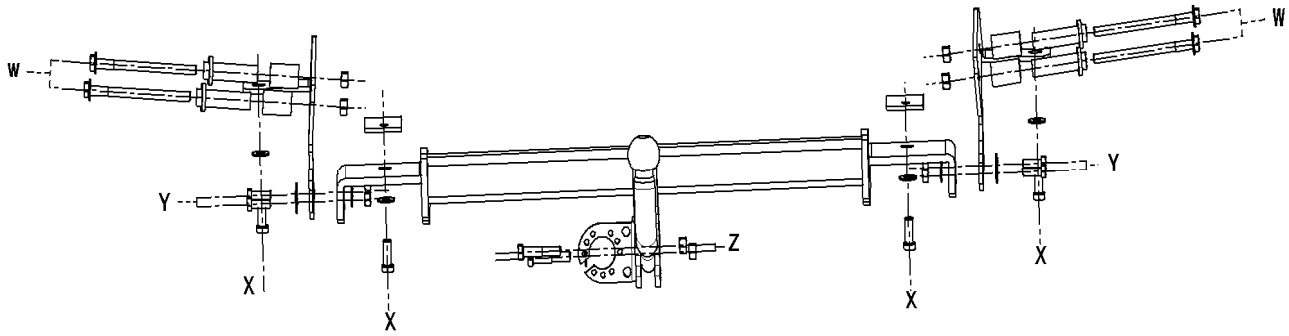

VISSERIE			QTÉ
W		HM12x60 - cl 8.8 - 65 Nm	x 4
		DEC12	x 4
		L 12,5/27	x 4
		M12 - cl8 - 65 Nm	x 4
		12,5/30 lg.45mm	x 4
		Ø 17/12,5 lg85mm	x 4
X		HM12x30 - cl 8.8 - 65 Nm	x 4
		L 12,5/27	x 4
		DEC12	x 4
Y		HM10x30 - cl 8.8 - 40 Nm	x 4
		L 10,5/27	x 4
		DEC10	x 4
		M10 - cl 8 - 40 Nm	x 4
Z		HM12x60 - cl 8.8 - 65 Nm	x 2
		L 12/27	x 2
		M12 - cl 8 - 65 Nm	x 2

332 265 600 001

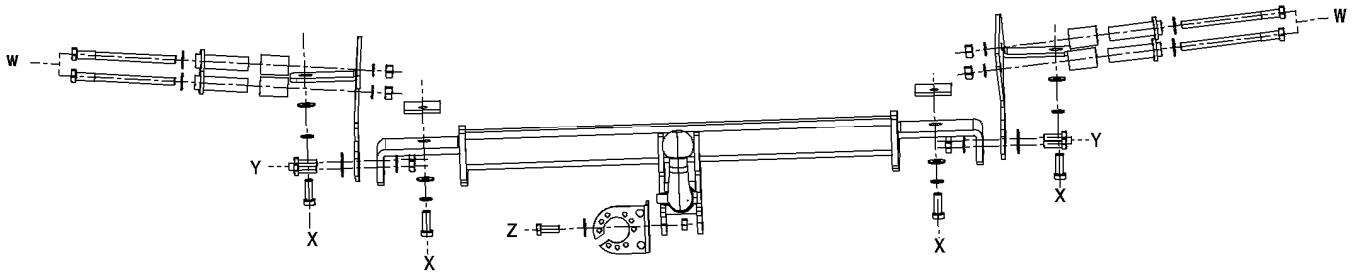

VISSERIE			QTÉ
W		HM12x60 - cl 8.8 - 65 Nm	x 4
		DEC12	x 4
		L 12,5/27	x 4
		M12 - cl8 - 65 Nm	x 4
		12,5/30 lg.45mm	x 4
		Ø 17/12,5 lg85mm	x 4
X		HM12x30 - cl 8.8 - 65 Nm	x 4
		L 12,5/27	x 4
		DEC12	x 4
Y		HM10x30 - cl 8.8 - 40 Nm	x 4
		L 10,5/27	x 4
		DEC10	x 4
		M10 - cl 8 - 40 Nm	x 4
Z		HM12x60 - cl 8.8 - 65 Nm	x 2
		L 12/27	x 2
		M12 - cl 8 - 65 Nm	x 2

3322646000013
32265600001

~~**31 - 77**~~

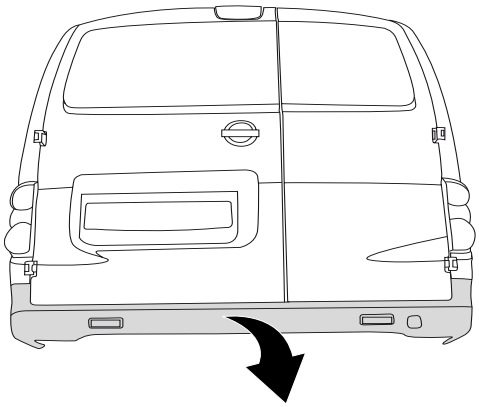

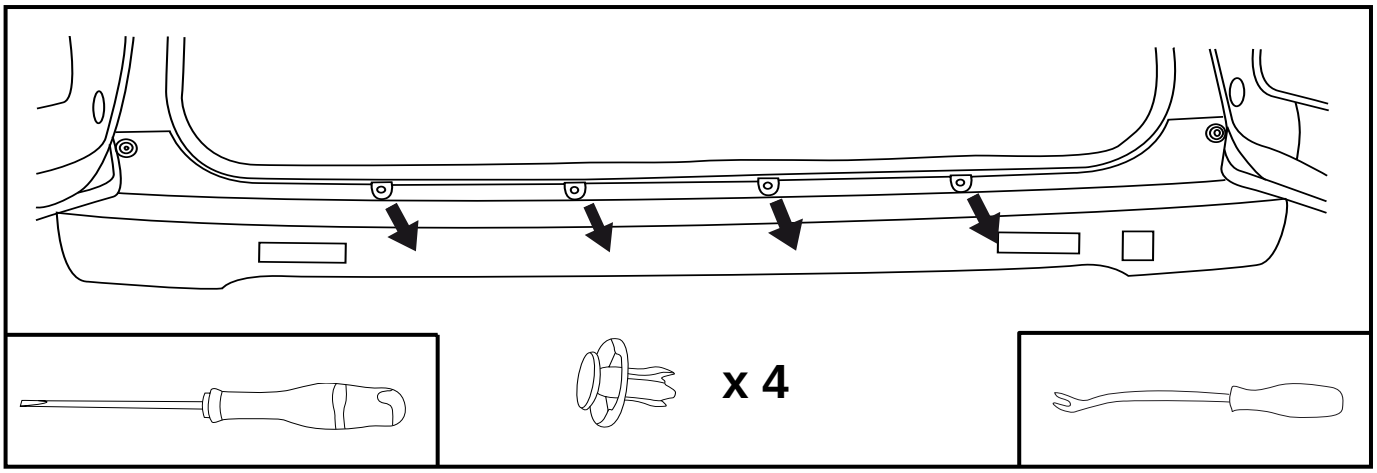

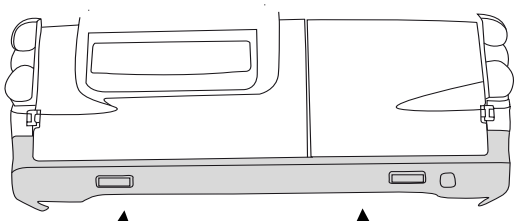

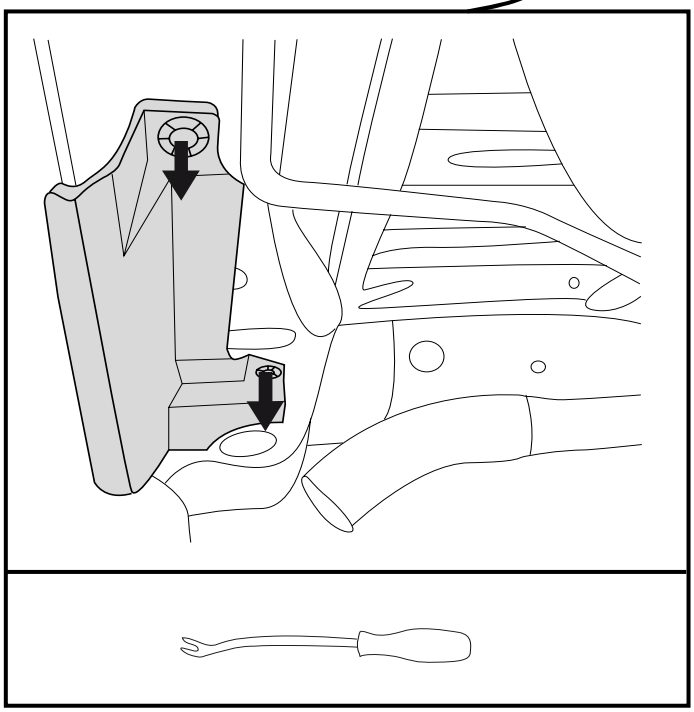

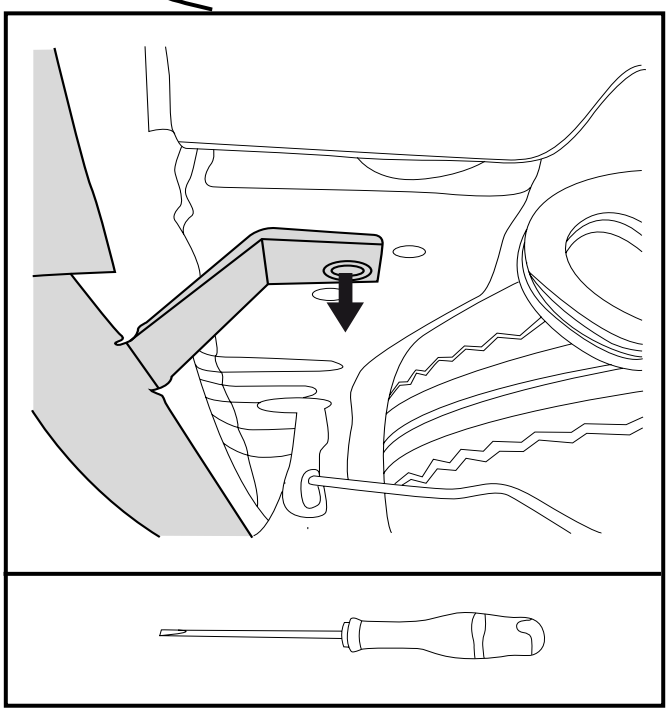

3322646000013
32265600001

~~**31-77**~~

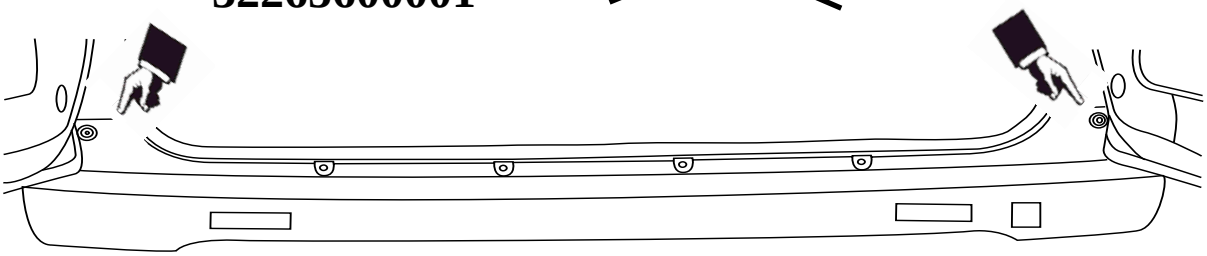

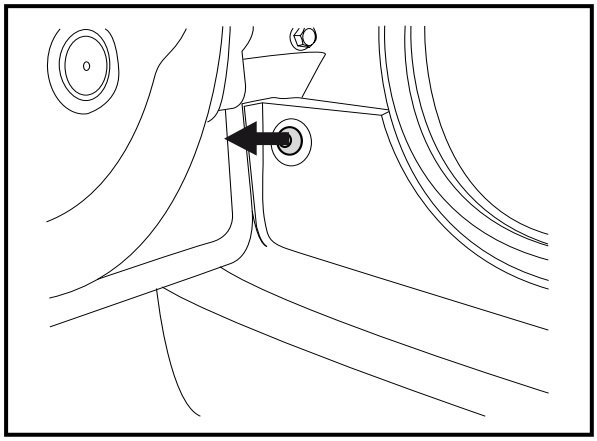

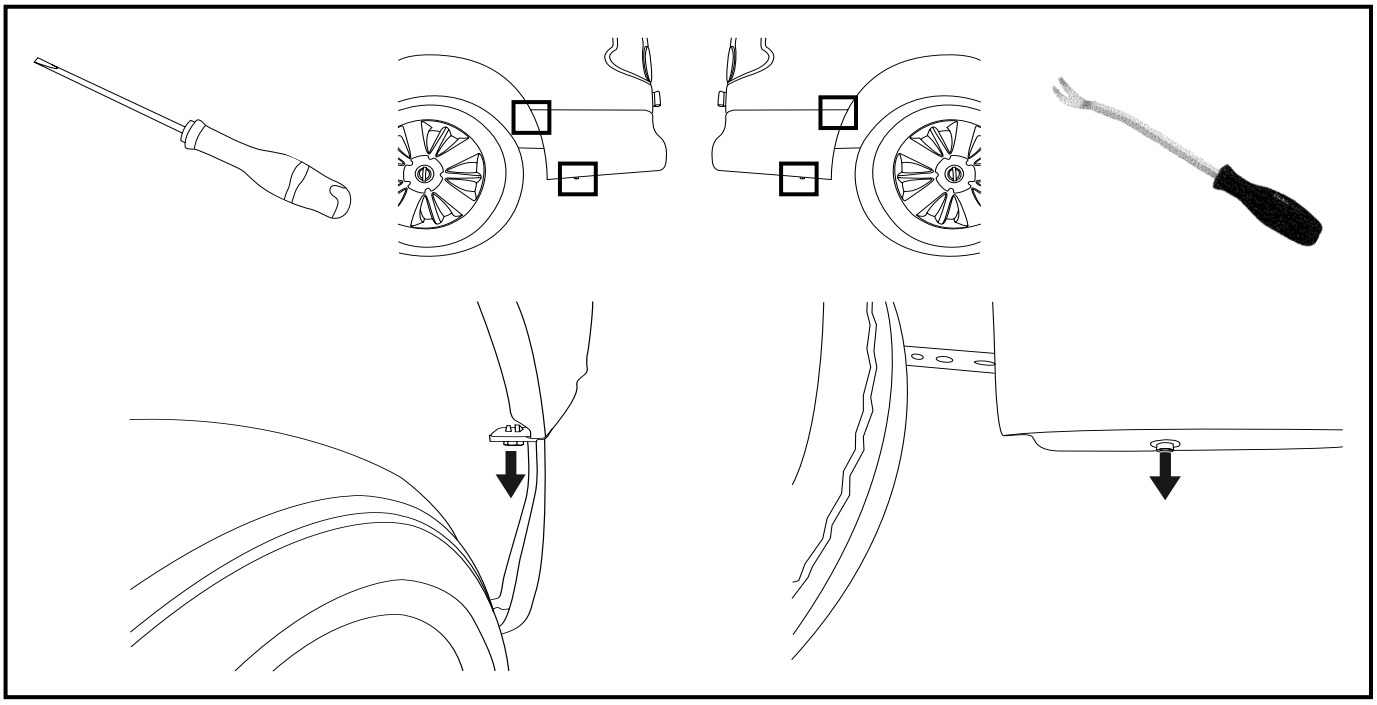

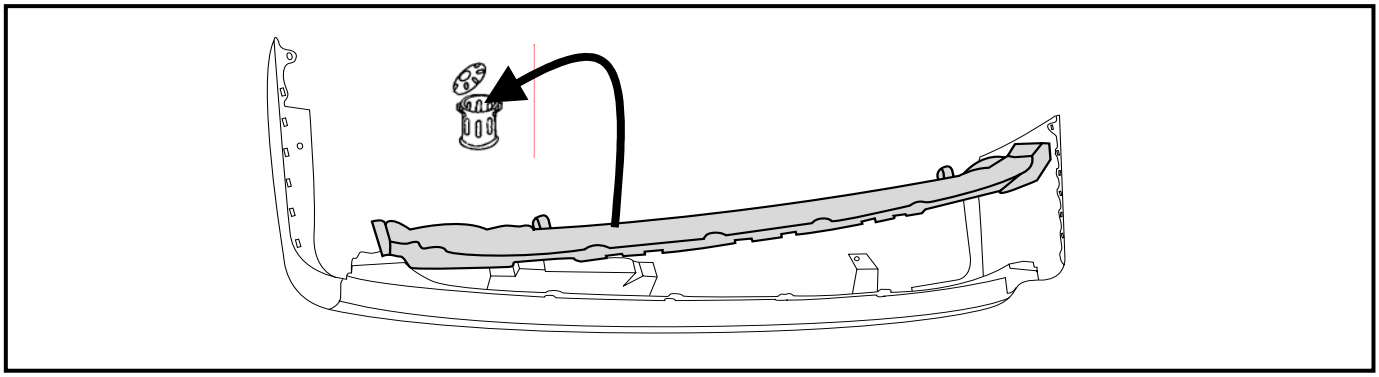

3322646000013
32265600001

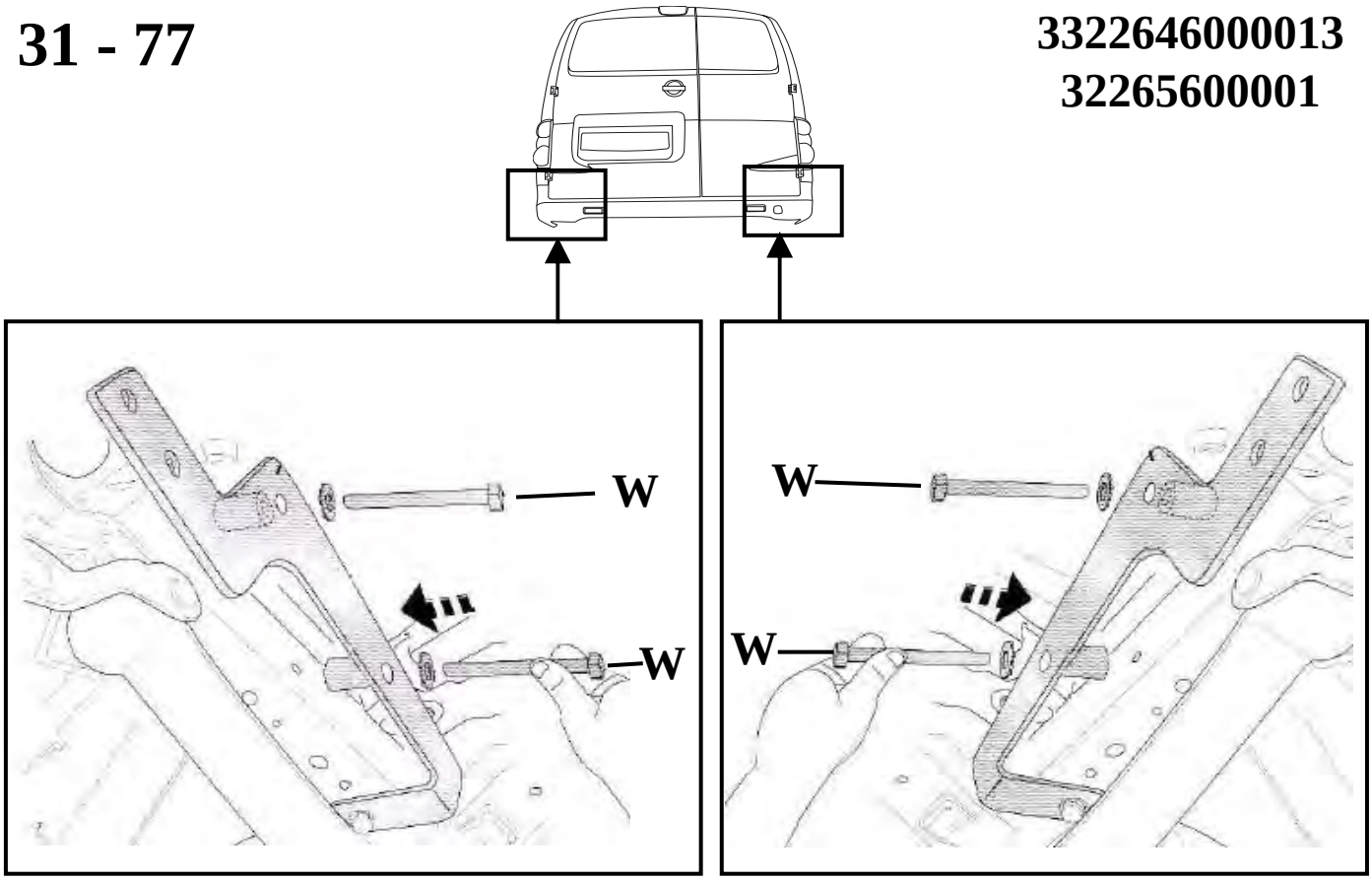

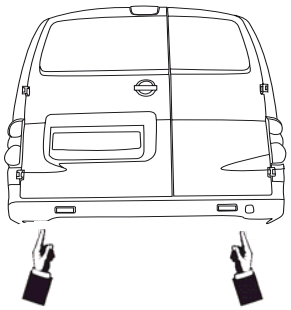

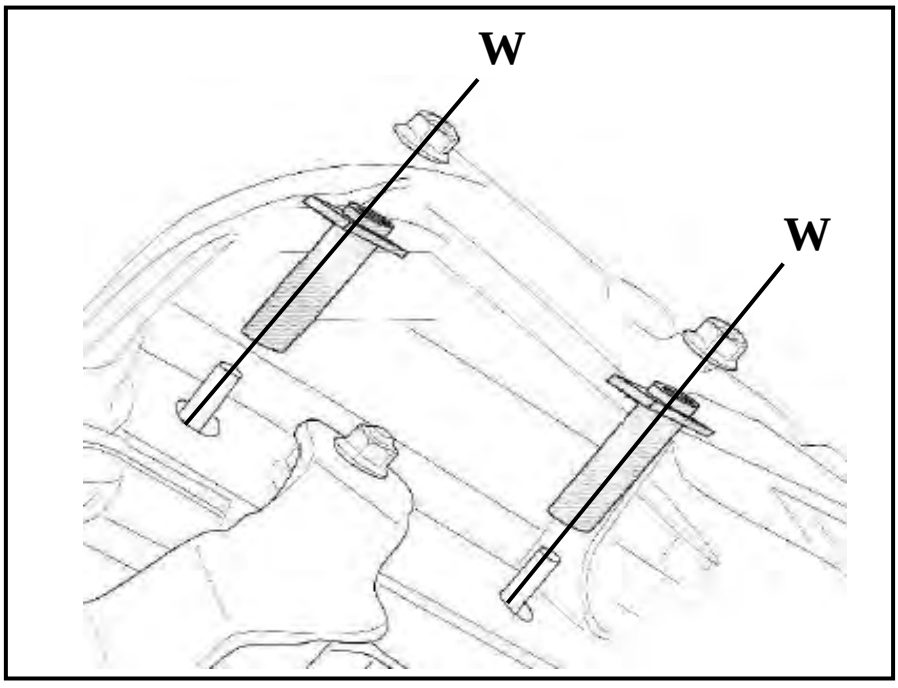

3322646000013
32265600001

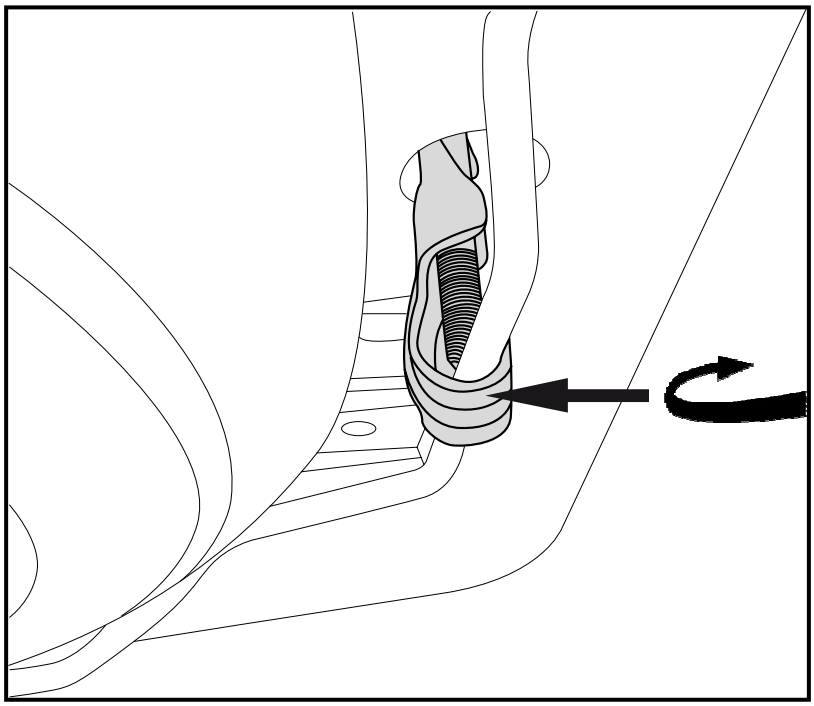

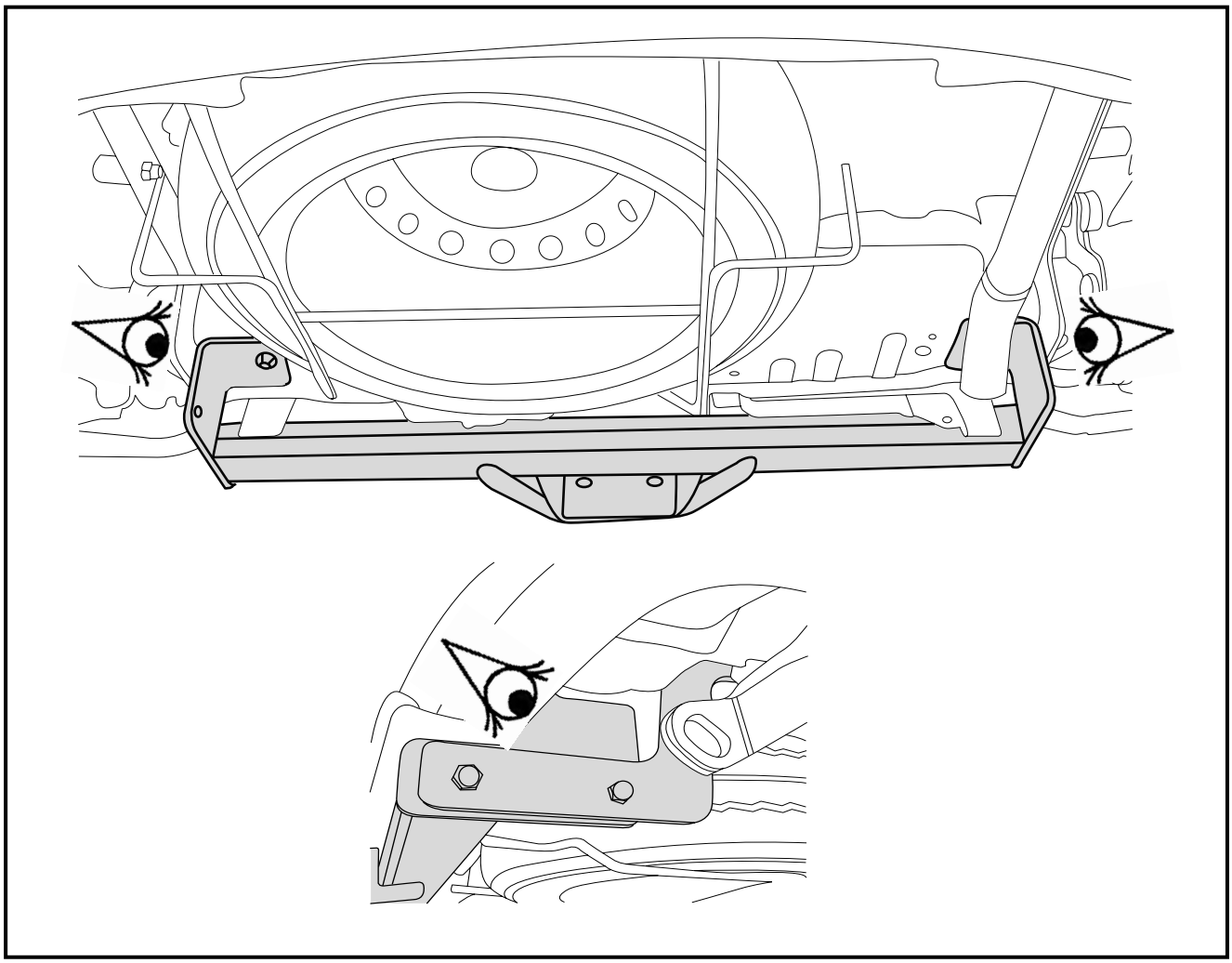

3322646000013
32265600001

~~**31 - 77**~~

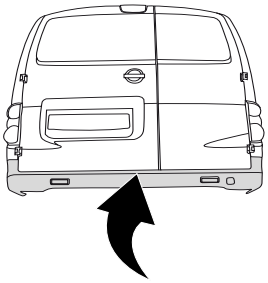

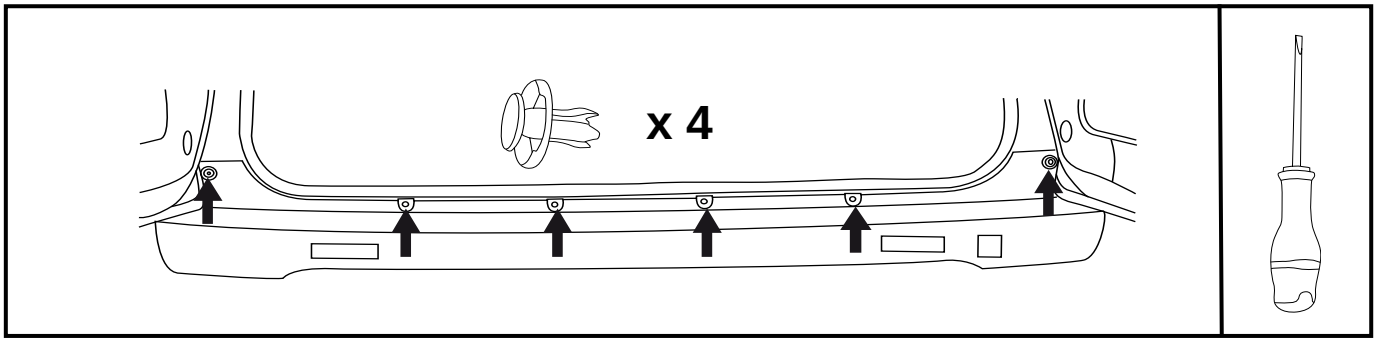

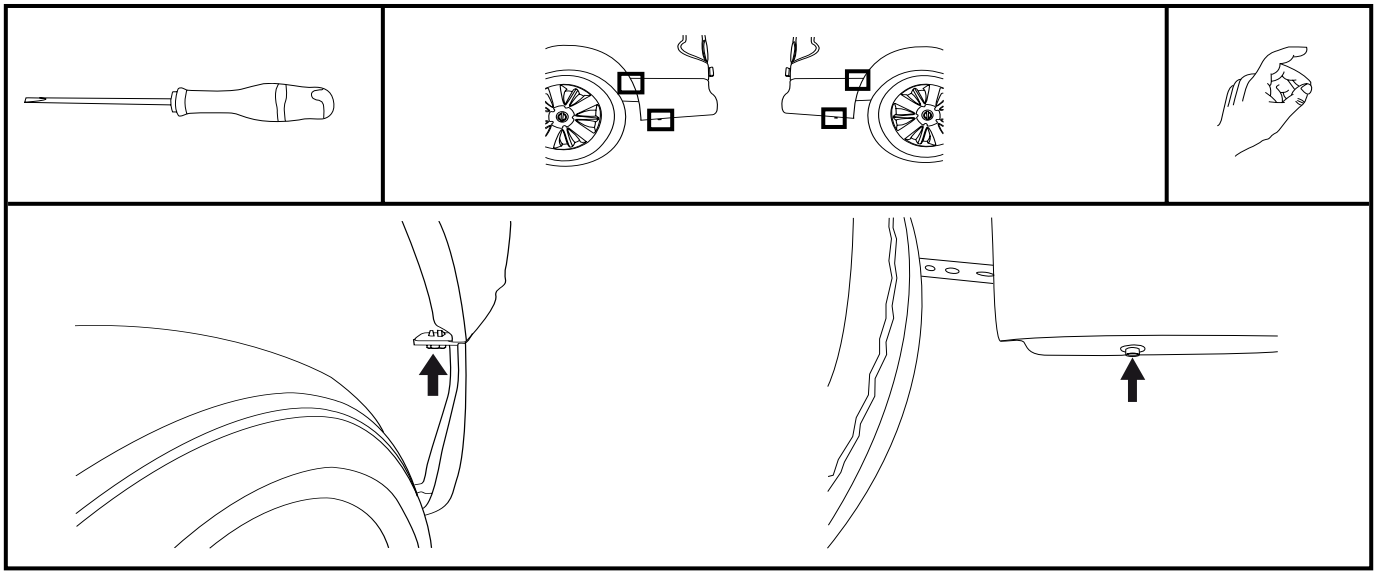

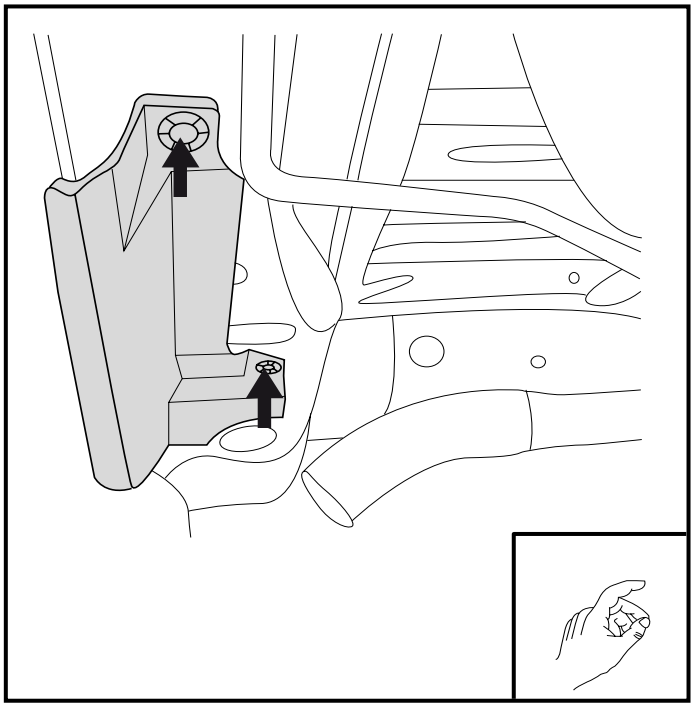

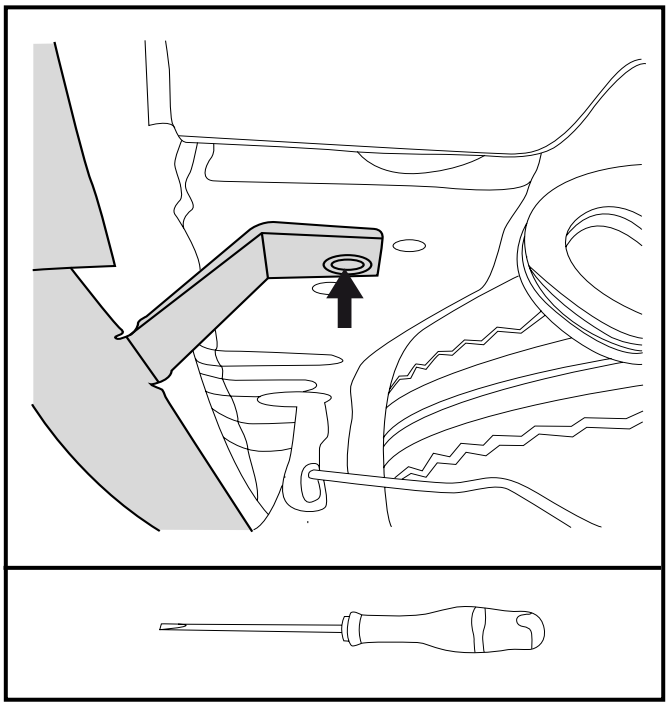

332 264 600 001

~~332265600001~~
~~31 - 77~~

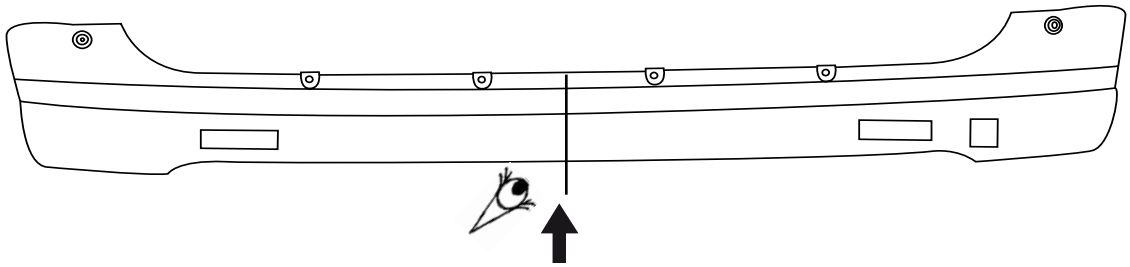

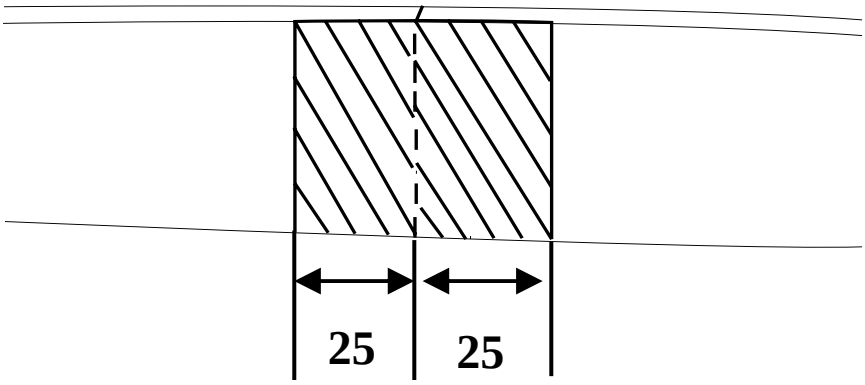

332 265 600 001

~~332264600001~~
~~31 - 77~~

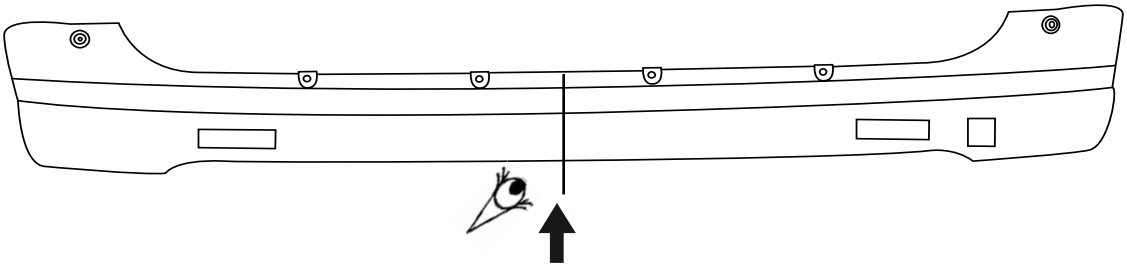

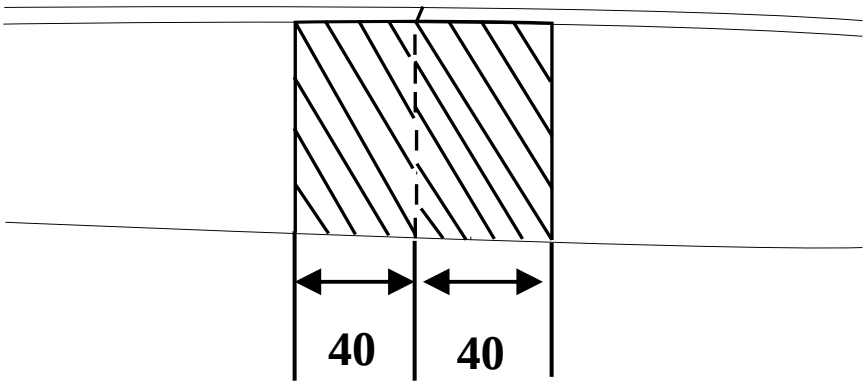

31 - 77

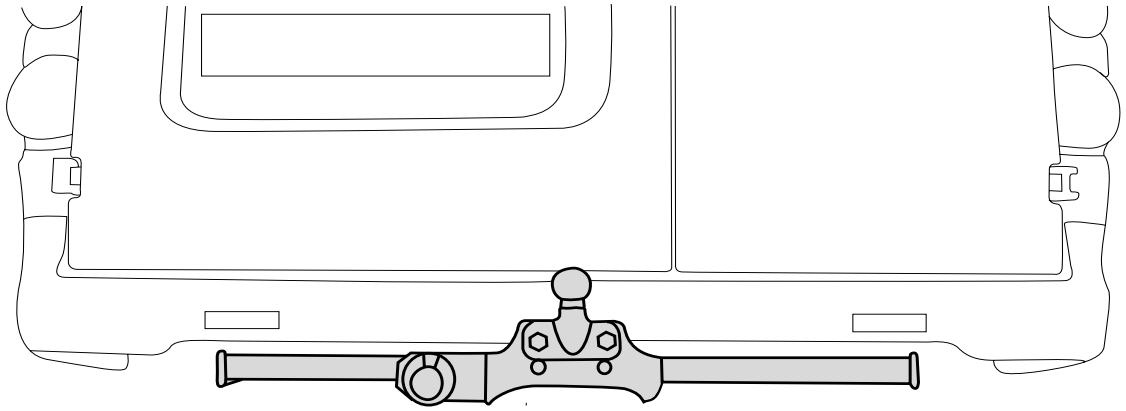

332 264 600 001

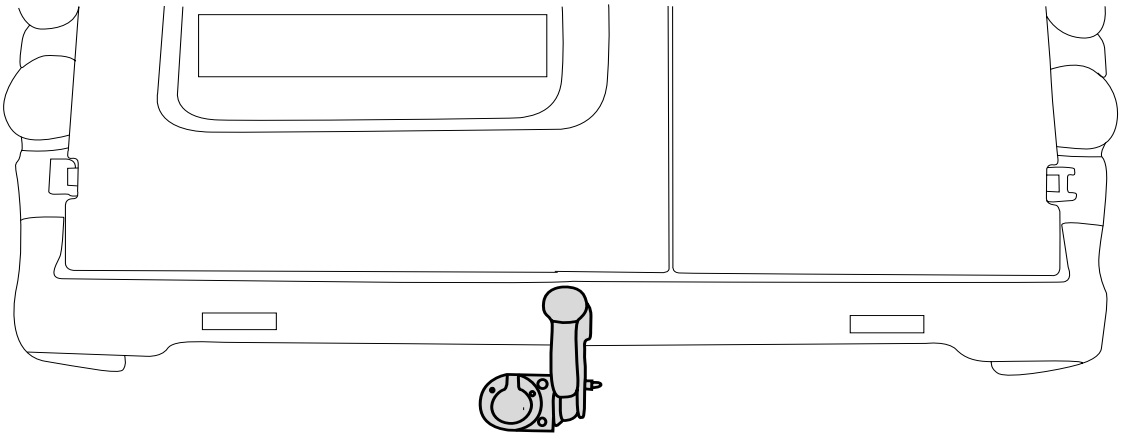

332 265 600 001

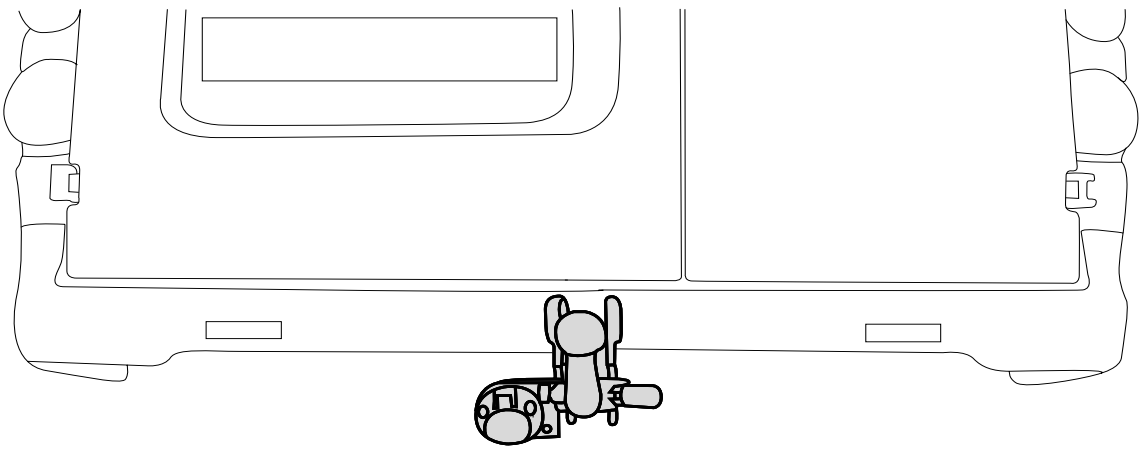

Dispositivo di traino tipo : **31 - 77 - 33226460001 - 332265600001**
Per autoveicolo : **Nissan NV200**
Tipo funzionale : **X11**

Classe e tipo di attacco : **A50-X**
Omologazione : **e6*94/20*00*0867 (31-77) / e6*94/20*00*0878 (332264) / e6*94/20*00*0876 (332265)**
Valore D : **7,5 kN**
Carico verticale max. S : **75 kg**
Massa rimorchiabile : vedi carta di circolazione dell'autoveicolo

In base alla Direttiva europea 94/20, la massa massima rimorchiabile del dispositivo di traino è derterminata dal valore di prova "D" cosí definito :

$$D = (T \times C) / (T + C) \times 0{,}00981 = 7{,}5 \text{ kN}$$

dove : T = Massa complessiva max. della motrice (in kg) e C = Massa rimorchiabile max. della motrice (in kg)

DICHIARAZIONE DI CORRETTO MONTAGGIO :

la sottoscritta Ditta dichiara che il dispositivo di traino tipo _____ è stato installato a regola d'arte, nel rispetto dei punti d'attacco e delle prescrizioni fornite dalla Casa costruttrice

sul veicolo Berlingo/Partner

targato _____

lì _____

timbro et firma

Si dichiara inoltre di aver informato l'utente del veicolo sull'USO e MANUTENZIONE del dispositivo stesso.