5285 - 316308600001

ATTENTION : (pour connaître les caractéristiques d'utilisation consulter la carte grise). **FR**
Installé suivant nos recommandations, cet attelage vous donnera entière satisfaction. Nous dégageons toute responsabilité en cas de transformation ou d'utilisation illicite de celui-ci

ACHTUNG: (Nutzungsmerkmale : siehe Fahrzeugschein) **DE**
Diese Anhängevorrichtung wird Sie voll zufrieden stellen, wenn Sie unsere Montageanleitung befolgen.
Im Falle der unerlaubten Veränderung oder des unerlaubten Gebrauchs lehnen wir jede Haftung ab.

PLEASE NOTE : (to familiarise yourself with the operating charasteristics refer to the log).
If this tow bar is fitted in accordance with our recommendations it will give a completely satisfaction.
We cannot accept any responsability in the event of changes to or improper use of this item. **EN**

BEMÆRK : (for yderligere oplysninger om anvendelsesforhold henvises der til registreringsattesten) **DA**
Hvis dette anhængertræk monteres i henhold til vores anvisninger, vil det være til din fulde tilfredshed.
Vi fralægger os ethvert ansvar ved ulovlig ændring eller brug af anhængertrækket.

ΠΡΟΣΟΧΗ : (για να πληροφορηθείτε τα χαρακτηριστικά χρήσης συμβο-υλευτείτε την γκρίζα κάρτα) **EL**
Εγκατεστημένο σύμφωνα με τις συστάσεις μας, αυτό το σύστημα ρυμούλκησης θα σας ικανοποιήσει πλήρως. Απεκδυόμεθα πᾶσης ευθύνης σε περίπτωση μετατροπής ή παράνομης χρήσης αυτού.

ATENCIÓN: (para conocer las características de utilización, consultar el permiso de circulación) **ES**
Instalado siguiendo nuestras recomendaciones, este enganche le dará total satisfacción. No asumi-remos ninguna responsabilidad en caso de que haya sido transformado o utilizado ilícitamente.

UWAGA (charakterystyki użytkowania należy sprawdzić w dowodzie rejestracyjnym)
Dyszel holowniczy będzie funkcjonował we właściwy sposób po zainstalowaniu go zgodnie z zaleceniami. Nie ponosimy żadnej odpowiedzialności w przypadku wprowadzenia zmian lub niedozwolonego użycia **PL**

HUOMIO: (käyttöominaisuuksiin tutustumiseksi on katsottava rekistreriotetta) **FI**
Suositusten mukaan asennettuna tämä vetokoukku täyttää odotuksesi.
Emme ota vastuuta, jos laitetta muutetaan tai käytetään ohjeiden vastaisesti.

ATTENZIONE : (per conoscere le caratteristiche d'uso consultare il libretto di ircolazione)
Installato seguendo le nostre raccomandazioni, questo gancio da traino vi lascerà completamente soddisfatti.
Respingiamo ogni responsabilità in caso di trasformazione o utilizzo illecito dello stesso. **IT**

LET OP : (voor gebruikskenmerken het kentekenbewijs raadplegen) **NL**
Indien u de koppeling volgens onze aanbevelingen heeft geïnstalleerd, zal het u tot volle tevredenheid stemmen. Wij stellen ons niet aansprakelijk in geval van wijziging of onrechtmatig gebruik.

ADVARSEL: (for kunnskap om bruksegenskapene, se vognkortet) **NO**
Ved å installere innretningen i samsvar med våre anbefalinger vil du få maksimalt utbytte av dette tilhengerfestet. Vi fraskriver oss alt ansvar hvis tilhengerfestet endres eller brukes på ulovlig måte.

POZOR: (uživatelské charakteristiky naleznete v technickém průkazu) **CZ**
Tažné zařízení instalované dle našich doporučení vás plně uspokojí. V případě přestavby nebo neoprávněného užívání se zbavujeme veškeré odpovědnosti

VARNING: (Läs igenom det grå bladet för att ta reda på rådande användningsvillkor)
Om du monterar produkten enligt våra anvisningar kommer du uppnå bästa möjliga esultat. Vi avsäger oss allt ansvar i de fall kunden inte följt våra anvisningar fullt ut. **SV**

FIGYELEM : (a használati jellegzetességeket a forgalmi engedélyből ismerheti meg)
A vonóhorog előírásainknak megfelelő felszerelése esetén a terméket teljes elégedettséggel használhatja. A termék átalakítása vagy tiltott használata esetén semmilyen felelősséget nem vállalunk. **HU**

ВНИМАНИЕ : (чтобы ознакомиться с рабочими характеристиками, изучите технический паспорт автомашины) **RU**
Установленное при соблюдении рекомендаций, данное тягово-сцепное устройство в полной мере удовлетворит ваши потребности. Производитель не несет никакой ответственности в случае деформации или

SIARR	5285 SI113
WESTFALIA	316308600001

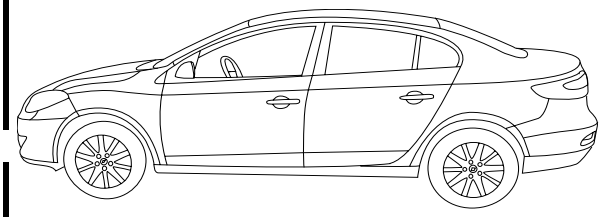

Fluence > 11/2009

Kg 1857 kg



Kg 1300 kg



Kg 75 kg

D

7,50 kN

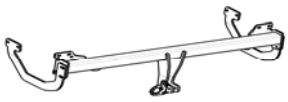

Kg 22,5 kg

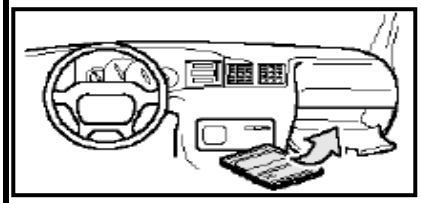

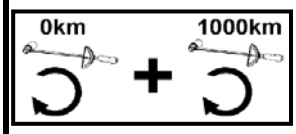

Certified e6*94/20*00*0816

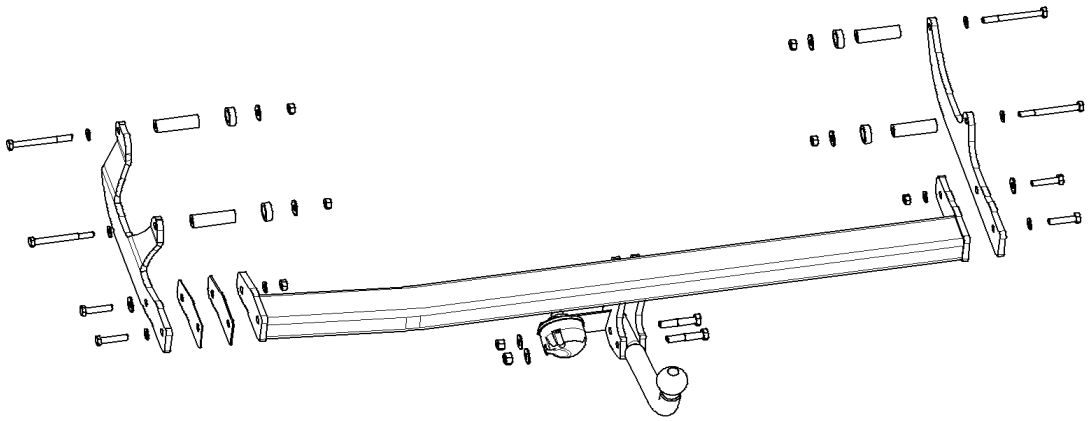

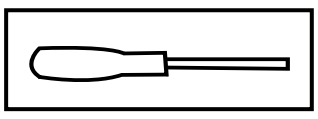

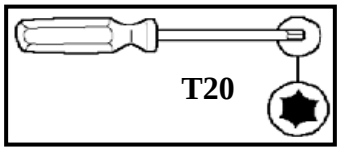

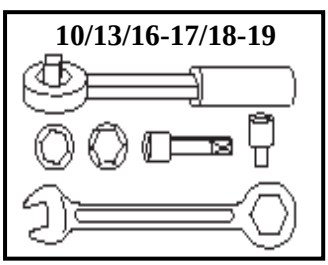

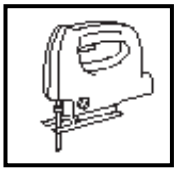

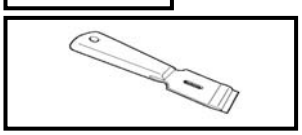

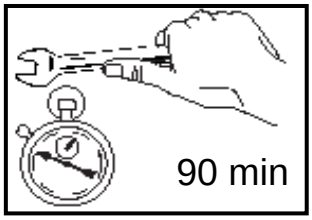

5285

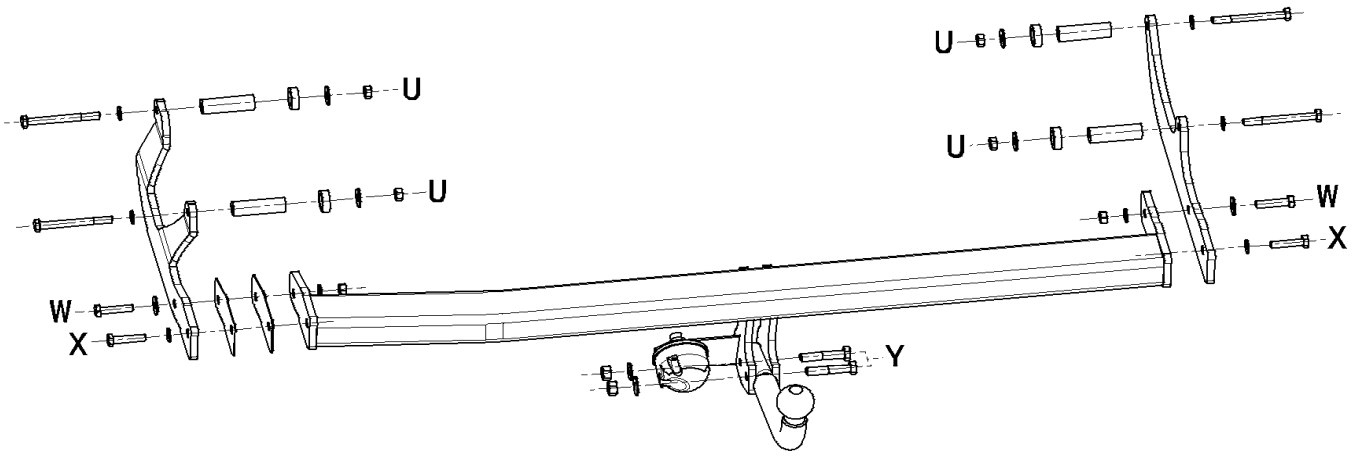

U		HM10x100 - cl10.9 - 40Nm	x 4
		CS 10	x 4
		20/10,5 x 71	x 4
		20/32	x 4
		L 10,5/27	x 4
		M10 - cl10	x 4
W		HM10x45 - cl8.8 - 40Nm	x 2
		L 10,5/27	x 2
		CS 10	x 2
		M10 -cl8	x 2
X		HM10,5x45 - cl8,8 - 40Nm	x 2
		CS 10	x 2
Y		HM12x60 - cl8.8 - 65Nm	x 2
		CS 12	x 2
		M12 - cl8	x 2

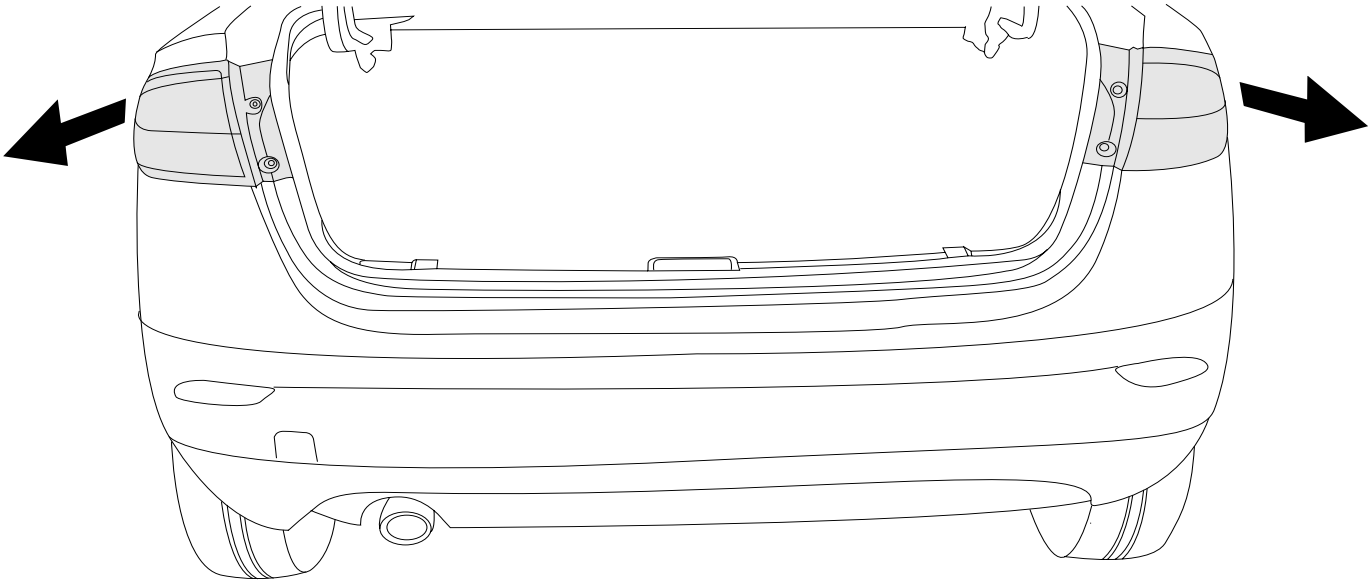

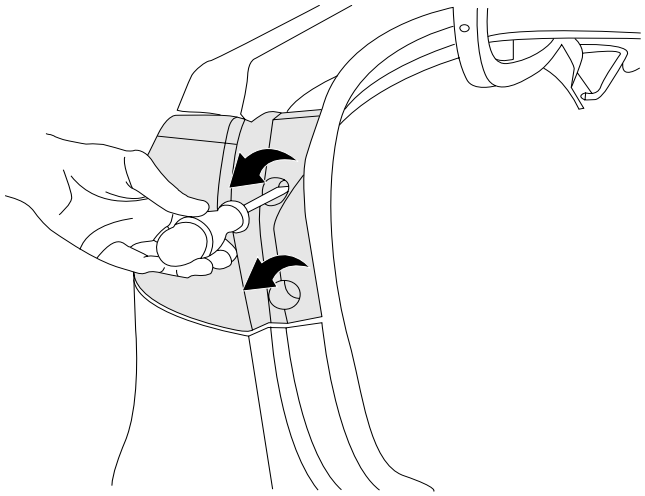

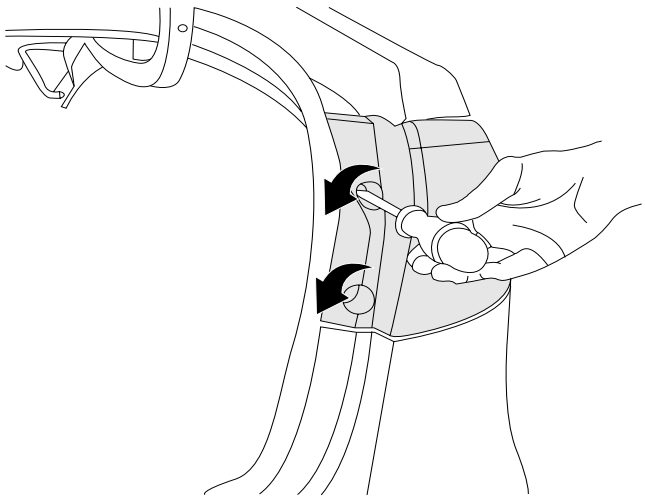

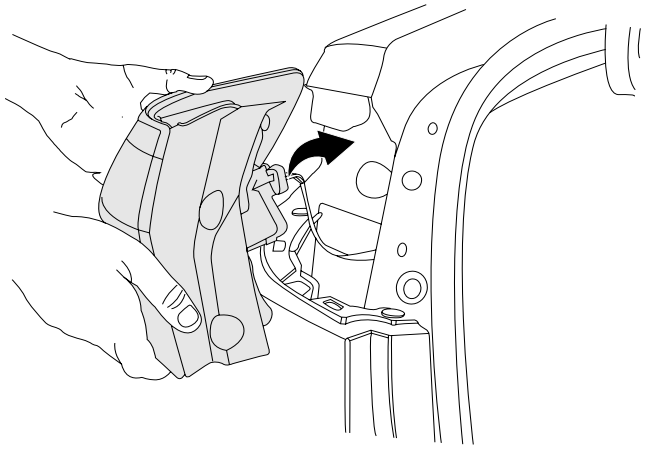

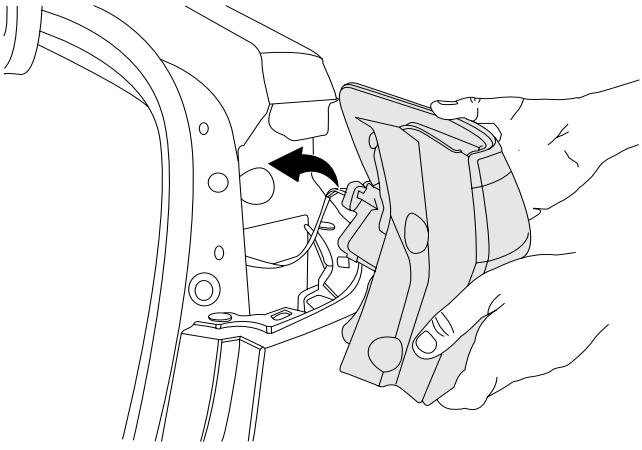

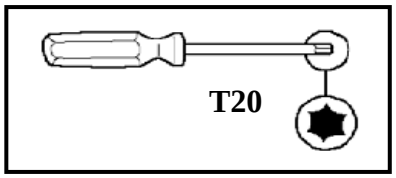
T20

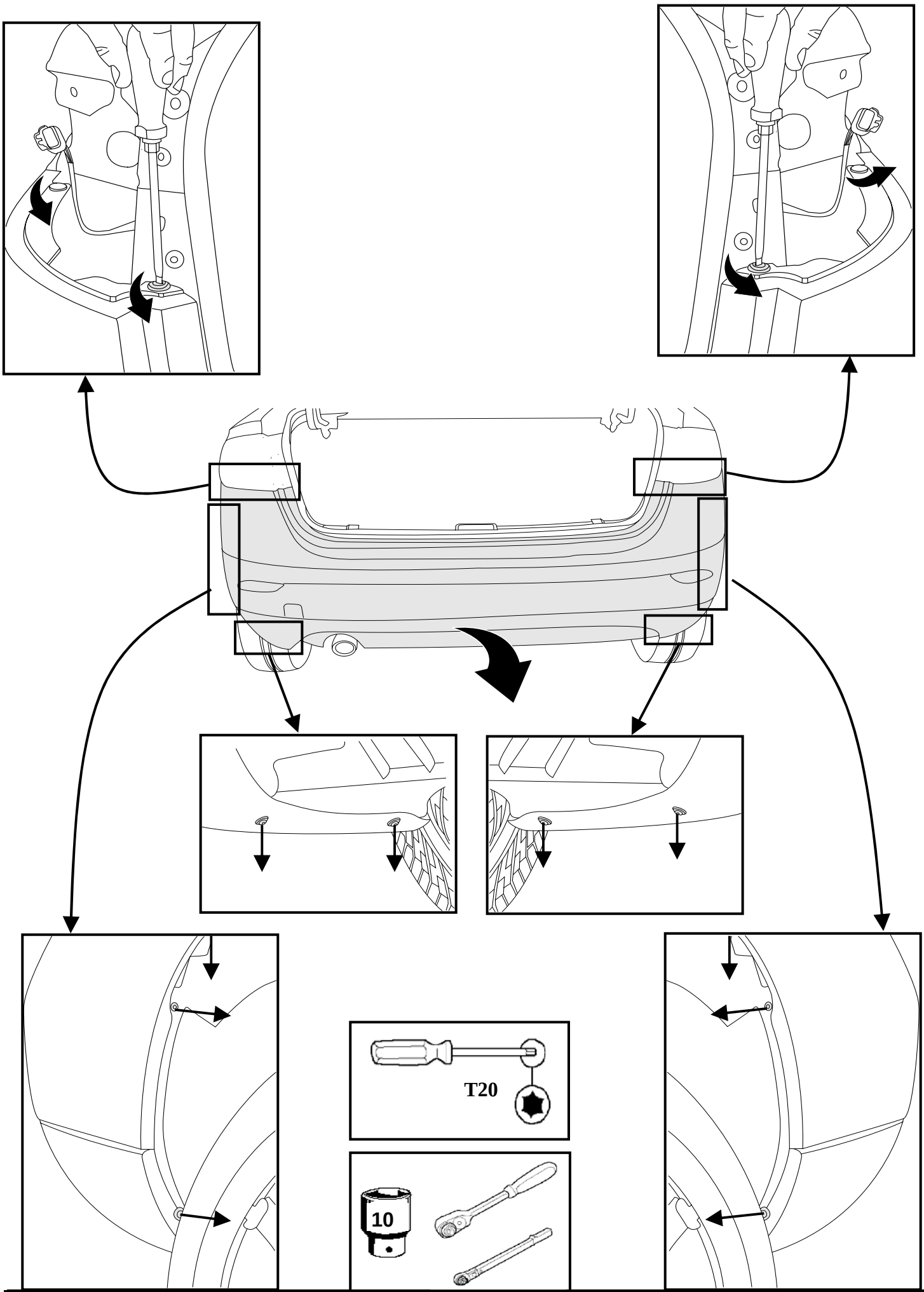
T20
10

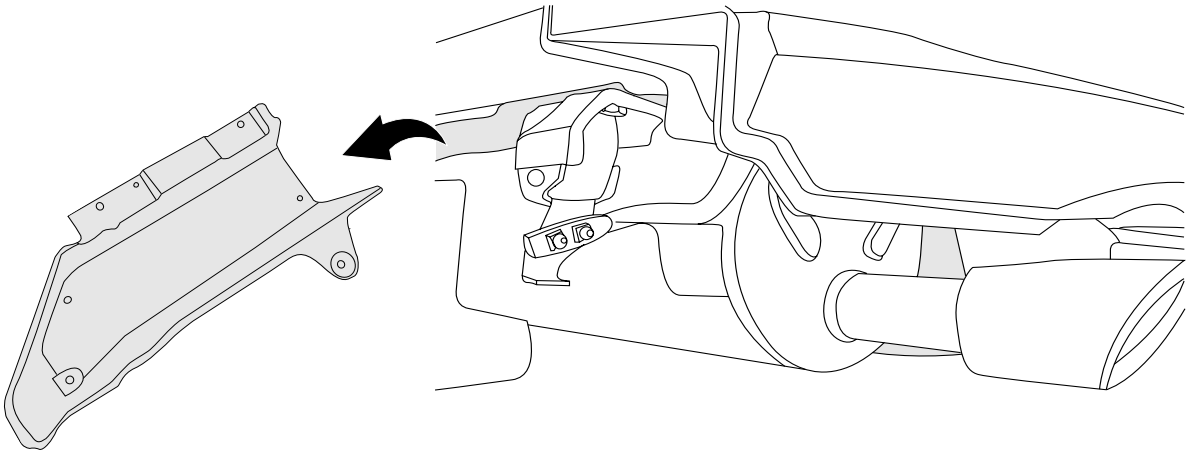

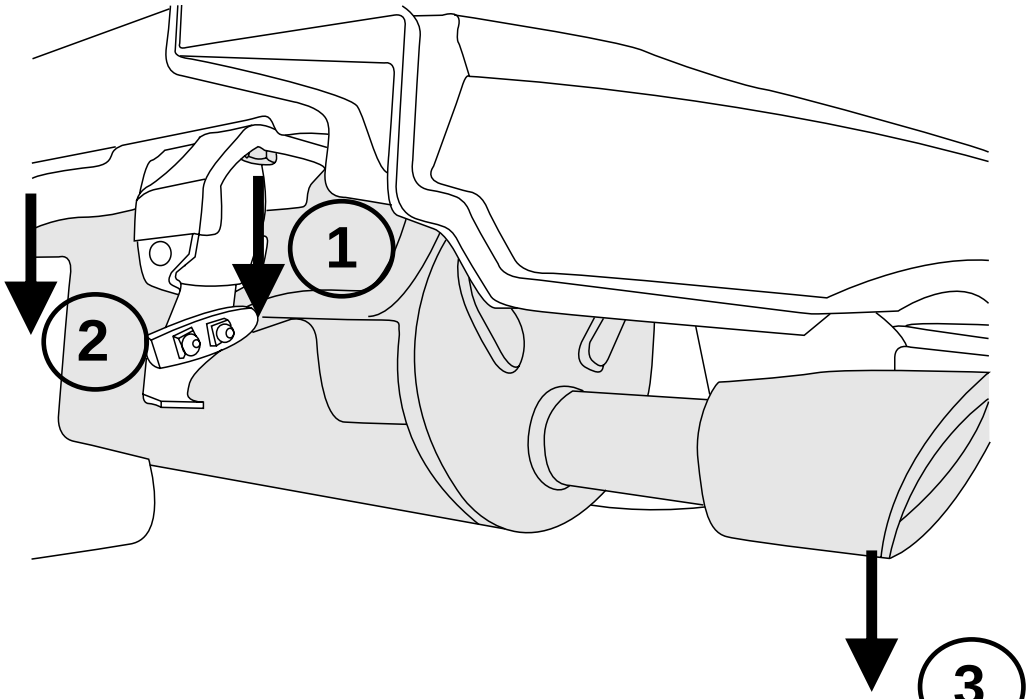

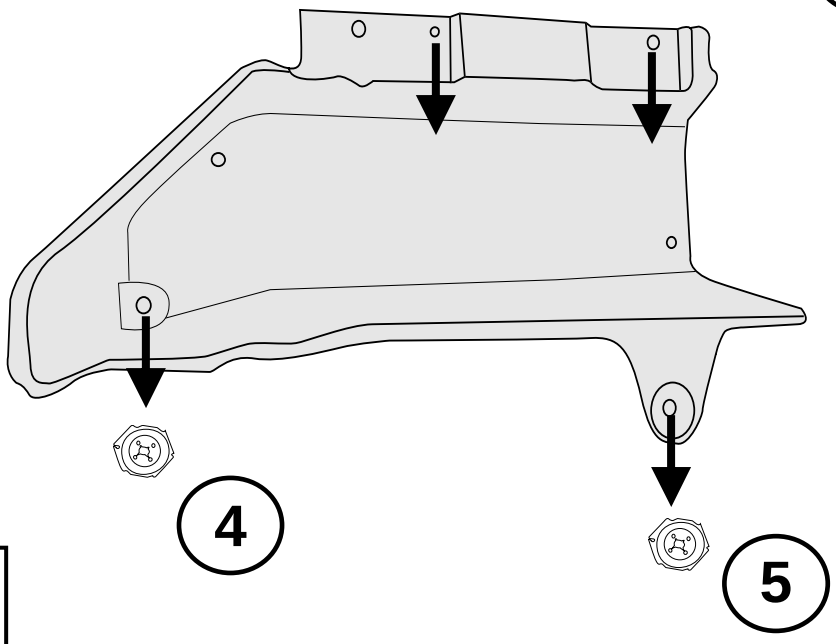

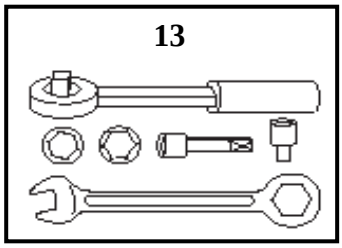

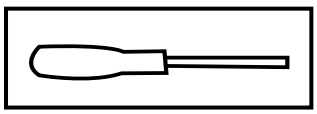

5285	**12/11/2009**	**5 / 12**

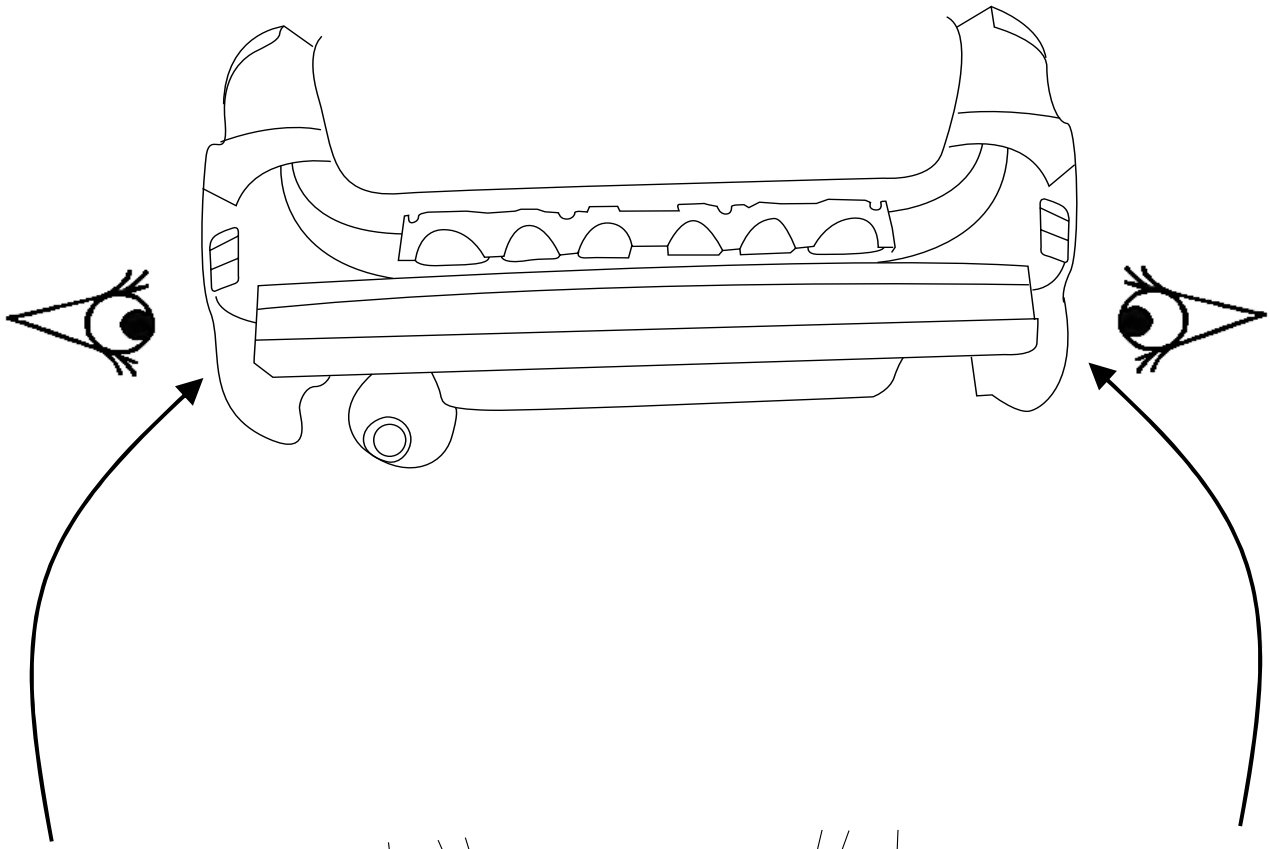

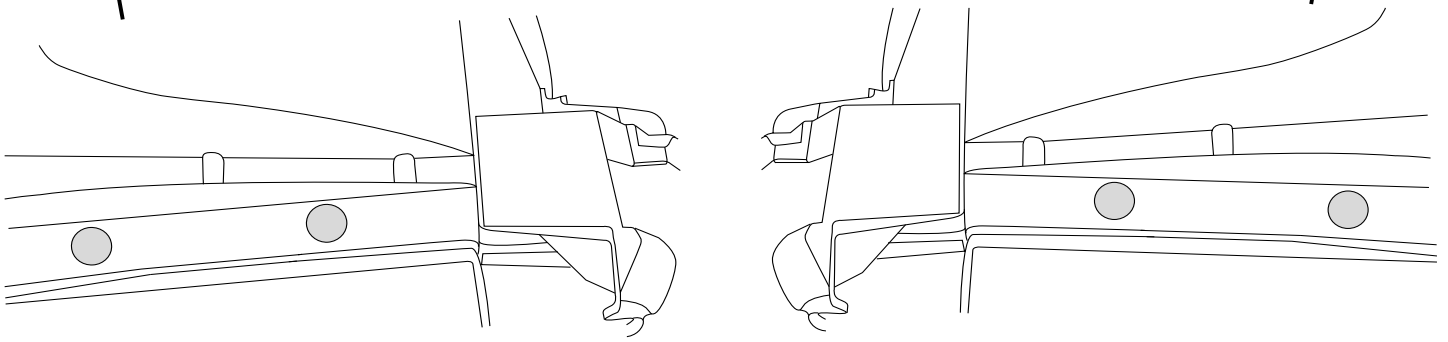

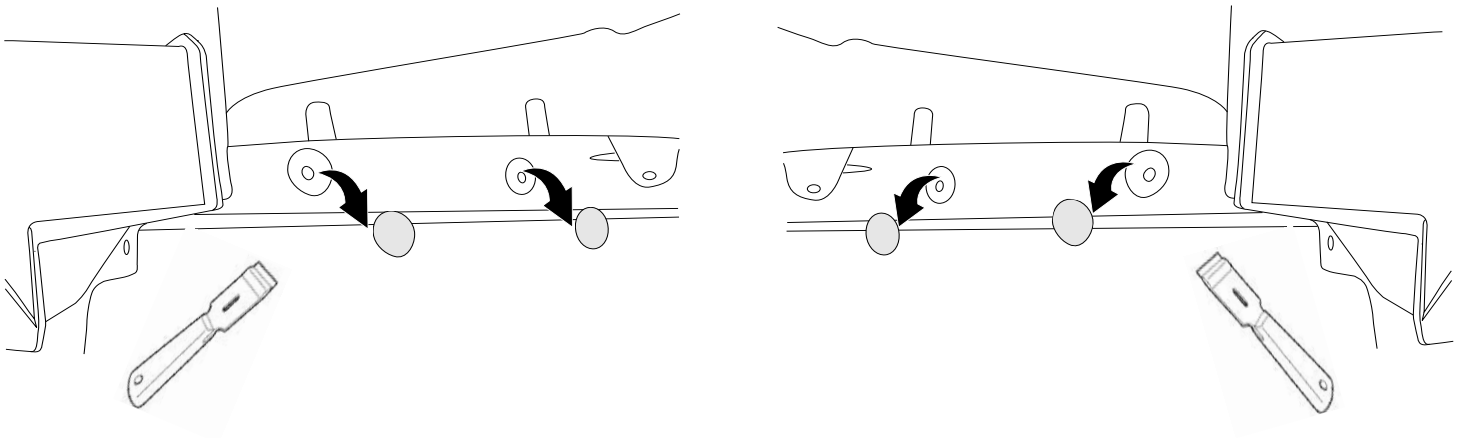

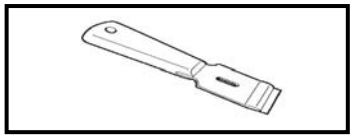

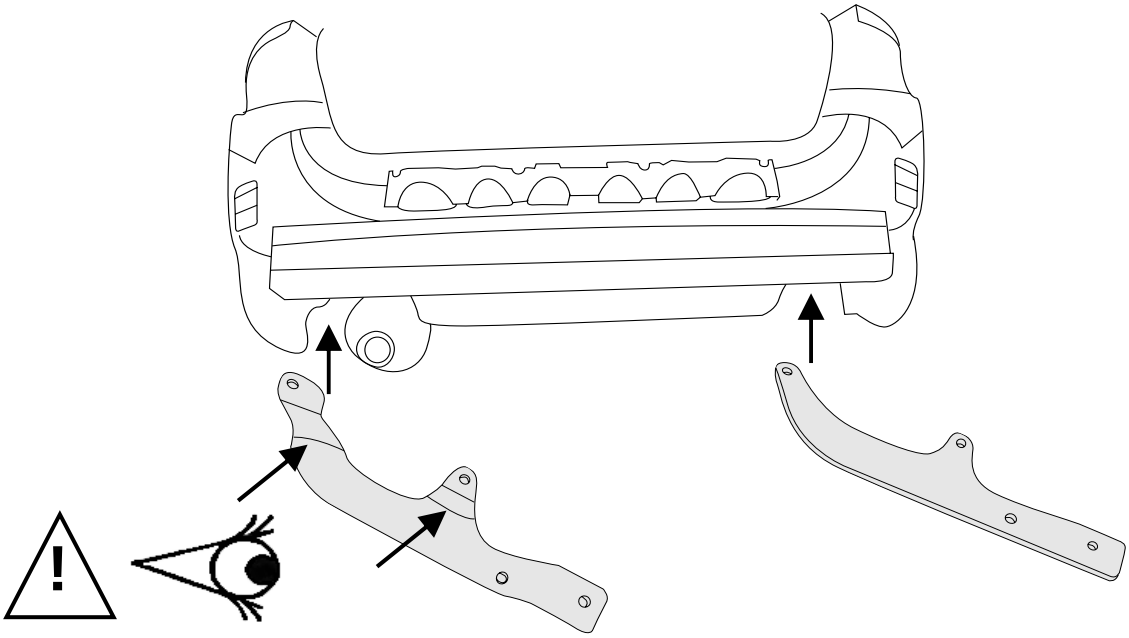

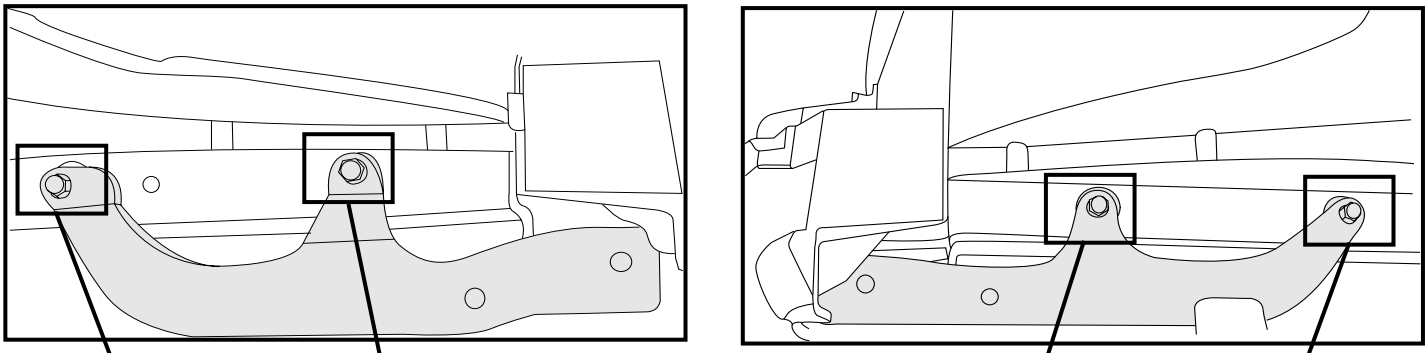

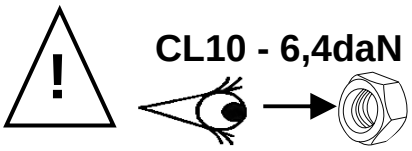
CL10 - 6,4daN

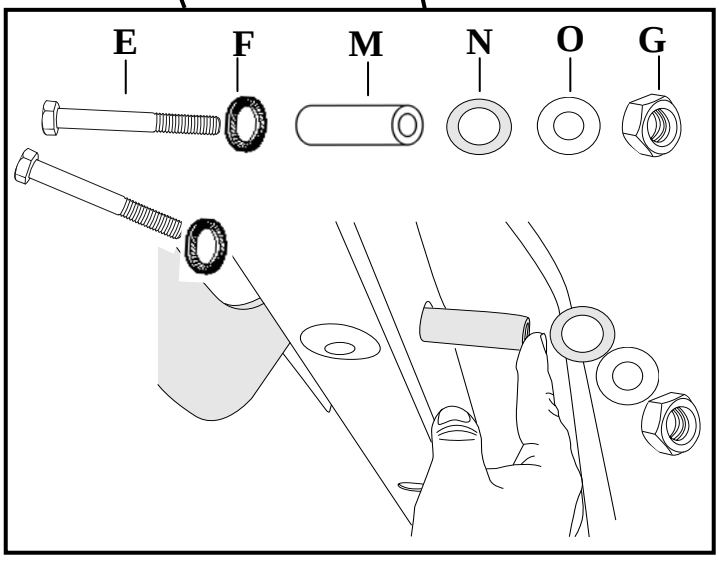
E
F
M
N
O
G

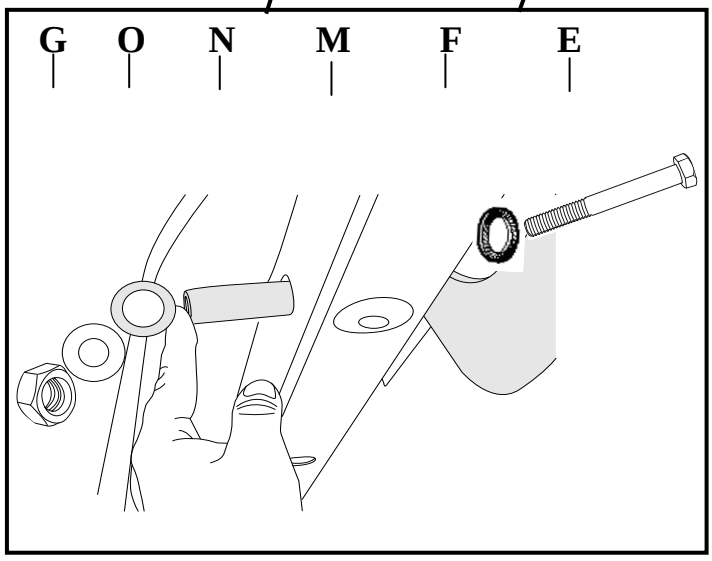
G
O
N
M
F
E

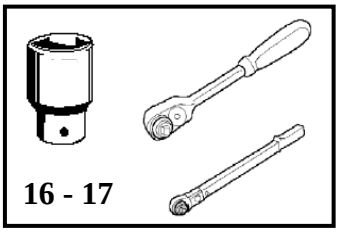
16 - 17

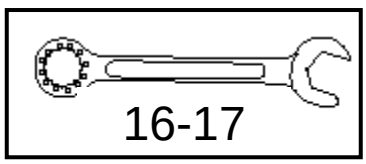
16-17

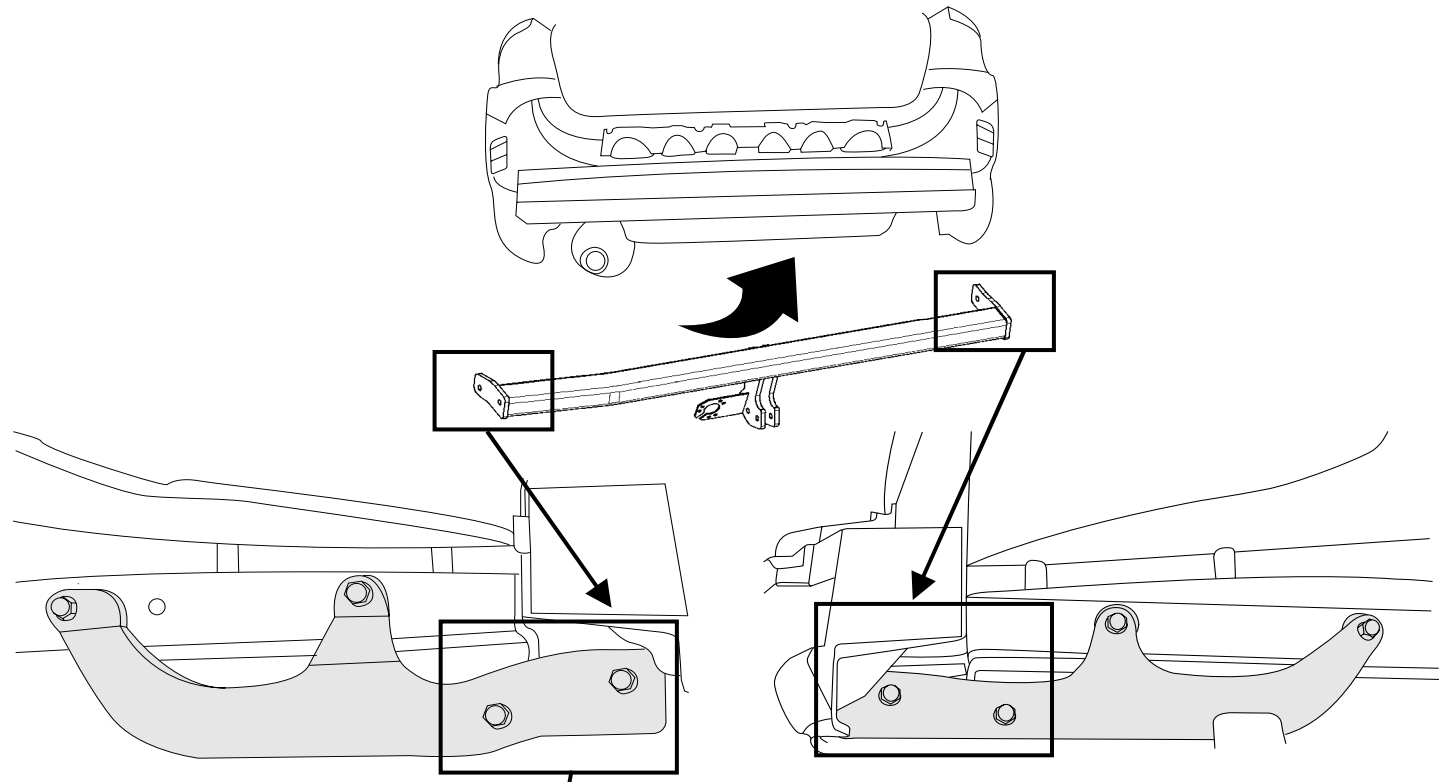

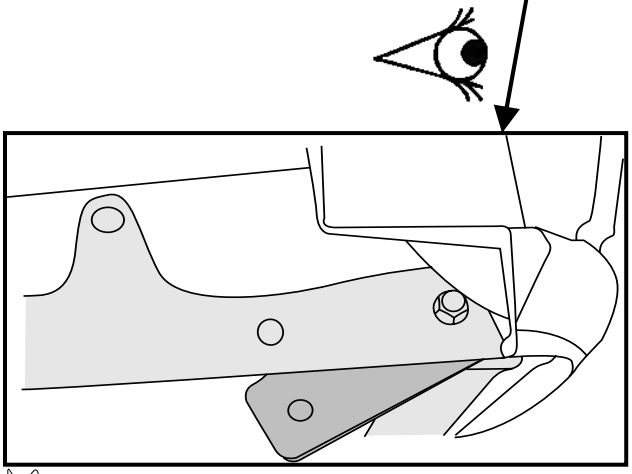

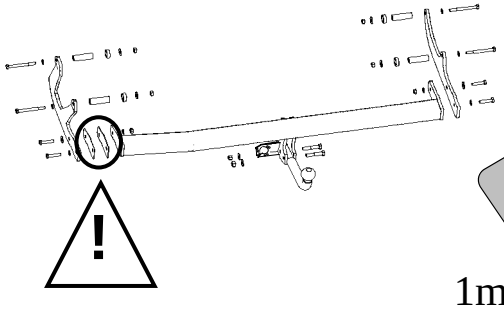

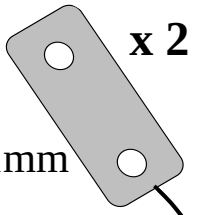

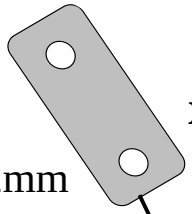

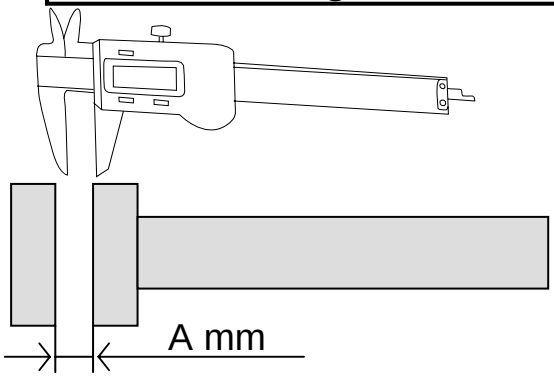



A mm = B mm

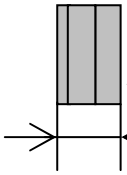

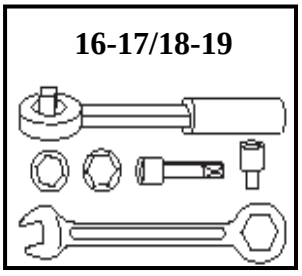

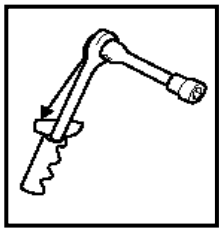



CL8 - 3,69daN

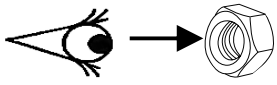

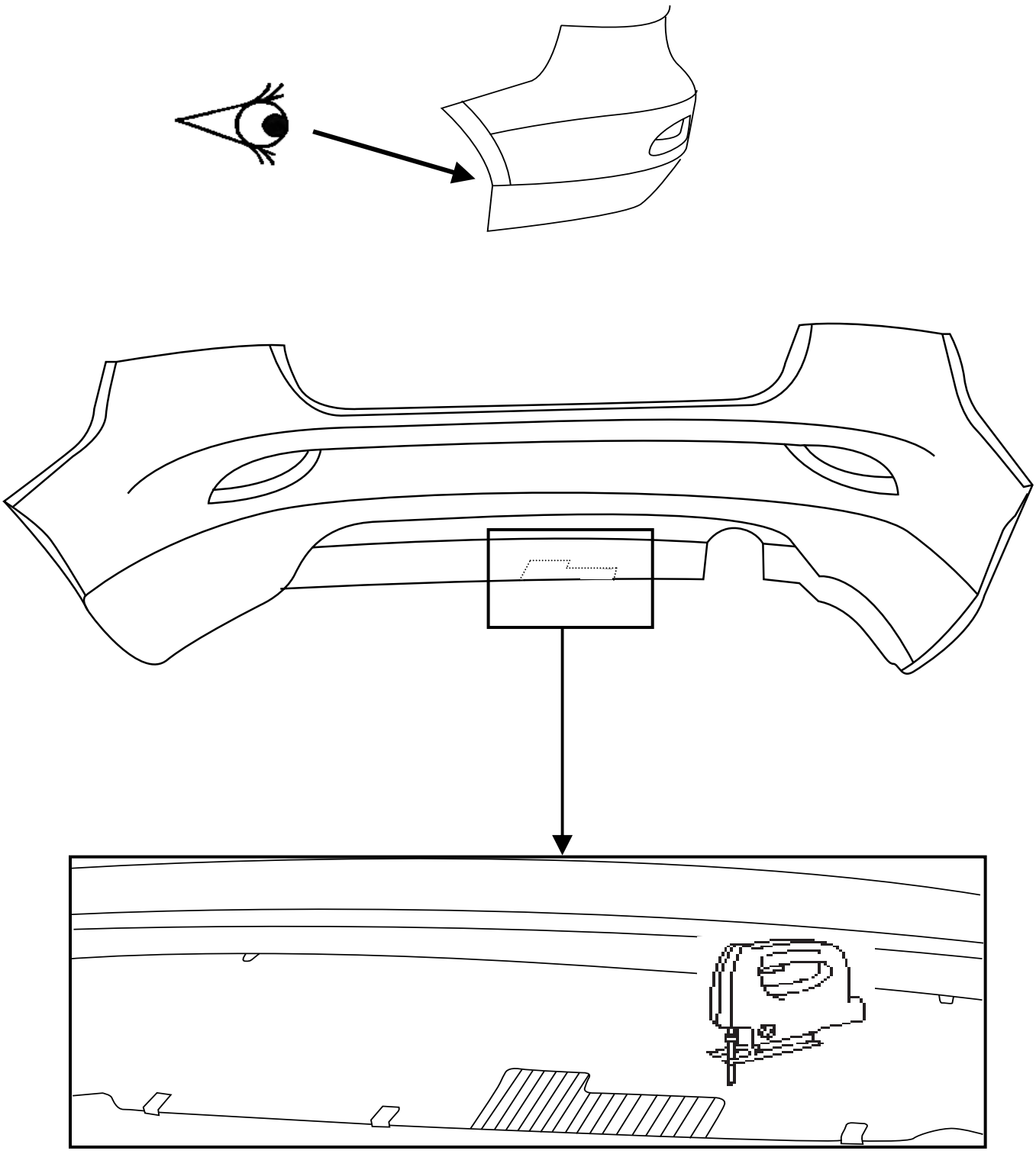

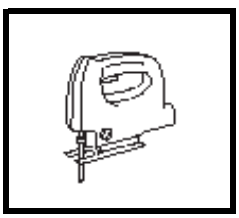

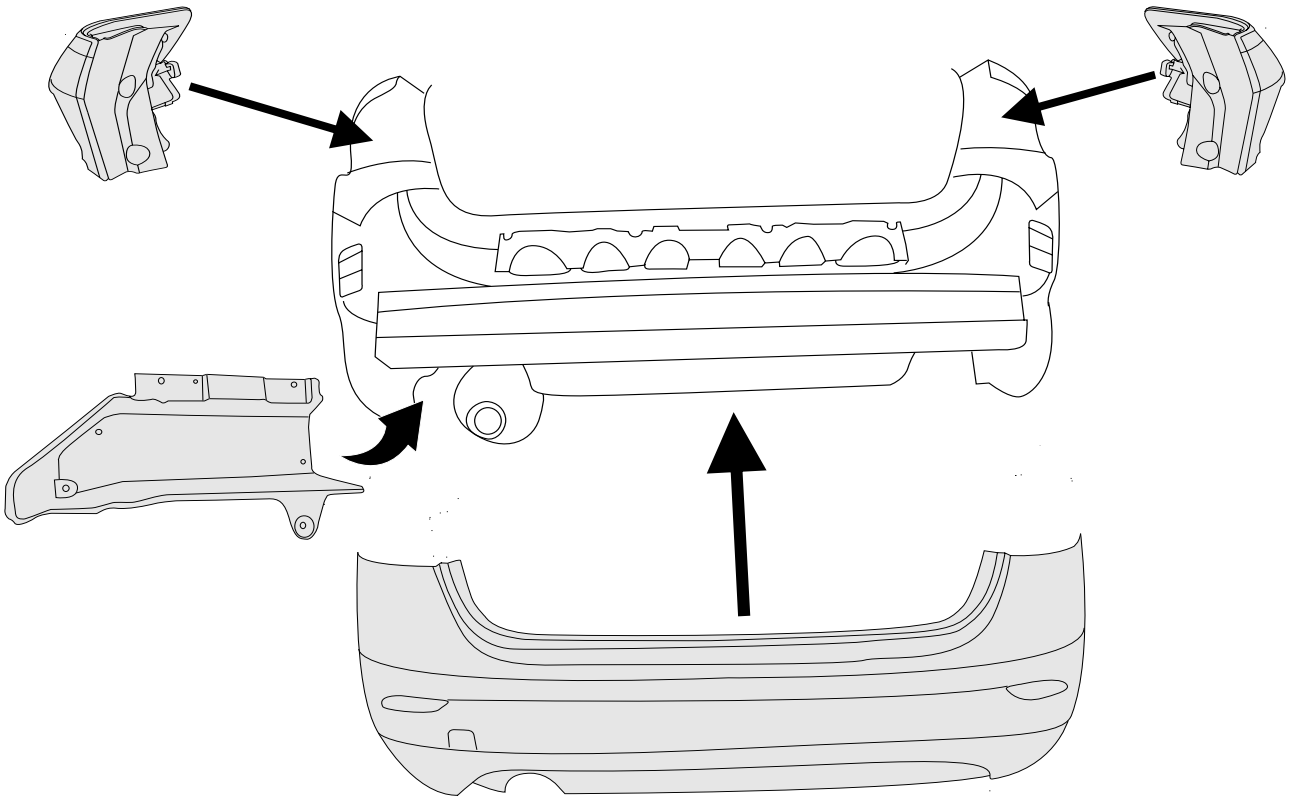

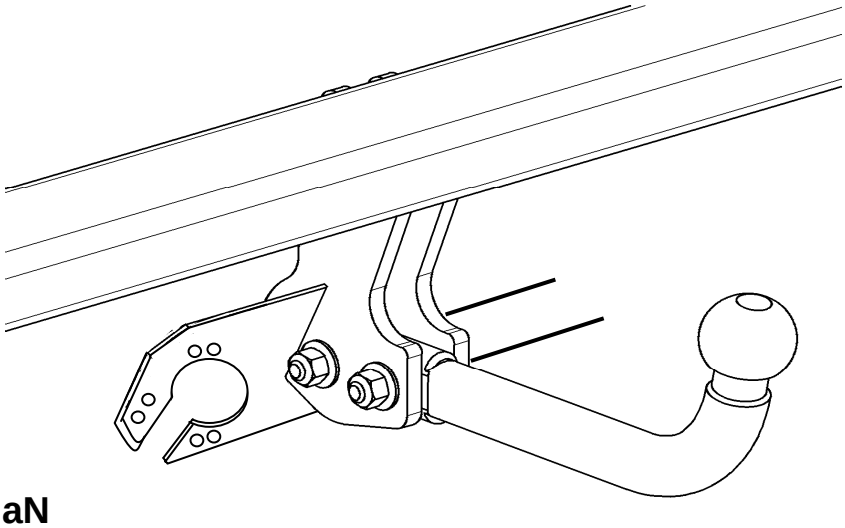

CL8 - 6,72daN

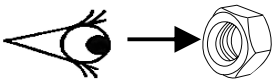

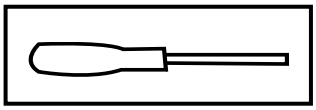

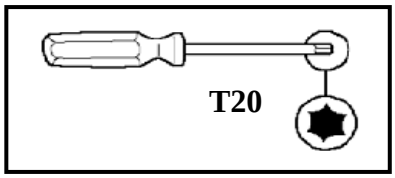

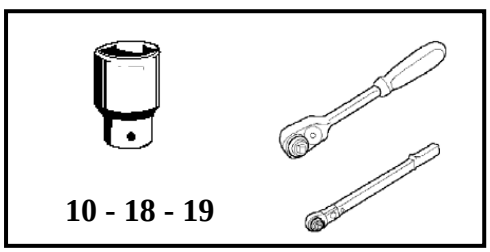

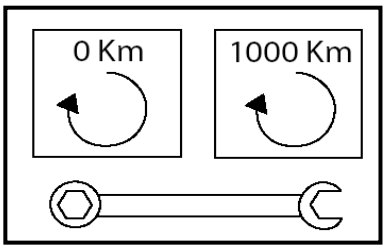

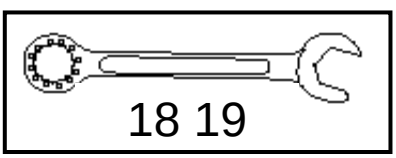

Dispositivo di traino tipo : **5285**
Per autoveicolo : **Renault Fluence**
Tipo funzionale : **LZ…..**

Classe e tipo di attacco : **A50-X**
Omologazione : **e6*94/20*00*0816**
Valore D : **7,50 kN**
Carico verticale max. S : **75 kg**
Massa rimorchiabile : vedi carta di circolazione dell'autoveicolo

In base alla Direttiva europea 94/20, la massa massima rimorchiabile del dispositivo di traino è derterminata dal valore di prova "D" cosí definito :

$$D = (T \times C) / (T + C) \times 0{,}00981 = 7{,}50 \text{ kN}$$

dove : T = Massa complessiva max. della motrice (in kg) e C = Massa rimorchiabile max. della motrice (in kg)

DICHIARAZIONE DI CORRETTO MONTAGGIO :

la sottoscritta Ditta dichiara che il dispositivo di traino tipo _____ è stato installato a regola d'arte, nel rispetto dei punti d'attacco e delle prescrizioni fornite dalla Casa costruttrice

sul veicolo _____

targato _____

lì _____

timbro et firma

Si dichiara inoltre di aver informato l'utente del veicolo sull'USO e MANUTENZIONE del dispositivo stesso.