D **Montage- und Betriebsanleitung**

CZ **Návod k montáži a provozu**

DK **Montage- og driftsvejledning**

E **Instrucciones de montaje y de servicio**

F **Notice de montage et d'utilisation**

FIN **Asennus- ja käyttöohjeet**

GB **Installation and Operating Instructions**

GR **Οδηγίες τοποuέτησης και λειτουργίας**

I **Istruzioni di montaggio e per l'uso**

N **Monterings- og bruksanvisning**

NL **Montage- en gebruikshandleiding**

S **Monterings- och bruksanvisning**

PL **Instrukcja montażu i eksploatacji**

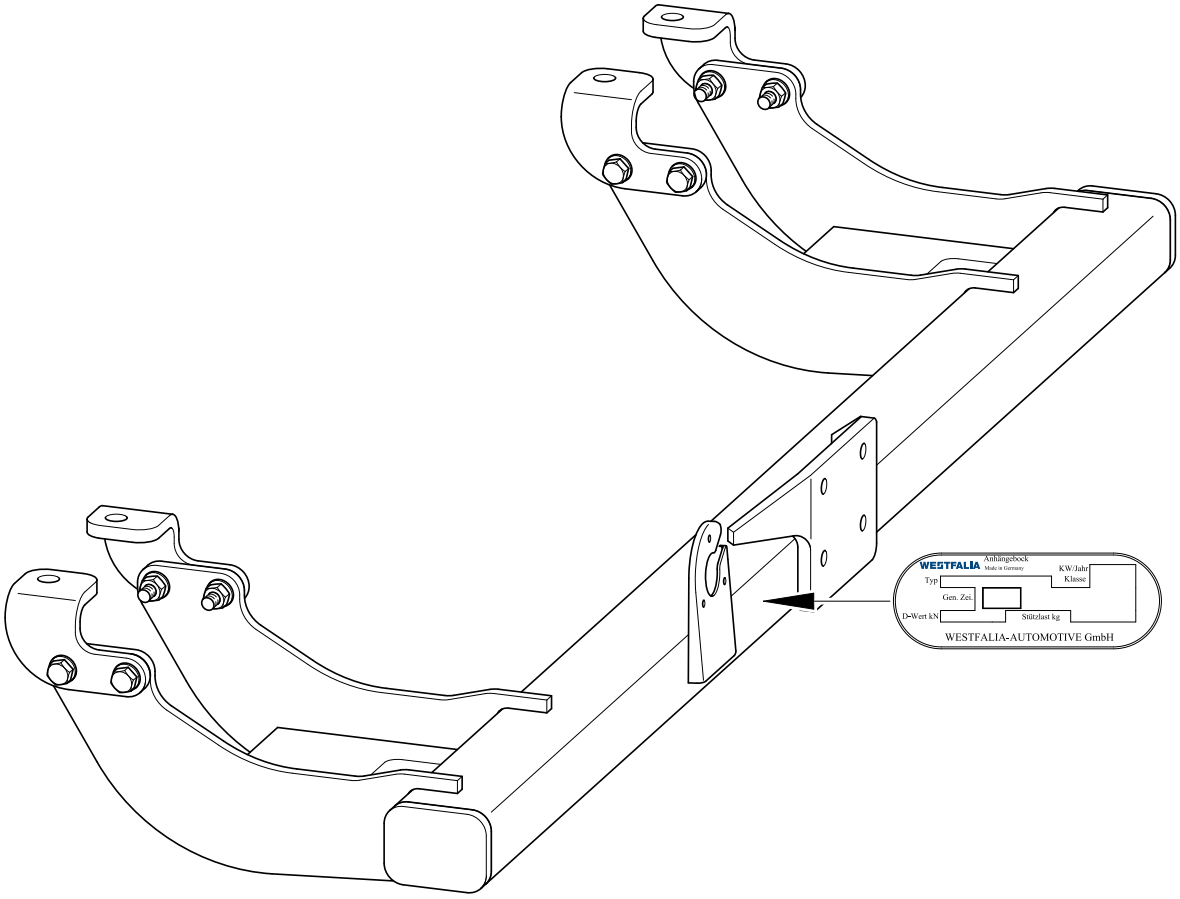

Citroën Fiat Peugeot
Jumper Ducato Boxer
Kastenwagen/Kombi, Pritschenfahrzeuge;auch 4x4

306 216 691 111 - 08/08 - 001

D **Lieferumfang der Anhängevorrichtung**

CZ **Objem dodání tažného zařízení**

DK **Anhængertrækkets leveringsomfang**

E **Volumen de suministro del enganche**

F **Pièces comprises dans la fourniture de l'attelage**

FIN **Vetokoukun toimituksen sisältö**

GB **Scope of delivery of towing hitch**

GR **Περιεχόμενο του πακέτου της σφαιρικής κεφαλής ζεύξης με στήριγμα**

I **Dotazione del gancio di traino**

N **Leveringsomfang for tilhengerfestet**

NL **Leveringsomvang trekhaak**

S **Dragkrokens leveransspecifikation**

PL **Zakres dostawy haka holowniczego**

1	1x	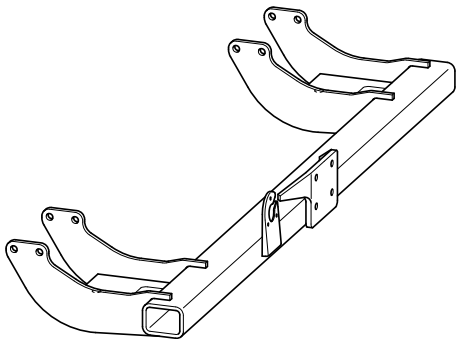	
2	2x		
3	2x	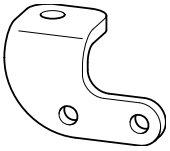	
4	2x	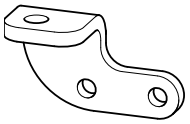	
5	1x	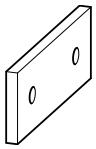	
6	2x	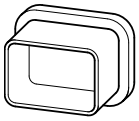	
7	2x	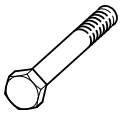	M14x1,5x140 (8.8)
8	4x		M14x1,5x55 (8.8)
9	2x		M10x135 (10.9)
10	10x		M10x40 (10.9)
11	12x		15x28x2,5
12	20x		10,5x21x2
13	12x		M10 (10)
14	1x	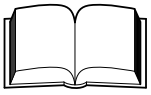	

D **Lieferbare Ersatzteilumfänge Anhängevorrichtung**

CZ **Dodatelné náhradní díly tažného zařízení**

DK **Reservedele, der kan leveres til anhængertrækket**

E **Volumen de piezas de repuesto suministrables del enganche**

F **Pièces de rechange disponibles pour l'attelage**

FIN **Vetokoukun toimitettavissa olevat varaosat**

GB **Available spare parts for towing hitch**

GR **Κατάλογος τών διαυέσιμών ανταλλακτικμν της σφαιρικής κεφαλής ζεύξης με στήριγμα**

I **Pezzi di ricambio disponibili per il gancio di traino**

N **Reservedeler for tilhengerfestet som kan leveres**

NL **Leverbare reserve-onderdelen t.b.v. trekhaak**

S **Dragkrokens reservdelsspecifikationer**

PL **Zakres dostarczanych części zamiennych haka holowniczego**

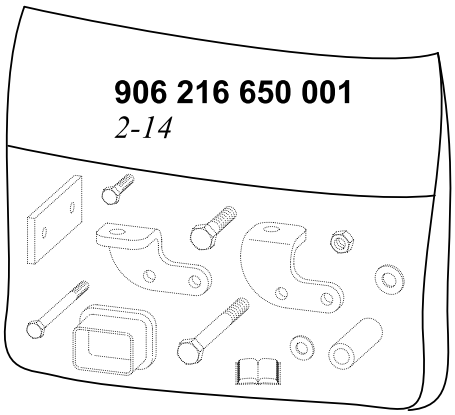

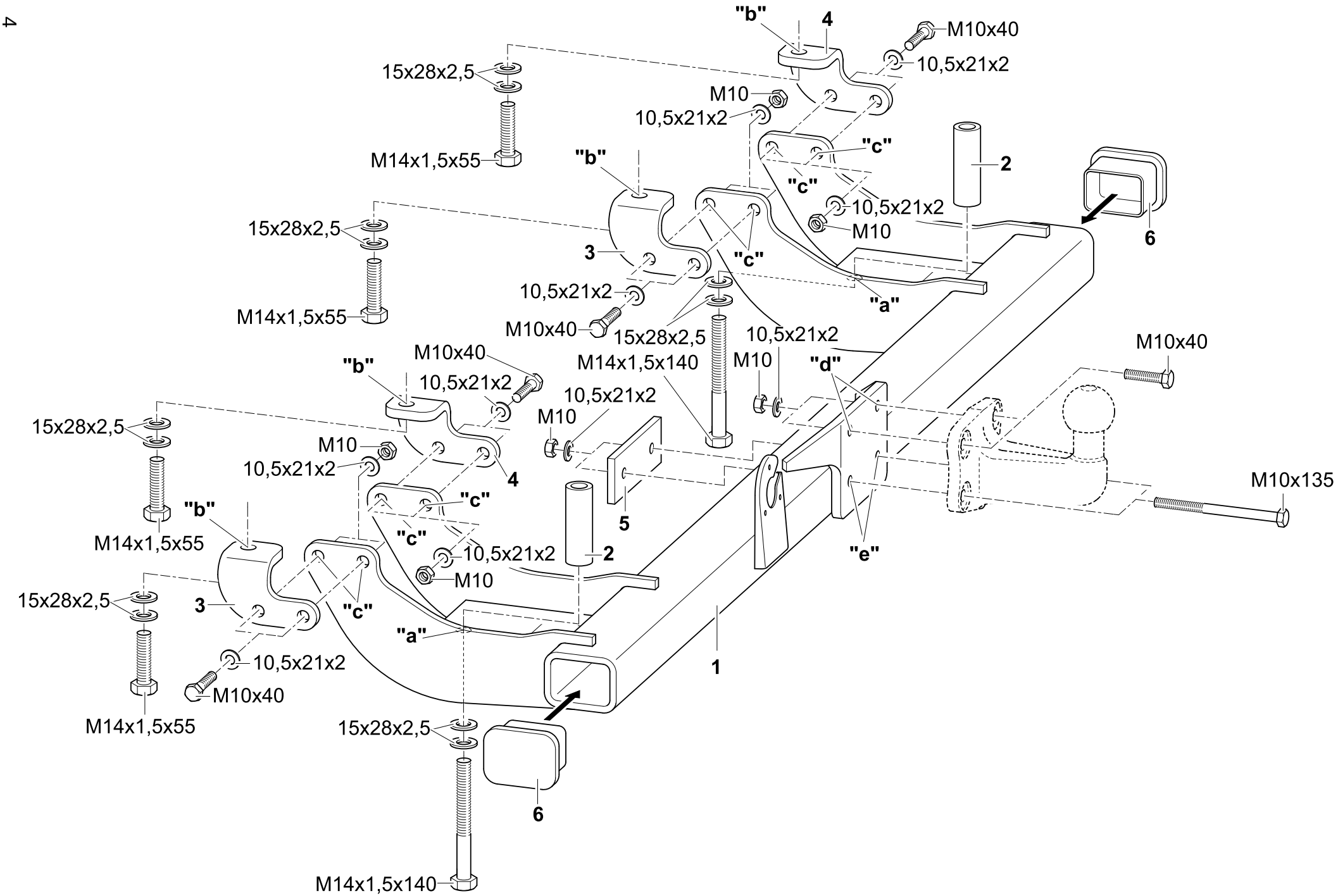
"b"
4
M10x40
10,5x21x2
15x28x2,5
M10
10,5x21x2
M14x1,5x55
"c"
2
"b"
"c"
10,5x21x2
M10
6
15x28x2,5
3
"c"
10,5x21x2
"a"
M14x1,5x55
M10x40
15x28x2,5
10,5x21x2
M10x40
M14x1,5x140
M10
"d"
"b"
10,5x21x2
M10x40
10,5x21x2
M10
15x28x2,5
M10
10,5x21x2
4
"c"
M10x135
"b"
5
"c"
10,5x21x2
2
M14x1,5x55
"e"
M10
15x28x2,5
3
"c"
"a"
10,5x21x2
1
M10x40
M14x1,5x55
15x28x2,5
6
M14x1,5x140

D - Der Freiraum nach Anhang VII, Abbildung 30 der Richtlinie 94/20/EG ist zu gewährleisten.
DK - Frirummet skal overholdes iht. bilag VII, fig. 30 i direktiv 94/20/EF.
CZ - Volný prostor ve smyslu Přílohy VII, obr. 30 Směrnice č. 94/20/EG musí být zaručen.
E - Debe garantizarse el espacio libre, conforme al anexo VII, figura 30 de la directiva comunitaria CE/94/20.
F - La zone de dégagement doit être garantie conformément à l'annexe VII, illustration 30 de la directive 94/20/CE.
FIN - Vapaa tila on taattava direktiivin 94/20/EY liitteen VII, kuvan 30 mukaisesti.
GB - The clearance specified in appendix VII, diagram 30 of guideline 94/20/EG must be guaranteed.
GR - Πρέπει να εξασφαλίζεται ο ελεύθερος χώρος σύμφωνα με το παράρτημα VII, εικόνα 30 της Οδηγίας 94/20/ΕΟΚ.
H - Biztosítani kell a 94/20/EK irányelv szerinti, VII. számú függelék 30. ábrában jelölt szabad teret.
I - Deve essere garantito lo spazio libero secondo l'allegato VII, figura 30 della direttiva 94/20/CE.
N - Frirommet etter tillegg VII, avbilding 30 i direktiv 94/20/EEC skal overholdes.
NL - De tussenruimte conform supplement VII, afbeelding 30 van de richtlijn 94/20/EG moet in acht worden genomen.
P - Garantir a zona livre, conforme Anexo VII, gráfico 30 da Norma 94/20/CE.
PL - Należy zagwarantować przestrzeń swobodną według załącznika VII, ilustracja 30 wytycznej 94/20/EG .
S - Spelrummet enligt bilaga VII, figur 30 i riktlinje 94/20/EG skall garanteras.
SLO - Zagotoviti zračnost po priklopu VII, slika 30, smernice 94/20/EG .
SK - Volný priestor v zmysle Prílohy VII, obr. 30 Smernice č. 94/20/EG musí byť zaručený.
TR - 94/20/EG Yönetmeliði, Ek VII, Resim 30'da belirtilen serbest alan býrakýlmalýdýr.

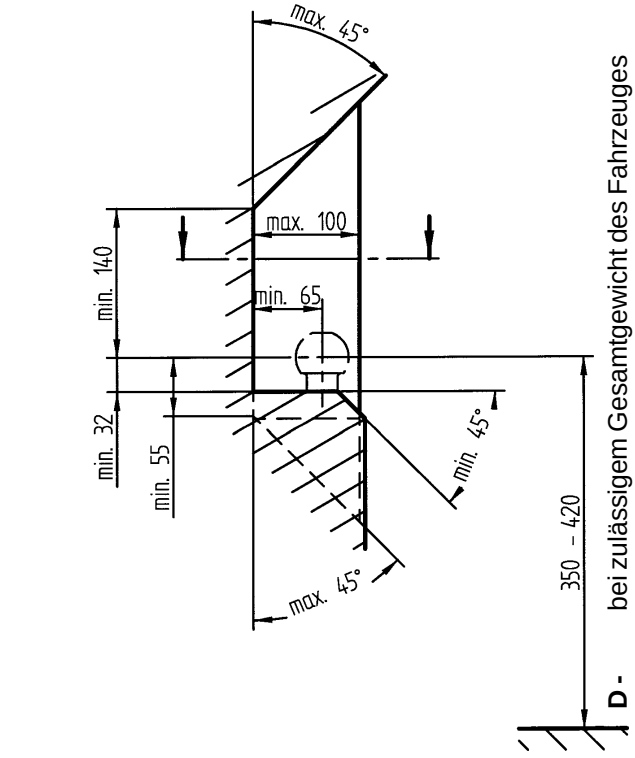

D - bei zulässigem Gesamtgewicht des Fahrzeuges
DK - ved tilladt samlet vægt for køretøjet
CZ - při celkové přípustné hmotnosti vozidla
E - con peso total autorizado del vehículo
F - pour poids total en charge autorisé du véhicule
FIN - ajoneuvon suurimmalla sallitulla kokonaispainolla
GB - at laden weight of the vehicle
GR - για το επιτρεπτό μικτό βάρος του οχήματος
H - a jármű megengedett össztömege esetén
I - per un peso complessivo ammesso del veicolo
N - ved kjøretøyets tillatte totalvekt
NL - bij toelaatbaar totaal gewicht van het voertuig
P - com o peso total permitido do veículo
PL - przy dopuszczalnym ciężarze całkowitym pojazdu
S - vid fordonets tillåtna totalvikt
SLO - pri dovoljeni skupni teži vozila
SK - pri celkovej prípustnej hmotnosti vozidla
TR - Tabýtýn azami toplam aðýrlýðýnda

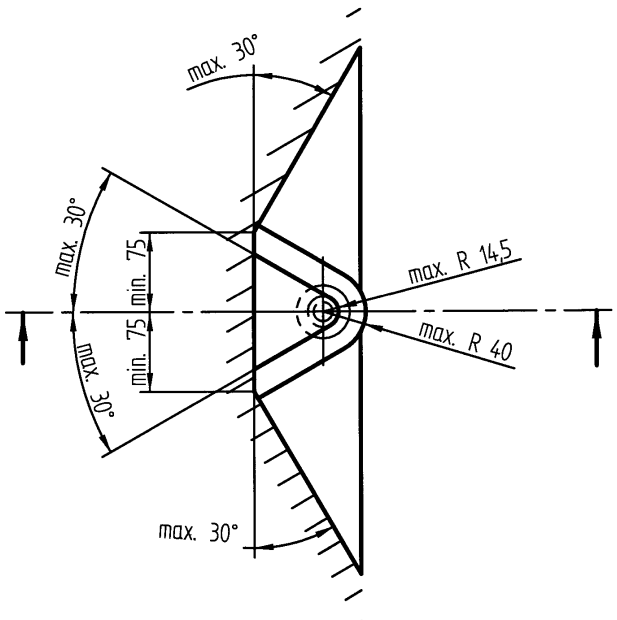

D - Der Handhebel Freiraum von Bolzenkupplungen nach Anhang VII, Abbildung 33 der Richtlinie 94/20/EG ist zu gewährleisten.

DK - Frirummet for boltkoblingernes håndtag skal overholdes iht. bilag VII, fig. 33 i direktiv 94/20/EF.

CZ - Volný prostor ruční páky čepových spojek ve smyslu Přílohy VII, obr. 33 Směrnice č. 94/20/EG musí být zaručen.

E - Debe garantizarse el espacio libre para la palanca manual en los enganches por pernos, conforme al anexo VII, figura 33 de la directiva comunitaria CE/94/20.

F - La zone de dégagement du levier de l'axe d'attelage doit être garantie conformément à l'annexe VII, illustration 33 de la directive 94/20/CE.

FIN - Vetoaisakytkimien käsivivun vapaa tila on taattava direktiivin 94/20/EY liitteen VII, kuvan 33 mukaisesti.

GB - The hand lever clearance of bolt couplings specified in appendix VII, diagram 33 of guideline 94/20/EG must be guaranteed.

GR - Πρέπει να εξασφαλίζεται ο ελεύθερος χώρος για τον χειρομοχλό συστημάτων ζεύξης με πείρο σύμφωνα με το παράρτημα VII, εικόνα 33 της Οδηγίας 94/20/ΕΟΚ.

H - Biztosítani kell a csapos tengelykapcsolók kézikarjának szabad terét a 94/20/EK irányelv VII. függelékének 33. számú ábrája szerint.

I - Per la leva a mano deve essere garantito lo spazio libero dai giunti a pioli secondo l'allegato VII, figura 33 della direttiva 94/20/CE.

N - Frirommet for boltkoplingers håndtak etter tillegg VII, avbilding 33 i direktiv 94/20/EEC skal overholdes.

NL - De hendeltussenruimte van boutkoppeling volgens supplement VII, afbeelding 33 van de richtlijn 94/20/EG moet in acht worden genomen.

P - Garantir as zonas livres para alavancas de acoplamentos por pinos, conforme Anexo VII, gráfico 33 da Norma 94/20/CE.

PL - Należy zagwarantować swobodną przestrzeń dźwigni ręcznej sprzęgieł palcowych według załącznika VII, ilustracja 33 wytycznej 94/20/EG .

S - Spelrummet för bultkopplingens manöverspak enligt bilaga VII, figur 33 i riktlinje 94/20/EG skall garanteras.

SLO - Zagotoviti zračnost ročnega vzvoda sklopk sornikov, po priklopu VII, slika 33 , smernice 94/20/EG.

SK - Volný priestor ručnej páky čapových spojek v zmysle Prílohy VII, obr. 33 Smernice č. 94/20/EG musí byť zaručený.

TR - Pimli kavramalar için 94/20/EG Yönetmeliði, Ek VII, Resim 33'te belirtilen el kolu serbest alaný býrakýlmalýdýr.

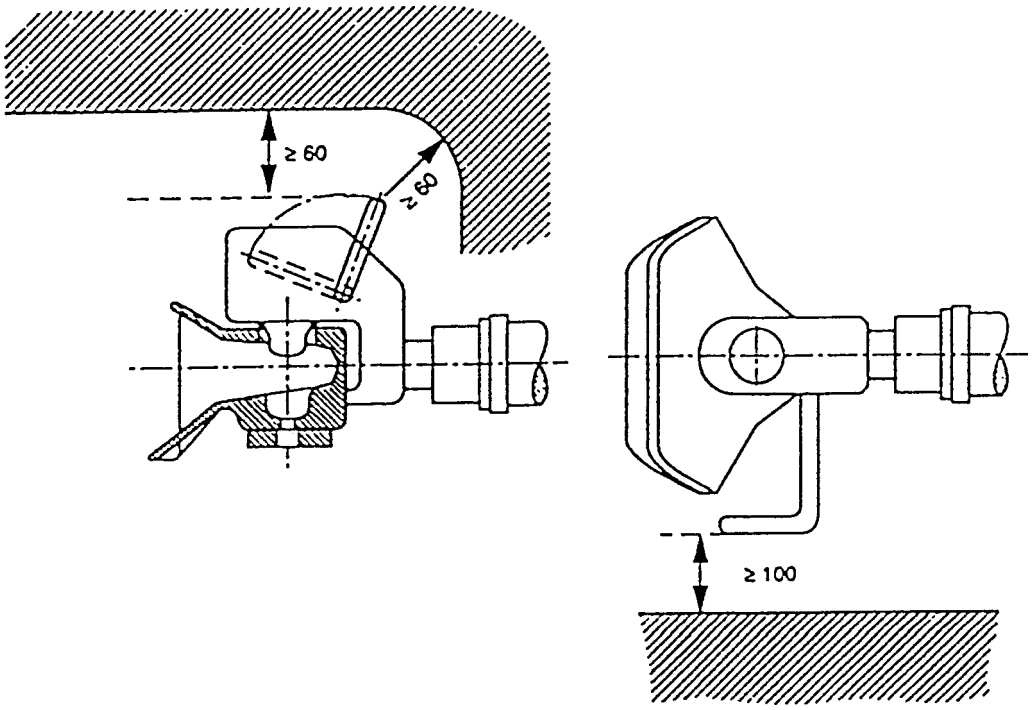

Anhängevorrichtung (Anhängebock)

D

ohne Elektrosatz

Hersteller: WESTFALIA-AUTOMOTIVE GmbH

Westfalia-Bestell - Nr.: 306 216
Fiat-Bestell - Nr.: 46 216 202

Genehmigungsnummer nach Richtlinie 94/20/EG: **e13 00-0827**
Klasse: **F** Typ: **306 216**
Technische Daten : maximaler D-Wert: **13,3 kN**
maximale Stützlast: **150 kg**

Verwendungsbereich:

Fahrzeughersteller:	**Citroën**	**Fiat**	**Peugeot**
Modell:	**Jumper**	**Ducato**	**Boxer**

Kastenwagen/Kombi, Pritschenfahrzeuge; auch 4x4

Typbezeichnung: 23?????, 23??????, 23??????? maximale Stützlast 100 kg
244?????, 24??????, 24???????, Z??????? maximale Stützlast 80 kg

Hinweis: bei **4x4** Fahrzeugen ist die Anhängevorrichtung nicht mit den beiliegenden Schrauben M14x1,5x55 und M14x1,5x140 sondern mit den Schrauben M14x1,5x80 und M14x1,5x160 zu befestigen. Der Schraubensatz ist erhältlich unter: Westfalia-Bestell-Nr.: 906 216 650 002; Fiat-Bestell-Nr.: 46 216 205.

An diese Anhängevorrichtung dürfen Kupplungskugeln mit Halterung (Klasse A50-X) und Bolzenkupplungen (z. B. Klasse C50) - auch in Verbindung mit Wechselplattensystemen - montiert werden.
Bei **Kasten/Kombifahrzeugen** dürfen Bolzenkupplungen nur in Verbindung mit Wechselplattensystemen montiert werden.
Der Abstand des Kuppelpunktes einer Kupplungkugel mit Halterung oder einer Bolzenkupplung darf mindestens 70 mm und maximal 204 mm von der Anschraubfläche nach hinten betragen, sowie von den oberen Befestigungspunkten "d" maximal 35 mm nach oben und maximal 32 mm nach unten betragen.

ACHTUNG: Bei **Pritschen- und Kasten/Kombifahrzeugen** im o.g. Verwendungsbereich mit einer Fahrgestellnummer (ab ca. Oktober 95) *größer* als:

MODELLREIHE	FAHRZEUG-IDENT.-NR.:
M1A	05 oder 15 - 209891
C1A	05 oder 15 - 209789
L2B	05 oder 15 - 209925

ist der Anhängebock, wie in der Anlage beschrieben, zu montieren.
Bei **Kasten/Kombifahrzeugen** mit einer Fahrgestellnummer **kleiner** als oben angegeben, muß zusätzlich der Verstärkungssatz mit der Westfalia-Teile-Nr.: 306 142 650 002 oder Citroën-Teile-Nr.: KN22078A oder Fiat-Teile-Nr.: 46 234 363 oder Peugeot-Teile-Nr.: 004795 montiert werden.
Bei **Pritschenfahrzeugen** mit einer Fahrgestellnummer **kleiner** als oben angegeben, muß zusätzlich der Verstärkungssatz mit der Westfalia-Teile-Nr.: 306 151 650 002 oder Citroën-Teile-Nr.: KN22067A oder Peugeot-Teile-Nr.: 004796 montiert werden.

D

Allgemeine Hinweise:

Für den **Fahrbetrieb** sind die **Angaben des Fahrzeugherstellers** bzgl. Anhängelast und Stützlast **maßgebend**, wobei die Werte der Anhängevorrichtung nicht überschritten werden dürfen.

$$\text{Formel für D-Wert-Ermittlung: } \frac{\text{Anhängelast [kg] x Kfz. Gesamtgewicht [kg]}}{\text{Anhängelast [kg] + Kfz. Gesamtgewicht [kg]}} \times \frac{9{,}81}{1000} = \text{D [kN]}$$

Die Anhängevorrichtung darf nur in Verbindung mit einer Kupplungskugel mit Halterung oder einer selbsttätigen Bolzenkupplung zum Ziehen von Anhängern mit entsprechender Zugkugelkupplung oder Zugöse verwendet werden. In Verbindung mit einer Kupplungskugel mit Halterung dürfen Lastenträger betrieben werden, welche für die Montage auf der Kupplungskugel zugelassen sind. Artfremde Benutzung ist verboten. Der Betrieb muß den Straßenverhältnissen angepaßt erfolgen. Beim Betrieb verändern sich die Fahreigenschaften des Fahrzeuges. Die Betriebsanleitung des Fahrzeugherstellers ist zu beachten.

Die vom Fahrzeughersteller serienmäßig genehmigten Befestigungspunkte sind eingehalten.
Nationale Richtlinien über die Anbauabnahmen sind zu beachten.
Diese Montage- und Betriebsanleitung ist den Kfz. - Papieren beizufügen.

Montagehinweise:

Die Anhängevorrichtung ist ein Sicherheitsteil und darf nur **von Fachpersonal montiert** werden. Jegliche Änderungen bzw. Umbauten an der Anhängevorrichtung sind verboten. Sie führen zum Erlöschen der Betriebserlaubnis.
Isoliermasse bzw. Unterbodenschutz am Kfz. - falls vorhanden - im Bereich der Anlageflächen der Anhängevorrichtung **entfernen**. Blanke Karosseriestellen sowie Bohrungen mit Rostschutzfarbe versiegeln.

Betriebshinweise:

Sämtliche Befestigungsschrauben der Anhängevorrichtung nach ca. 1000 Anhänger - km mit den vorgeschriebenen Anziehdrehmomenten nochmals nachziehen.
Die Kupplungskugel ist sauber zu halten und zu fetten. Werden jedoch Spurstabilisierungseinrichtungen, wie z.B. die Westfalia "SSK" benutzt, muß die Kupplungskugel fettfrei sein. Die Hinweise in den jeweiligen Betriebsanleitungen beachten.
Sobald an einer beliebigen Stelle ein Kupplungskugel-Durchmesser von 49,0 mm oder kleiner erreicht ist, darf die Anhängevorrichtung aus Sicherheitsgründen nicht mehr benutzt werden.
Das Leergewicht des Fahrzeuges erhöht sich nach Montage der Anhängevorrichtung um ca. 32 kg.

D

Montageanleitung:

1.) Die hinteren Schrauben der hinteren Blattfederaufnahme bei **"a"** links und rechts abschrauben.
Stopfen **6** links und rechts in die Rohrenden der Anhängevorrichtung **1** drücken.
Anhängevorrichtung **1** unter das Fahrzeug halten und bei **"a"** mit den Distanzrohren **2**, den Scheiben 15x28x2,5 sowie den Schrauben M14x1,5x140 festschrauben.
Anzugsdrehmoment: bei **"a"** für M14 ➔ 110 Nm +10 %

2.) Die vorderen Schrauben der Blattfederaufnahme bei **"b"** links und rechts abschrauben.
Die Winkel **3** und **4** bei **"b"** mit jeweils zwei Scheiben 15x28x2,5 sowie den Schrauben M14x1,5x55 an das Fahrzeug anschrauben.
Anschließend die Winkel **3** und **4** bei **"c"** mit den Schrauben M10x40, Scheiben 10,5x21x2 sowie Muttern M10 an die Anhängevorrichtung anschrauben.
Anzugsdrehmoment: bei **"b"** für M 14 ➔ 110 Nm + 10 %
bei **"c"** für M 10 ➔ 55 Nm + 10 %

3.) Bei **"d"** und **"e"** Kupplungskugel mit Halterung oder Bolzenkupplung bzw. das Wechselsystem ansschrauben.
Bei Fahrzeugen mit **Standardfahrgestell** vorzugweise die Westfalia Kupplungskugel mit Halterung Typ 329 057 einsetzen.
Bei Fahrzeugen mit **verstärkten Federn und 16"-Reifen** vorzugweise die Westfalia Kupplungskugel mit Halterung Typ 329 062 einsetzen.

Beim Einsatz der Kupplungskugeln mit Halterung Typ 329 057/329 062 diese bei **"d"** mit den Schrauben M10x40, Scheiben 10,5x21x2 und Muttern M10, sowie bei **"e"** mit der Platte **5**, den Schrauben M10x135, Scheiben 10,5x21x2 und Muttern M10 anschrauben.
Anzugsdrehmoment: bei **"d", "e"** für M 10 ➔ 55 Nm + 10 %

ACHTUNG: Falls hier andere Bauteile montiert werden, die Herstellervorgaben in den entsprechenden Montageanleitungen beachten und für ausreichende Schraubenlängen sorgen. Die Platte **5** immer bei **"e"** immer mit anschrauben.

Änderungen vorbehalten.

CZ

Tažna zařizeni bez elektropříslušenství

Výrobce: WESTFALIA-AUTOMOTIVE GmbH

Westfalia objednací číslo: 306 216
Fiat objednací číslo: 46 216 202

Číslo povolení podle směrnice 94/20/EG:		**e13 00-0827**
Třída: **F**	Typ:	**306 216**
Technicke udaje:	maximální D-hodnota:	**13,3 kN**
	maximální zatížení podpěry:	**150 kg**

Oblast použití:

výrobce vozidel:	**Citroën**	**Fiat**	**Peugeot**
model:	**Jumper**	**Ducato**	**Boxer**

Vůz se skříňovou karosérií/kombi, vozidlo s valníkem; také 4x4

typové označení: 23?????, 23??????, 23??????? maximální zatížení podpěry: **100 kg**
244?????, 24??????, 24???????, Z??????? maximální zatížení podpěry: **80 kg**

Upozornění: u vozidel **4x4** se závěsné zařízení neupevňuje přiloženými šrouby M14x1,5x55 a M14x1,5x140, nýbrž šrouby M14x1,5x80 a M14x1,5x160. Sada šroubů je k dostání pod: obj. čís. Westfalia: 906 216 650 002; obj. čís. Fiat: 46 216 205.

Na toto závěsné zařízení lze montovat tažná zařízení (třída A50-X) a čepové závěsy (např. třída C50) - též se systémy s výměnnými deskami.
U skříňových/osobních dodávkových vozidel lze čepové závěsy montovat pouze ve spojení se systémy s výměnnými deskami.
Vzdálenost spojovacího bodu spojkové koule s držákem nebo čepové spojkou smí činit min. 70 mm a max. 204 mm od šroubovací plochy dozadu, a od horních upevňovacích bodů "d" max. 35 mm nahoru a max. 32 mm dolů.

POZOR U **kombinovaných vozidel s plochou korbou a skříňovou karosériií** ve výše uvedeném rozsahu použití s číslem podvozku (od cca. října 95)*větší*než:

Typová řada	Ident. čís. vozidla:
M1A	05 anebo 15 - 209891
C1A	05 anebo 15 - 209789
L2B	05 anebo 15 - 209925

se musí závěsný kozlík montovat podle popisu v příloze .
U**kombinovaných vozidel/se skříňovou karosérií**s číslem podvozku **menším** než je uvedeno výše, se musí dodatečně namontovat zesilovací sada s číslem dílu Westfalia: 306 142 650 002 nebo číslem dílu Citroën: KN22078A nebo číslem dílu Fiat: 46 234 363 nebo číslem dílu Peugeot: 004795.
U **vozidel s valníkovou nástavbou**s číslem podvozku **menším** než je nahoře uvedeno se musí dodatečně namontovat zesilovací sada s čís. dílu Westfalia: 306 151 650 002 nebo čís. dílu Citroën: KN22067A nebo čís. dílu Peugeot: 004796.

CZ

Všeobecné informace:

Pro **jízdu** jsou **směrodatné údaje výrobce vozidla** popř. údaje o zatížení přívěsem a zatížení podpěry, přičemž nesmí být překročeny hodnoty tažného zařízení.

Formule ke zjištění D-hodnoty: $\frac{\text{zatížení přívěsem [kg] x celková váha vozidla [kg]}}{\text{zatížení přívěsem [kg] + celková váha vozidla [kg]}} \text{ x } \frac{9{,}81}{1000} = \text{D [kN]}$

Tažné zařízení se smí používat jen ve spojení s kulovou hlavicí spojky s držákem nebo ve spojení se samočinnou čepovou spojkou k tažení přívěsů s příslušnou tažnou spojkou nebo závěsným okem. Ve spojení s kulovou hlavicí spojky s držákem lze provozovat nosiče nákladu, které jsou připuštěné k montáži na kulovou hlavici spojky.
Jiné použití je zakázáno. Použití musí odpovídat silničním poměrům. Při provozu se mění jízdní vlastnosti vozidla. Musí se brát na zřetel provozní návod výrobce vozidla.

Výrobcem vozidla sériově povolené upevňovací body se musí dodržet.
Směrnice jednotlivých států o přejímání nástaveb musejí být respektovány.
Montážní a provozní návod se musí připojit k dokladům vozidla.

Montážní informace:

Tažné zařízení je bezpečnostní díl a smí být **namontován** jen **odborníky**.
Každá změna popř. přeměny na tažném zařízení jsou zakázány. Vedou jen ke ztrátě platnosti provozního povolení.
Odstranit izolační masu popř. ochranný nátěr podvozku vozidla - když existuje - v oblasti přítlačných částí tažného zařízení. 0čištěné části karoserie, jakož i vývrty uzavřít barvou proti rezavění.

Provozní informace:

Všechny upevňovací šrouby tažného zařízení dotáhnout po cca 1000 km tažení přívěsu předepsaným kroutícím momentem.
Spojovací koule se musí udržovat čistá a namazaná. Použijí-li se stabilizační zařízení stop, jako např. Westfalia "SSK", pak musí být spojovací koule bez mazacího tuku.
Dodržujte informace v patřičných provozních návodech.
Jakmile bude dosažen na některém místě průměr spojovací koule rovný nebo menší než 49,0 mm, nesmí být tažné zařízení z bezpečnostních důvodů více používané.
Váha prázdného vozidla se zvýší po montáži tažného zařízení o 32 kg.

CZ

Montážní návod:

1.) Zadní šrouby zadního upevnění listové pružiny u **„a“** vlevo a vpravo odšroubovat.
Zátky **6** vlevo a vpravo zastrčit do konců trubek tažného zařízení **1**.
Tažné zařízení **1** držet pod vozidlem a u **„a“** pevně přišroubovat s distančními trubkami **2**, položkami 15x28x2,5 a šrouby M14x1,5x140.
Utahovací moment: u **„a“** pro M14 ➔ 110 Nm +10 %

2.) Přední šrouby upevnění listové pružiny u**“b“** vlevo a vpravo odšroubovat.
Úhly **3** a **4** u **„b“** přišroubovat vždy pomocí dvou podožek 15x28x2,5 a šroubů M14x1,5x55 na vozidlo.
Poté úhly **3** a **4** u **„c“** přišroubovat pomocí šroubů M10x40, podložek 10,5x21x2 a matic M10 na tažné zařízení.
Utahovací moment: u **„b“** pro M 14 ➔ 110 Nm + 10 %
u **„c“** pro M 10 ➔ 55 Nm + 10 %

3.) U **„d“** a **„e“**přišroubovat kulovou hlavici spojky s držákem nebo čepovou spojku příp. přepravní systém s výměnnými nástavbami.
U vozidel se**standardním podvozkem** použít přednostně Westfalia - kulovou hlavici spoky s držákem typ 329 057.
U vozidel s **s posílenými pružinami a 16"-penumatikami**použít přednostně kulovou hlavici spojky Westfalia s držákem typ 329 062.

Při použití kulových hlavic spojky s držákem typ 329 057/329 062 tyto u 10,5x21x2b **„d“**přišroubovat pomocí šroubů M10x40, podložek a matic M10, a u **„e“**s deskou **5**, pomocí šroubů M10x135, podložek 10,5x21x2 a matic M10.
Utahovací moment: u **„d“, „e“** pro M 10 ➔ 55 Nm + 10 %

POZOR: Pokud se zde montují jiné konstrukční díly, je třeba dodržovat údaje uživatele v příslušných návodech k monáži a postarat se o dostatečné délky šroubů. Desku **5** vždy u **„e“** přišroubovat zároveň.

Změny vyhrazeny.

Anhængertræk uden el-sæt

DK

Fabrikant: WESTFALIA-AUTOMOTIVE GmbH

Westfalia bestillingsnr.: 306 216

Fiat bestillingsnr.: 46 216 202

Tilladelsesnummer iflg. retningslinie 94/20/EU: **e13 00-0827**

Klasse: **F** Type: **306 216**

Tekniske specifikationer: Maksimal D-værdi: **13,3 kN**

Maksimal støttelast: **150 kg**

Anvendelsesområde:

Køretøjsfabrikant:	**Citroën**	**Fiat**	**Peugeot**
Model:	**Jumper**	**Ducato**	**Boxer**
	Kassevogn/kombi, ladvogn; også 4x4		
Typebetegnelse:	23?????, 23??????, 23???????		Maksimal støttelast: **100 kg**
	244?????, 24??????, 24???????, Z???????		Maksimal støttelast: **80 kg**

Henvisning: for firhjulstrækkere skal anhængertrækket ikke skrues fast med de medfølgende skruer M14x1,5x55 og M14x1,5x140 derimod med skruerne M14x1,5x80 og M14x1,5x160. Skruesættet kan fås med: Westfalia-Bestell-nr.: 906 216 650 002; Fiat-Bestell-nr.: 46 216 205.

På denne anhængerbuk må der monteres koblingskugler med holder (klasse A50-X) og boltkoblinger (f. eks. klasse C50) - også i forbindelse med vekselpladesystemer.
Ved kasse-/kombikøretøjer må der kun monteres boltkoblinger i forbindelse med vekselpladesystemer.
Afstanden fra koblingspunktet på en koblingskugle med holder eller på en boltkobling skal mindst være 70 mm og højst 204 mm fra fastgørelsesfladen og bagud, og afstanden fra de øverste fastgørelsespunkter "d" skal være på maks. 35 mm opad og 32 mm nedad.

VIGTIGT: Ved **ladvogne og kasse/kombikøretøjer** i ovennævnte anvendelsesområde, hvis stelnummer (fra ca. oktober 95) er *højere* end:

Modelserie	Køretøjs-ident.-nr.:
M1A	05 eller 15 - 209891
C1A	05 eller 15 - 209789
L2B	05 eller 15 - 209925

skal anhængerbukken monteres som beskrevet i bilaget .
Ved **kasse/kombikøretøjer** med et stelnummer, der er **mindre** end det, der er angivet ovenfor, skal forstærkningsenheden yderligere monteres med Westfalia-delnr.: 306 142 650 002 eller Citroën-delnr.: KN22078A eller Fiat-delnr.: 46 234 363 eller Peugeot-delnr.: 004795.
Ved **ladvogne** med et stelnummer, der er **mindre** end det, der er angivet ovenfor, skal forstærkningsenheden yderligere monteres med Westfalia-delnr.: 306 151 650 002 eller Citroën-delnr.: KN22067A eller Peugeot-delnr.: 004796.

DK

Generelle henvisninger:

Ved **kørselsdrift** er alle **oplysninger fra køretøjsfabrikanten** angående anhængerlast samt støttelast **retningsgivende**. Man må dog ikke overskride værdierne for anhængertrækket.

$$\text{Formel til registrering af D-værdien: } \frac{\text{Anhæengerlast [kg] x køretøjets totalvægt [kg]}}{\text{Anhæengerlast [kg] + køretøjets totalvægt [kg]}} \times \frac{9{,}81}{1000} = \text{D [kN]}$$

Kun hvis anhængertrækket er udstyret med en koblingskugle med holder eller med en automatisk boltkobling, må det anvendes til trækning af anhængere, der skal være udstyret med passende trækkuglekobling eller trækring. Ved en koblingskugle med holder skal der benyttes ladvogne, som det er tilladt at montere på koblingskuglen.
Andre anvendelser er forbudte. Driften skal finde sted på normale trafiksveje. Ved drift forandres køretøjets køreegenskaber. Man skal være opmærksom på og overholde køretøjsfabrikantens driftsvejledning.

De fastgørelsespunkter, som køretøjsfabrikanten har som standard, skal overholdes.
De nationale direktiver for afmontering af påmonterede dele skal overholdes.
Denne montage- og driftsvejledning skal vedlægges køretøjets papirer.

Montagehenvisninger:

Anhængertrækket er en sikkerhedsdel og må udelukkende **monteres af fagfolk**.
Enhver ændring henh. ombygning af anhængertrækket er forbudt. De medfører , at driftstiladelsen ikke længere er gyldig.
Isoleringsmasse henh. undervognsbeskyttelse på køretøjet, hvis disse er til stede, skal **fjernes** fra området omkring anhængertrækket. Blanke karosseridele samt udboringer skal forsynes med rustbeskyttelsesfarve.

Driftshenvisninger:

Samtlige fastgørelsesskruer på anhængertrækket skal eftertrækkes efter ca. 1000 km med anhængeren. Dette skal gøres med de forskrevne startdrejningsmomenter.
Koblingskuglen skal holdes ren og smøres. Hvis man dog anvender sporstabiliseringsanordninger, såsom Westfalia “SSK”, skal koblingskuglen være uden smørelse. Vær opmærksom på og overhold henvisningerne i den pågældende driftsvejledning.
Når et vilkårligt sted på koblingskuglen har en diameter på 49,0 mm eller mindre, må man ikke anvende anhængertrækket af sikkerhedsmæssige årsager.
Køretøjets egenvægt forhøjes med ca. 32 kg, når anhængertrækket monteres.

DK

Montageanvisning:

1.) Skru de bagerste skruer på den bagerste bladfjederholder af til højre og venstre ved **"a"**.
Tryk propperne **6** fast til højre og venstre i rørenderne på anhængertrækket **1**.
Hold anhængertrækket **1**ind under køretøjet, og skru det fast ved **"a"** med afstandsrørene **2**, skiverne 15x28x2,5 og skruerne M14x1,5x140.
Tilspændingsværdi: ved **"a"** for M14 ➔ 110 Nm + 10 %

2.) Skru de forreste skruer på bladfjederholderen af til højre og venstre ved **"b"** .
Skru vinklerne **3** og **4** fast på køretøjet ved **"b"** med hver to skiver 15x28x2,5 og skruerne M14x1,5x55.
Skru herefter vinklerne **3** og **4** på anhængertrækket ved **"c"** med skruerne M10x40, skiverne 10,5x21x2 og møtrikkerne M10.
Tilspændingsværdi: ved **"b"** for M14 ➔ 110 Nm + 10 %
ved **"c"** for M 10 ➔ 55 Nm + 10 %

3.) Skru koblingskuglen med holder eller boltkoblingen, respektive vekselsystemet, fast ved **"d"** og **"e"**.
Ved køretøjer med **standardstel** skal Westfalia-koblingskuglen med holder, type 329 057, fortrinsvis anvendes.
Ved køretøjer med **forstærkede fjedre og 16"-dæk** skal Westfalia-koblingskuglen med holder, type 329 062, fortrinsvis anvendes.

Ved anvendelse af koblingskuglen med holder, type 329 057/329 062, skrues denne fast ved **"d"** med skruerne M10x40, skiverne 10,5x21x2 og møtrikkerne M10, og ved **"e"** med pladen **5**, skruerne M10x135, skiverne 10,5x21x2 og møtrikkerne M10.
Tilspændingsværdi: ved **"d" og "e"** for M10 ➔ 55 Nm + 10 %

VIGTIGT: Hvis der monteres andre komponenter her, skal man overholde producentens angivelser i de pågældende monteringsvejledninger og sørge for tilstrækkelig skruelængde. Skru altid pladen **5** med på ved **"e"**.

Retten til ændringer forbeholdes.

E Enganche juego eléctrico

Fabricante: WESTFALIA-AUTOMOTIVE GmbH

Núm. de pedido Westfalia: 306 216
Núm. de pedido Fiat: 46 216 202

Número de autorización según la norma 94/ 20/ CE:		**e13 00 - 0827**
Clase: **F**	Modelo:	**306 216**
Datos técnicos:	valor D máximo:	**13,3 kN**
	carga de apoyo máxima:	**150 kg**

Campo de aplicación:

Fabricante de vehículo:	**Citroën**	**Fiat**	**Peugeot**
Modelo:	**Jumper**	**Ducato**	**Boxer**
	Furgoneta/familiar, camioneta con plataforma; también 4x4		
Designación de modelo:	23?????, 23??????, 23???????	carga de apoyo máxima:	**100 kg**
	244?????, 24??????, 24???????, Z???????	carga de apoyo máxima:	**80 kg**

Nota: en los vehículos 4x4 no se fijará el dispositivo de remolque con los tornillos adjuntados M14x1,5x55 y M14x1,5x140, sino con los tornillos M14x1,5x80 y M14x1,5x160. El juego de tornillos se puede obtener bajo: N° de pedido Westfalia: 906 216 650 002; N° de pedido Fiat: 46 216 205.

En este dispositivo de remolque pueden montarse bolas de enganche con retención (clase A50-X) y acoplamientos de pernos (p. ej. clase C50) - también combinados con sistemas de placas de cambio.
En el caso de furgonetas/vehículos familiares pueden montarse acoplamientos con pernos únicamente en conjunción con sistemas de placas de cambio.
La distancia del punto de acople de una bola de enganche o un sistema de enganche por pernos debe ser 70 mm como mínimo y 204 mm como máximo desde la superficie de atornilladura hacia atrás, un máximo de 35 mm hacia arriba respecto al punto de fijación "d" y un máximo de 32 mm hacia abajo.

ATENCIÓN: Para las **camionetas de plataforma y furgonetas/vehículos familiares** en el campo de aplicación arriba citado, con un número de chasis (a partir de octubre del 95 aprox.) *mayor* que:

Serie	N° ident. vehículo:
M1A	05 o 15 - 209891
C1A	05 o 15 - 209789
L2B	05 o 15 - 209925

habrá que montar el soporte para remolque según se describe en el anexo.
Para las **furgonetas/vehículos familiares** con un número de chasis **menor** que el arriba especificado, deberá además montarse el juego de refuerzo con el n° de pieza Westfalia: 306 142 650 002 o n° de pieza Citroën: KN22078A o n° de pieza Fiat: 46 234 363 o n° de pieza Peugeot: 004795.
Para las **camionetas de plataforma** con un número de chasis **menor** que el arriba especificado, deberá además montarse el juego de refuerzo con el n° de pieza Westfalia: 306 151 650 002 o n° de pieza Citroën: KN22067A o n° de pieza Peugeot: 004796.

E

Indicaciones generales:

Son determinantes los **datos del fabricante del vehículo** referente a la carga de remolque y carga de apoyo **para la utilización del vehículo**, no debiendo ser sobrepasados los valores del enganche.
Fórmula para la determinación del valor D:

$$\frac{\text{Cargo de remolque [kg] x Peso total del vehículo [kg]}}{\text{Cargo de remolque [kg] + Peso total del vehículo [kg]}} \times \frac{9{,}81}{1000} = \text{D [kN]}$$

El dispositivo de remolque sólo debe usarse con una bola de enganche con fijación o con un acoplamiento automático de pernos para el arrastre de remolques con el correspondiente acoplamiento de bolas o argolla de tracción. Con una bola de enganche con fijación se pueden remolcar los portadores de carga autorizados para el montaje en la bola de enganche.
Se prohibe la utilización destinada a otros usos. La utilización debe efectuarse de acuerdo a las condiciones de tráfico. Durante la utilización se modifican las cualidades de marcha del vehículo. Deben observarse las instrucciones de servicio del fabricante del vehículo.

Se han tomado en consideración los puntos de fijación de serie del vehículo indicados por el fabricante del vehículo.
Deben observarse las directivas nacionales referentes a controles de enganche.
Estas instrucciones de montaje y de servicio deben adjuntarse a la documentación del vehículo.

Indicaciones de montaje:

El enganche es una pieza de seguridad y **debe ser montado únicamente por personal especializado**. No está autorizado efectuar cambios o modificaciones en el enganche. Ello conllevaría la consiguiente anulación del permiso de circulación. **Eliminar la masilla aislante o protección de bajos del vehículo** - en caso de existir - en la zona de las superficies de apoyo del enganche. Aplicar pintura protectora anticorrosión en las superficies de chapa desnudas así como en los taladros.

Indicaciones de servicio:

Volver a apretar todos los tornillos de fijación del enganche según los pares de apriete prescritos después de haber circulado aprox. 1000 km con el remolque. Mantener limpio y engrasado el enganche. En caso de utilizar dispositivos de estabilización direccional, como por ejemplo el ”SSK” Westfalia, el enganche deberá estar libre de grasa. Obsérvense las indicaciones en las correspondientes instrucciones de servicio. Si en cualquier zona se advierte que el diámetro del enganche alcanza los 49,0 mm o una medida inferior, debe dejar de utilizarse el enganche por motivos de seguridad. El peso en vacío del vehículo se incrementa en 32 kg una vez efectuado el montaje del enganche.

E

Instrucciones de montaje:

1.) Desenroscar los tornillos traseros del alojamiento trasero de ballesta en **"a"**, a la izquierda y a la derecha.
Presionar los tapones **6** a izquierda y derecha dentro de los extremos de tubo del dispositivo de remolque **1**.
Sostener el dispositivo de remolque **1** bajo el vehículo y atornillar en **"a"** con los tubos distanciadores **2**, las arandelas 15x28x2,5 y los tornillos M14x1,5x140.
Momento de apriete: en **"a"** para M14 ➔ 110 Nm +10 %

2.) Desenroscar los tornillos delanteros del alojamiento de ballesta en **"b"** , a izquierda y derecha.
Atornillar al vehículo los soportes angulares **3** y **4** en **"b"** , respectivamente con dos arandelas 15x28x2,5 y con los tornillos M14x1,5x55.
Atornillar a continuación al dispositivo de remolque los soportes angulares **3** y **4** en **"c"** con los tornillos M10x40, arandelas 10,5x21x2 y tuercas M10.
Momento de apriete: en **"b"** para M14 ➔ 110 Nm +10 %
en **"c"** para M 10 ➔ 55 Nm + 10 %

3.) Atornillar en **"d"** y **"e"** la bola de enganche con retención, o bien el sistema de enganche por pernos y el sistema de cambio.
Para los vehículos con **chasis tipo estándar** usar preferentemente la bola de enganche Westfalia con retención del tipo 329 057.
Para los vehículos con **muelles reforzados y neumáticos de 16"** usar preferentemente la bola de enganche Westfalia con retención del tipo 329 062.

Cuando se usen las bolas de enganche con retención del tipo 329 057/329 062, atornillarlas en **"d"** con los tornillos M10x40, arandelas 10,5x21x2 y tuercas M10, así como en **"e"** con la placa **5**, los tornillos M10x135, arandelas 10,5x21x2 y tuercas M10.
Momento de apriete: en **"d", "e"** para M 10 ➔ 55 Nm + 10 %

ATENCIÓN: Si se montan aquí otros componentes, observe las especificaciones dadas por el fabricante en las correspondientes instrucciones de montaje y procure usar tornillos de longitud suficiente. Atornillar además siempre la placa **5** en **"e"**.

Reservado el derecho a introducir modificaciones.

Attelage sans kit électrique

F

Marque : WESTFALIA-AUTOMOTIVE GmbH

Référence Westfalia: 306 216
Référence Fiat: 46 216 202

Numéro d'autorisation selon directive 94/20/CE :		**e13 00-0827**
Classe : **F**	Type :	**306 216**
Caractéristiques techniques :	Valeur D maxi :	**13,3 kN**
	Charge sur timon maxi :	**150 kg**

Domaine d'application:

Constructeur automobile :	**Citroën**	**Fiat**	**Peugeot**
Modèle :	**Jumper**	**Ducato**	**Boxer**
	Fourgonnette/break, véhicules avec plateforme ; 4x4 aussi		
Désignation du type :	23?????, 23??????, 23???????		Charge sur timon maxi :**100 kg**
	244?????, 24??????, 24???????, Z???????		Charge sur timon maxi : **80kg**

Avertissement: pour les véhicules 4x4, le dispositif d'attelage ne doit pas être fixé avec les boulons fournis M14x1,5x55 et M14x1,5x140 mais avec les boulons M14x1,5x80 et M14x1,5x160. Le jeu de boulons est disponible sous : Westfalia-N° de commande: 906 216 650 002; Fiat-N° de commande: 46 216 205

Sur ce dispositif d'attelage sont autorisés à être montés des boules avec attache (catégorie A50-X) ainsi que des attelages à broche (par ex. de la catégorie C50) - également combinés à des systèmes de plaques amovibles.
Pour les fourgonnettes/véhicules break le montage des attelages à broche n'est autorisé que si l'on utilise des systèmes de plaques amovibles.
La distance entre le point d'accouplement et la surface de vissage à l'arrière d'une boule d'attelage ou d'une broche d'attelage ne doit pas être inférieure à 70 mm, ni supérieure à 204 mm. De même qu'elle ne doit pas dépasser 35 mm vers le haut et 32 mm vers le bas des points de fixation supérieures "d".

ATTENTION : Pour **les véhicules à plateforme, les fourgonnettes et les break** se rapportant au domaine d'application cité ci-dessus et ayant un numéro de châssis (à partir d'octobre 95 env.) *supérieur* à :

Série de modèles	N° d'identification du châssis:
M1A	05 ou 15 - 209891
C1A	05 ou 15 - 209789
L2B	05 ou 15 - 209925

le support d'attelage est à monter comme indiqué sur la description jointe.
Pour les **fourgonnettes/break** ayant un numéro de châssis **inférieur** à celui donné plus haut, il faut monter en plus la garniture de renfort portant le numéro de pièce 306 142 650 002 chez Westfalia ou chez Citroën le numéro KN22078A ou chez Fiat le numéro 46 234 363 ou chez Peugeot le numéro 004795.
Pour les **véhicules à plateforme** dont le numéro de châssis est **inférieur** à celui donné plus haut, il faut monter en plus la garniture de renfort portant le numéro de pièce 306 151 650 002 chez Westfalia ou le numéro KN22067A chez Citroën ou chez Peugeot, le numéro 004796.

F

Généralités :

Pour l'**utilisation sur route**, il convient de **prendre en compte les indications du constructeur** relatives à la charge remorquée et à la charge sur timon, les valeurs autorisées pour l'attelage ne devant pas être dépassées.
Formule pour la détermination de la valeur D :

$$\frac{\text{charge remorquée [kg] x PTR [kg]}}{\text{charge remorquée [kg] + PTR [kg]}} \times \frac{9{,}81}{1000} = \text{D [kN]}$$

L'attelage ne doit être utilisé que combiné à une boule avec attache ou bien à une broche automatique pour la traction de remorques possédant un attelage à boule ou un anneau d'attelage en conséquence. Combiné à une boule d'accouplement avec attache, il est possible d'employer des porte-charges, s'ils sont autorisés pour le montage sur la boule d'accouplement.
Toute utilisation non conforme à cette définition est interdite. L'utilisation doit être adaptée aux conditions de la circulation. Les propriétés routières du véhicule sont modifiées par l'utilisation de l'attelage. Les instructions d'utilisation du constructeur doivent être respectées.

Les points de fixation homologués en série par le constructeur sont respectés.
Les dispositions nationales relatives aux contrôles de réception doivent être respectées.
Cette notice de montage et d'utilisation doit être jointe aux documents du véhicule.

Indications pour le montage :

L'attelage est un élément de sécurité et doit être **monté** exclusivement **par un personnel qualifié**.
Toute modification ou transformation effectuée sur l'attelage est interdite et entraîne l'annulation de l'autorisation d'exploitation.
Eliminer toute masse isolante ou produit de protection du soubassement sur le véhicule - si existant - dans la zone des surfaces d'appui de l'attelage. Enduire les surfaces nues de la carrosserie ainsi que les orifices d'une peinture anticorrosion.

Indications pour l'utilisation :

Resserrer l'ensemble des vis de fixation de l'attelage au couple de serrage prescrit au bout d'environ 1000 km avec l'attelage.
Nettoyer et graisser régulièrement la boule d'attelage. Toutefois, si des équipements de stabilisation tels que Westfalia „SSK“ sont utilisés, la boule d'attelage doit être exempte de graisse. Respecter les indications données dans les différentes notices d'utilisation.
Dès que le diamètre de la boule d'attelage atteint en un endroit quelconque 49,0 mm ou moins, l'attelage ne doit plus être utilisé pour des raisons de sécurité.
Le poids à vide du véhicule augmente de 32 kg après le montage de l'attelage.

F

Instructions de montage:

1.) Dévisser à droite et à gauche les boulons arrière, à l'arrière du logement de ressorts à lames au point **"a"**
Enfoncer les bouchons **6** à droite et à gauche, dans les extrémités des tubes de l'attelage **1**.
Maintenir l'attelage **1** sous le véhicule et visser au point **"a"** avec les tubes d'écartement **2**, les rondelles 15x28x2,5 et les boulons M14x1,5x140.
Couple de serrage : pour **"a"** avec M14 ➔ 110 Nm +10 %

2.) Dévisser les boulons avant du logement de ressorts à lames au point **"b"** , à droite et à gauche.
Visser les équerres **3** et **4** au véhicule au point **"b"** avec 2 rondelles 15x28x2,5 chacune et les boulons M14x1,5x55.
Ensuite visser les équerres **3** et **4** au point **"c"** avec les boulons M10x40, rondelles 10,5x21x2 et écrous M10 à l'attelage.
Couple de serrage : pour **"b"** avec M 14 ➔ 110 Nm + 10 %
pour **"c"** avec M 10 ➔ 55 Nm + 10 %

3.) Visser la boule d'attelage avec attche ou la broche d'attelage ou bien le dispositif amovible aux points **"d"** et **"e"**.
Pour les véhicules à **châssis standard**, il est préférable d'employer la boule d'attelage modèle 329 057.
Pour les véhicules avec **ressorts renforcés et des pneus 16"** , employer de préférence la boule d'attelage Westfalia, modèle 329 062.

Lors de l'emploi de la boule d'attelage modèle 329 057/329 062, visser celle-ci au point **"d"** avec les boulons M10x40, rondelles 10,5x21x2 et écrous M10, ainsi qu'au point **"e"** avec la plaque **5**, les boulons M10x135, les rondelles 10,5x21x2 et écrous M10.
Couple de serrage : aux points **"d", "e"** avec M10 ➔ 55 Nm + 10 %

ATTENTION : Si d'autres pièces devaient être installées ici, observer les données du fabricant dans les notices d'utilisation correspondantes et prévoir une longueur de boulon suffisante. Toujours visser la plaque **5** au point **"e"**.

Sous réserve de modifications.

FIN Vetokoukut Ilman sähköosia

Valmistaja: WESTFALIA-AUTOMOTIVE GmbH

Westfalian tilausnro: 306 216
Fiat tilausnro: 46 216 202

Direktiivin 94/20/EG mukainen hyväksymisnumero:		**e13 00-0827**
Luokka: **F**	Tyyppi:	**306 216**
Tekniset tiedot:	Suurin D-arvo:	**13,3 kN**
	Suurin koukkukuorma:	**150 kg**

Käyttökohteet:

Ajoneuvonvalmistaja:	**Citroën**	**Fiat**	**Peugeot**
Malli:	**Jumper**	**Ducato**	**Boxer**

Pakettiauto/Kombi, Lava-auto; myös neliveto

yppimerkintä: 23?????, 23??????, 23??????? Suurin koukkukuorma:**100 kg**

244?????, 24??????, 24???????, Z??????? Suurin koukkukuorma: **80 kg**

Ohje: nelivetoajoneuvoihin ei vetokoukkua kiinnitetä mukaan liitetyillä ruuveilla M14x1,5x55 ja M14x1,5x140, vaan ruuveilla M14x1,5x80 ja M14x1,5x160. Ruuvisarja on saatavilla seuraavilla tiedoilla:
Westfalia tilausnro: 906 216 650 002; Fiat tilausnro: 46 216 205.

Tähän vetokoukkujärjestelmään voidaan asentaa nuppikytkentä pidikkeellä (luokka A50-X) tai tappikytkentä (esim. luokka C50), myös yhdistettynä levynvaihtojärjestelmiin.
Paketti-/farmariajoneuvoihin on tappiliitoksen asentaminen sallittua vain, jos se on yhdistetty levynvaihtojärjestelmään.
Vetokoukun kuulan tai tappiliitännän tapin täytyy olla vähintään 70 mm ja enintään 204 mm etäisyydellä asennuskohdasta, sekä enintään 35 mm ylempien kiinnityspisteiden "d" yläpuolella ja 32 mm niiden alapuolella.

HUOM:Lava-, paketti- ja kombiautoissa yllämainituissa käyttökohteissa, joiden runkonumero on *suurempi* kuin (noin lokakuusta 95 lähtien):

malli	ajoneuvon nro
M1A	05 tai 15 - 209891
C1A	05 tai 15 - 209789
L2B	05 tai 15 - 209925

on asennettava vetopukki, kuten ohessa on selostettu.
Paketti/kombiautoissa joiden runkonumero on **pienempi** kuin yllämainittu, täytyy lisäksi asentaa tukisarja, jonka Westfalia-osa-Nro: 306 142 650 002 tai Citroën-osa-Nro: KN22078A tai Fiat-osa-Nro: 46 234 363 tai Peugeot-osa-Nro: 004795.
Lava-autoissa joiden runkonumero on **pienempi** kuin yllämainittu, täytyy lisäksi asentaa tukisarja, jonka Westfalia-osa-Nro: 306 151 650 002 tai Citroën-osa-Nro: KN22067A tai Peugeot-osa-Nro: 004796.

FIN

Yleiset ohjeet:

Ajokäytössä ajoneuvon valmistajan tiedot koskien vetokuormaa ja koukkukuormaa ovat **määrääviä**, joskaan vetokoukun arvoja ei myöskään saa ylittää.

Kaava D-arvon laskentaa varten: $\frac{\text{Ventokuorma [kg] x ajoneuvon kok.paino [kg]}}{\text{Ventokuorma [kg] + ajoneuvon kok.paino [kg]}} \times \frac{9{,}81}{1000} = \text{D [kN]}$

Vetojärjestelmän käyttö on sallittu vetokoukun tai itsenäisen tappikytkennän avulla vain sellaisten perävaunujen vetämiseksi, joissa on vastaava vetokuulaliitäntä tai vetorengas. Vetojärjestelmän kuulaliitosta voidaan käyttää vain sellaisten perävaunujen yhteydessä, joiden kytkeminen kytkentäkuulaan on sallittu.
Muunlainen käyttö on kielletty. Käytössä tieolosuhteet on huomioitava. Vetokäytössä ajoneuvon ajo-ominaisuudet muuttuvat. Ajoneuvon valmistajan käyttöohjeita tulee noudattaa.

Ajoneuvonvalmistajan sarjatuotantoa varten hyväksytyt kiinnityskohdat sopivat käytettäviksi.
Kansallisia asennusten teknistä hyväksymistä koskevia määräyksiä on noudatettava.
Nämä asennus- ja käyttöohjeet tulee liittää ajoneuvon dokumentteihin.

Asennusohjeita:

Vetokoukku on turvallisuuteen vaikuttava osa ja sen saavat **asentaa vain ammattihenkilöt**.
Vetokoukun kaikki muutokset ja muunnokset ovat kiellettyjä. Ne johtavat käyttöluvan peruuntumiseen.
Poista tarvittaessa ajoneuvosta vetokoukun kosketuspintojen **eristemassa ja alustansuoja-aine**. Peitä korin paljaat kohdat ja poraukset ruosteenestomaalilla.

Käyttöohjeita:

Kiristä vetokoukun kaikki kiinnityspultit noin 1000 km:n ajon jälkeen ilmoitetuilla kiristysmomenteilla.
Vetokoukku tulee pitää puhtaana ja rasvattuna. Käytettäessä suuntavakavuuden parantamislaitteita, kuten esim. Westfalian ”SSK”-laitetta, vetokoukkua ei kuitenkaan saa rasvata. Noudata kyseisen laitteen käyttöohjeita.
Heti vetokoukun kuulan halkaisijan ollessa mielivaltaisessa kohdassa 49,0 mm tai pienempi, vetokoukkua ei turvallisuussyistä enää saa käyttää.
Ajoneuvon omapaino nousee vetokoukun asennuksesta johtuen 32 kg.

FIN

Asennusohje:

1.) Irrota takimmaisen lehtijousikiinnityksen **"a"** ruuvit vasemmalla ja oikealla.
Paina tappi **6** vasemmalla ja oikealla kiinnityksen putkien päihin **1**.
Pidä vetojärjestelmä **1** ajoneuvon alla ja kiinnitä **"a":ssa** välimatkaputkilla **2** aluslaatat 15x28x2,5 ja ruuvit M14x1,5x140.
Kiristysmomentti: **"a":ssa** M14 ➔ 110 Nm +10 %

2.) Irrota lehtijousikiinnityksen eturuuvit **"b":ssä** vasemmalla ja oikealla.
Kiinnitä kulmat **3** ja **4 "b":ssä** kahdella aluslaatalla 15x28x2,5, sekä ruuveilla M14x1,5x55 ajoneuvoon.
Kiinnitä sitten kulmat **3** ja **4 "c":ssä** ruuveilla M10x40, aluslaatoilla 10,5x21x2, sekä muttereilla M10 vetojärjestelmään.
Kiristysmomentti: **"b":ssa** M14 ➔ 110 Nm +10 %
"c":ssä M 10 ➔ 55 Nm + 10 %

3.) Kiinnitä ruuveilla **"d":hen** ja **"e":hen** vetokoukku, tappiliitäntä tai vaihtojärjestelmä.
Käytä ajoneuvoissa joissa on **vakiorunko** mielellään Westfalia vetokoukkua (tyyppi 329 057).
Käytä ajoneuvoissa joissa on **vahvistetut jouset ja 16" renkaat** mielellään Westfalia vetokoukkua (tyyppi 329 062).

Mikäli käytät tyypin 329 057/329 062 vetokoukkua, kiinnitä se **"d":ssä** ruuveilla M10x40, aluslaatoilla 10,5x21x2 ja M10 muttereilla, sekä **"e":ssä** laatalla **5**, ruuveilla M10x135, aluslaatoilla 10,5x21x2 ja muttereilla M10.
Kiristysmomentti: **"d":ssä, "e":ssä** M 10 ➔ 55 Nm + 10 %

HUOM: Jos kiinnität muita osia, huomioi valmistajan ohjeet vastaavissa asennusohjeissa ja käytä tarpeeksi pitkiä ruuveja. Asenna aina myös laatta **5 "e":hen**.

Oikeudet muutoksiin pidätetään.

Towing hitch Without electrical set

GB

Manufacturer: WESTFALIA-AUTOMOTIVE GmbH

Westfalia order no.: 306 216
Fiat order no.: 46 216 202

Approval no. as per Guideline 94/20/EC:		**e13 00-0827**
Class: **F**	Model:	**306 216**
Technical data:	Maximum D-value:	**13,3 kN**
	Maximum nose weight:	**150 kg**

Area of application:

Vehicle manufacturer:	**Citroën**	**Fiat**	**Peugeot**
Model:	**Jumper**	**Ducato**	**Boxer**
	Box-type delivery vans/estate cars, flatbed lorries; also 4x4		
Model designation:	23?????, 23??????, 23???????		Maximum nose weight: **100 kg**
	244?????, 24??????, 24???????, Z???????		Maximum nose weight: **80 kg**

Note: For 4x4 vehicles, the hitch is to be attached with the M14x1,5x80 and M14x1,5x160 screws instead of the M14x1,5x55 and M14x1,5x140 screws, which are enclosed. The screw set is available under:
Westfalia order no.: 906 216 650 002; Fiat order no.: 46 216 205.

This towing device may be fitted with towing hitches (A50-X class) and bolt couplings (e.g., C50 class) - also in connection with removable plate systems.
For box-type/estate vehicles, bolt couplings can only be used in connection with removable plate systems.
The coupling point clearance of a towing hitch or a bolt coupling must be a minimum of 70 mm and a maximum of 204 mm from the rear of the screw-down area. The clearance from the upper mounting points "d" must be a maximum of 35 mm above and 32 mm below.

CAUTION: For **flatbed lorries and box-type delivery vans/estate cars** in the above-mentioned area of application with a chassis number (from approx. October 95) *larger* than:

Model series:	Chassis Number
M1A	05 or 15 - 209891
C1A	05 or 15 - 209789
L2B	05 or 15 - 209925

the towing bracket must be fitted as described in the appendix.
For **box-type delivery vans/estate cars** with a chassis number **smaller** than the above-mentioned number, the reinforcement set with the Westfalia Part No. 306 142 650 002 or Citroën Part No. KN22078A or Fiat Part No. 46 234 363 or Peugeot part No. 004795 must be also fitted.
For **flatbed lorries** with a chassis number **smaller** than the above-mentioned number, the reinforcement set with the Westfalia Part No. 306 151 650 002 or Citroën Part No. KN22067A or Peugeot Part No. 004796 must also be fitted.

GB

General information:

The **vehicle manufacturer's specifications** regarding trailer load and nose weight are **decisive** for driving, and the values specified for the towing hitch must not be exceeded.

$$\text{Formula for D-value: } \frac{\text{trailer load [kg] x vehicle total weight [kg]}}{\text{trailer load [kg] + vehicle total weight [kg]}} \times \frac{9{,}81}{1000} = \text{D [kN]}$$

The towed-vehicle assembly may only be used for towing trailers when fitted with a towing hitch or an automatic bolt coupling and a matching towbar ball receptacle or towbar eye on the trailer. Only trailers which have been approved may be used with a towing hitch.
Any use other than that specified is prohibited. Driving with a trailer must be adapted to the road conditions. The vehicle's handling is affected when a trailer is being towed. Follow the vehicle manufacturer's instructions.

The fixing points specified as standard must be observed.
National guidelines concerning official approval of auxiliaries must be observed.
These installation and operating instructions must be enclosed with the vehicle papers.

Installation instructions:

The towing hitch is a safety component and must only be installed **by qualified personnel**.
Any alteration or conversion to the towing hitch is prohibited, and would lead to cancellation of design certification.
Remove insulating compound and underseal from vehicle (if present) in the area of the mating surfaces of the towing hitch. Seal any bare bodywork and bores with anti-corrosive paint.

Operating instructions:

Again tighten all securing bolts of the towing hitch after approx. 1000 trailer km, observing specified tightening torques.
The towing hitch must be kept clean and greased. However, if a stabilisation device, e.g. Westfalia "SSK", is used, the towing hitch must be free from grease. Follow the instructions in the relevant operating instructions.
As soon as the towing hitch diameter is 49.0 mm or less at any point, it must no longer be used for safety reasons.
After the towing hitch is fitted, the empty weight of the vehicle increases by 32 kg.

GB

Installation Instructions:

1.) Unscrew the left and right rear screws of the rear leaf spring retainer for **"a"**.
Push the plugs **6** in the pipe ends of the towed-vehicle assembly **1** at the left and right side.
Keep the towed vehicle assembly **1** under the vehicle and tighten the 15x28x2.5 washers as well as the M14x1.5x140 screws with the spacer tubes **2** for **"a"**.
Torque: For **"a"** with M14 ➔ 110 Nm +10 %

2.) Unscrew the left and right front screws of the leaf spring retainer for **"b"** .
Screw each of the brackets **3** and **4** to the vehicle with two 15x28x2.5 screws as well as the M14x1.5x55 screws for **"b"** .
Afterwards screw the brackets **3** and **4** to the towed-vehicle assembly with the M10x40 screws, 10.5x21x2 washers as well as the M10 nuts for **"c"** .
Torque: For **"b"** with M14 ➔ 110 Nm +10 %
For **"c"** with M 10➔ 55 Nm +10 %

3.) Screw on towing hitch or bolt coupling or switching system for **"d"** and **"e"**.
Preferably fit the Westfalia towing hitch type 329 057 on vehicles with a **standard chassis**.
Preferably fit Westfalia towing hitches type 329 062 on vehicles with **reinforced springs and 16" tires**.

When using the towing hitch type 329 057/329 062, screw this on with the M10x40 screws, 10.5x21x2 washers and M 10 nuts for **"d"**. For **"e"** screw on with the plate **5**, M10x135 screws, 10.5x21x2 washers and M 10 nuts.
Torque: For **"d","e"** with M 10➔ 55 Nm +10 %

CAUTION: If other components are to be fitted, observe the manufacturer's information in the relevant installation instructions and ensure that the screws are long enough. Always screw on plate **5**for **"e"**.

Subject to alteration.

GR σφαιριές εφαλές ζεύξης με στήριγμα

χωρίς σετ ηλετρολογιού υλιού
Κατασευαστής: WESTFALIA-AUTOMOTIVE GmbH

Westfalia-Αριθ. παραγγελίας: 306 216
Fiat-Αριθ. παραγγελίας: 46 216 202

Αριθ. αδείας σύμφωνα με την οδηγία 94/20/ΕΚ: **e13 00-0827**
Κατηγορία: **F** Τύπος: **306 216**
Τεχνιά στοιχεία: μέγιστη τιμή D: **13,3 kN**
μέγιστο βάρος στήριξης: **150 kg**

Τομέας εφαρμογής:

Κατασευαστής αυτοινήτων:	**Citroën**	**Fiat**	**Peugeot**
Μοντέλο:	**Jumper**	**Ducato**	**Boxer**

Κλειστό όχημα/στέϊσον, όχημα με καρότσα, επίσης 4x4

Χαρατηρισμός τύπου: 23?????, 23??????, 23??????? μέγιστο βάρος στήριξης: **100 kg**
244?????, 24??????, 24???????, Z??????? μέγιστο βάρος στήριξης: **80 kg**

Υπόδειξη: σε οχήματα 4x4 ο μηχανισμός ζεύξης δεν πρέπει να στερεωθεί με τις παρακείμενες βίδες M14x1,5x55 και M14x1,5x140 αλλά με τις βίδες M14x1,5x80 και M14x1,5x160. Το σετ βιδών υπάρχει κάτω από τους εξής αριθμούς παραγγελίας:
Αρ. Παραγγελίας Westfalia: 906 216 650 002; Αρ. Παραγγελίας Fiat: 46 216 205.

Στα συγκεκριμένα στηρίγματα ρυμουλκού επιτρέπεται να μοντάρετε κοτσαδόρους με στήριγμα (Τύπου A50-X) καθώς και συνδέσμους με πείρους (π.χ. Τύπου C50) - και σε συνδυασμό με συστήματα πλακών αλλαγής-.
Σε οχήματα Kasten/Στέισον επιτρέπεται να συναρμολογήσετε συνδέσμους με πείρους μόνο σε συνδυασμό με συστήματα πλακών αλλαγής.
Η απόσταση του σημείου σύνδεσης ενός κοτσαδόρου με στήριγμα ή ενός κοτσαδόρου πείρου από την επιφάνεια στερέωσης προς τα πίσω επιτρέπεται να είναι τουλάχιστον 70 mm και το πολύ 204 mm, καθώς επίσης να είναι από τα πάνω σημεία στερέωσης "d" το πολύ 35 mm προς τα πάνω και το πολύ 32 mm προς τα κάτω.

ΠΡΟΣΟΧΗ: Για **οχήματα με καρότσα και κλειστά/στέϊσον** στην περιοχή χρήσης με έναν κωδικό σασί (περίπου από τον Οκτ. 95) *μεγαλύτερο* από:

Σειρά μοντέλου	Χαρ.αριθμός οχήματος:
M1A	05 ή 15 - 209891
C1A	05 ή 15 - 209789
L2B	05 ή 15 - 209925

πρέπει να συναρμολογήσετε τον σκελετό του κοτσαδόρου όπως περιγράφεται στο παράρτημα, .
Για **οχήματα κλειστά/στέϊσον** με κωδικό στο σασί **μικρότερο** από αυτόν που αναφέρεται πιο πάνω θα πρέπει επιπλέον να μοντάρετε το σετ ενίσχυσης με τον κωδικό Westfalia: 306 142 650 002 ή κωδικό Citroλn: KN22078A ή κωδικό Fiat: 46 234 363 ή κωδικό Peugeot: 004795.
Για **οχήματα με καρότσα** με κωδικό στο σασί **μικρότερο** από αυτόν που αναφέρεται πιό πάνω θα πρέπει επιπλέον να μοντάρετε το σέτ ενίσχυσης με τον κωδικό Westfalia: 306 151 650 002 ή κωδικό Citroλn: KN22067A ή κωδικό Peugeot: 004796.

GR

Γενιές υποδείξεις:

Για την **οδήγηση του αυτοινήτου** σχετιά με το ρυμουλούμενο βάρος (βάρος τρέιλερ) αι το βάρος στήριξης (αταόρυφη δύναμη στην εφαλή του οτσαδόρου) **ισχύουν τα στοιχεία του ατασευαστή του αυτοινήτου**, όπου οι σχετιές τιμές με τη σφαιρή εφαλή ζεύξης με στήριγμα δεν επιτρέπεται να ξεπεραστούν.
Τύπος υπολογισμού της τιμής D:

$$\frac{\text{Βάρος ρυμούλησης [kg] x συνολιό βάρος οχήματος [kg]}}{\text{Βάρος ρυμούλησης [kg] + συνολιό βάρος οχήματος [kg]}} \text{ x} \frac{9{,}81}{1000} = \text{D [kN]}$$

Η διάταξη ρυμούλκισης επιτρέπεται να χρησιμοποιείται μόνον σε συνδυασμό με ένα κοτσαδόρο με στήριγμα ή με έναν αυτόνομο σύνδεσμο πείρων για την έλξη ρυμουλκούμενων με αντίστοιχο σύνδεσμο κοτσαδόρου ή δακτύλιο έλξης. Σε συνδυασμό με έναν κοτσαδόρο με στήριγμα επιτρέπεται να χρησιμοποιούνται φορείς φορτίων οι οποίοι είναι κατάλληλοι για την συναρμολόγηση στον κοτσαδόρο.
Μια διαφορετιή χρήση απαγορεύεται. Η λειτουργία πρέπει να είναι προσαρμοσμένη στις συνθήες των δρόμων. Κατά τη λειτουργία αλλάζει η συμπεριφορά οδήγησης του αυτοινήτου. Πρέπει να δοθεί προσοχή στις οδηγίες λειτουργίας του ατασευαστή.

Τα σημεία στερέωσης που έχουν εγριθεί ανονιά από τον ατασευαστή του αυτοινήτου έχουν τηρηθεί.
Πρέπει να τηρούνται οι κρατικοί κανονισμοί σχετικά με τον έλεγχο αμαξωμάτων.
Αυτές οι οδηγίες τοποθέτησης αι λειτουργίας πρέπει να επισυνάπτονται στα χαρτιά του αυτοινήτου.

Υποδείξεις τοποθέτησης:

Η σφαιρή εφαλή ζεύξης με στήριγμα είναι ένα εξάρτημα ασφαλείας αι επιτρέπεται να **τοποθετείται μόνο από ειδιευμένο προσωπιό**.
Απαγορεύεται άθε αλλαγή ή μετατροπή στη σφαιρή εφαλή ζεύξης με στήριγμα. Οι τυχόν αλλαγές ή μετατροπές οδηγούν στην αύρωση της άδειας λειτουργίας.
Αφαιρέστε τα υλιά μόνωσης ή την εξωτερή προστασία του δαπέδου - σε περίπτωση που υπάρχουν - από την επιφάνεια του αυτοινήτου που θα τοποθετηθεί η σφαιρή εφαλή ζεύξης με στήριγμα. Βάψτε τις γυμνές μεταλλιές επιφάνειες αθώς αι τις οπές με αντισωριαό χρώμα.

Υποδείξεις λειτουργίας:

Μετά περίπου 1000 χιλιόμετρα οδήγησης με τρέιλερ ξανασφίξτε όλες τις βίδες στερέωσης της σφαιρής εφαλής ζεύξης με στήριγμα με την προβλεπόμενη ροπή στρέψης.
Η σφαιρή εφαλή ζεύξης με στήριγμα πρέπει να διατηρείται αθαρή αι να γρασάρεται. Όταν όμως χρησιμοποιούνται διατάξεις σταθεροποίησης του ίχνους, όπως π.χ. η Westfalia "SSK", δεν επιτρέπεται η σφαιρή εφαλή ζεύξης με στήριγμα να είναι γρασαρισμένη. Προσέξτε τις υποδείξεις στις εάστοτε οδηγίες λειτουργίας.
Μόλις σε άποια θέση η διάμετρος της σφαιρής εφαλής ζεύξης γίνει 49,0 mm ή μιρότερη, δεν επιτρέπεται πλέον για λόγους ασφαλείας η χρήση της σφαιρής εφαλής ζεύξης με στήριγμα.
Μετά την τοποθέτηση της σφαιρής εφαλής ζεύξης με στήριγμα αυξάνει το αθαρό βάρος του αυτοινήτου ατά 32 kg.

GR

Οδηγίες τοποθέτησης:

1.) Ξεβιδώστε τις πίσω βίδες της πίσω υποδοχής με το ελατήριο στο **"a"** αριστερά και δεξιά. Πιέστε τα πώματα **6** αριστερά και δεξιά στις σωληνένιες απολήξεις της διάταξης κοτσαδόρου **1**.
Κρατήστε την διάταξη του κοτσαδόρου **1** κάτω από το όχημα και βιδώστε γερά στο **"a"** με τα σωληνάκια απόστασης **2**, τις ροδέλες 15x28x2,5 και με τις βίδες M14x1,5x140.
Ροπή σύσφιξης: στο **"a"** για M14 ➔ 110 Nm +10 %

2.) Ξεβιδώστε τις μπροστά βίδες της υποδοχής με τα ελατήρια στο **"b"** αριστερά και δεξιά.
Βιδώστε στο όχημα τις γωνίες **3** και **4** στο **"b"** με ανά δυο ροδέλες15x28x2,5 και με τις βίδες M14x1,5x55.
Κατόπιν βιδώστε στην διάταξη του κοτσαδόρου τις γωνίες **3** και **4** στο **"c"** με τις βίδες M10x40, τις ροδέλες 10,5x21x2 και με τα παξιμάδια M10.
Ροπή σύσφιξης: στο **"b"** για M 14 ➔ 110 Nm + 10 %
στο **"c"** για M 10 ➔ 55 Nm + 10 %

3.) Βιδώστε στο **"d"** και στο **"e"** τον κοτσαδόρο με στήριγμα ή τον κοτσαδόρο πείρου ή το σύστημα αλλαγής.
Σε οχήματα με **στάνταρ σασί** να χρησιμοποιείτε κατά προτίμηση τον κοτσαδόρο με στήριγμα της Westfalia τύπος 329 057.
Σε οχήματα με **ενισχυμένα ελατήρια και τροχούς 16"** να χρησιμοποιείτε κατά προτίμηση τον κοτσαδόρο με στήριγμα της Westfalia τύπος 329 062.

Κατά την χρησιμοποίηση των κοτσαδόρων τύπου 329 057/329 062 με στήριγμα βιδώστε το στο**"d"** με τις βίδες M10x40, τις ροδέλες 10,5x21x2 και με τα παξιμάδια M10, καθώς και στο **"e"** με την πλάκα **5**, τις βίδες M10x135, τις ροδέλες 10,5x21x2 και με τα παξιμάδια M10.
Ροπή σύσφιξης: στο **"d", "e"** για M 10 ➔ 55 Nm + 10 %

ΠΡΟΣΟΧΗ: Αν εδώ συναρμολογήσετε άλλα εξαρτήματα να λάβετε υπόψη σας τα στοιχεία των κατασκευαστών στα σχετικά εγχειρίδια και να φροντίσετε για βίδες με επαρκες μήκος. Να βιδώνετε πάντα μαζί την πλάκα **5** πάντα στο **"e"**.

Διατηρούμε το δικαίωμα αλλαγών.

Gancio di traino Senza kit elettrico

I

Produttore: WESTFALIA-AUTOMOTIVE GmbH

N. ordinazione Westfalia: 306 216
N. ordinazione Fiat: 46 216 202

Numero di omologazione secondo la direttiva 94/20/CE: **e13 00-0827**
Classe: **F** Tipo: **306 216**
Dati tecnici: Valore D max: **13,3 kN**
Carico di appoggio max: **150 kg**

Campo d'impiego:

Produttore automobilistico: **Citroën** **Fiat** **Peugeot**
Modello: **Jumper** **Ducato** **Boxer**
Furgone/Station Wagon, autocarri a cassone; anche 4x4
Denominazione tipo: 23?????, 23??????, 23??????? Carico di appoggio max: **100 kg**
244?????, 24??????, 24???????, Z??????? Carico di appoggio max: **80 kg**

Avvertenza: per veicoli 4x4 il dispositivo per il rimorchio non deve essere fissato con le viti in dotazione M14x1,5x55 e M14x1,5x140 ma con le viti M14x1,5x80 e M14x1,5x160. La serie di viti è disponibile indicando i seguenti dati:
n° d'ordine Westfalia: 906 216 650 002; n° d'ordine Fiat: 46 216 205.

Su questo gancio di traino possono essere montati giunti a sfera con supporto (Classe A50-X) e giunti a piuoli (ad es. Classe C50) - anche in combinazione con sistemi a lastre intercambiabili.
Per furgoni/Station Wagon, i giunti a piuoli possono essere montati solo in combinazione con sistemi a lastre intercambiabili.
La distanza del punto di accoppiamento di un giunto a sfera con supporto o di un giunto a piuoli deve essere compresa tra un minimo di 70 mm ed un massimo di 204 mm dalla superficie di fissaggio verso la parte posteriore, e di 35 mm al massimo dai punti di fissaggio superiori "d" verso l'alto e di 32 mm al massimo verso il basso.

ATTENZIONE: negli **autocarri a cassone, nei furgoni e nelle Station Wagon** nel campo di applicazione sopraccitato, con un numero dell'autotelaio (a partire circa da ottobre 95) *superiore* a:

Tipo modello	n° ident. veicolo:
M1A	05 o 15 - 209891
C1A	05 o 15 - 209789
L2B	05 o 15 - 209925

il gancio di traino deve essere montato come descritto nell'allegato.
Nei **furgoni e nelle Station Wagon** con un numero di autotelaio **inferiore** a quello indicato precedentemente, è necessario montare inoltre il dispositivo di rinforzo con il numero di particolare Westfalia: 306 142 650 002 o col numero di particolare Citroën: KN22078A o col numero di particolare Fiat: 46 234 363 o col numero di particolare Peugeot: 004795.
Negli **autocarri a cassone** con un numero di autotelaio **inferiore** a quello sopraindicato, è necessario inoltre montare il dispositivo di rinforzo con il numero di particolare Westfalia: 306 151 650 002 o col numero di particolare Citroën: KN22067A o col numero di particolare Peugeot: 004796.

I

Avvertenze generali:

Per la **marcia** sono **valide** le **indicazioni del produttore automobilistico** rispetto al peso trainabile ed al carico di appoggio. Non si devono comunque superare i valori del gancio di traino.
Formula per il rilevamento del valore D:

$$\frac{\text{peso massimo [kg] x peso totale vettura [kg]}}{\text{peso massimo [kg] + peso totale vettura [kg]}} \times \frac{9{,}81}{1000} = \text{D [kN]}$$

Per la trazione di rimorchi premuniti di appositi agganci a sfera o occhielli è solamente consentito utilizzare il dispositivo di rimorchio in combinazione con un giunto a sfera con supporto o con un giunto a piuoli automatico. I portacarichi, il cui montaggio su giunto a sfera è consentito, possono essere utilizzati in combinazione con un giunto a sfera con supporto.
Qualsiasi altro uso è vietato. Il funzionamento deve essere adeguato alle condizioni della strada.
Durante il funzionamento si modificano le caratteristiche di guida della vettura. Rispettare le istruzioni per l'uso del produttore automobilistico.

I punti di fissaggio omologati di serie dal produttore automobilistico sono stati rispettati. Devono essere osservate le normative nazionali sui collaudi.
Le presenti istruzioni di montaggio e per l'uso devono essere allegate ai documenti della vettura.

Avvertenze di montaggio:

Il gancio di traino è un componente di sicurezza e deve essere **montato solo da tecnici specializzati.**
E' vietata qualsiasi modifica costruttiva del gancio di traino. Una tale modifica comporterebbe l'invalidamento dell'omologazione del ministero dei trasporti.
Eliminare l'isolante o la protezione sottoscocca eventualmente presente sulla vettura nella zona delle superfici di appoggio del gancio di traino. Trattare le parti sverniciate della carrozzeria ed i fori con vernice antiruggine.

Avvertenze per l'uso:

Dopo circa 1000 km effettuati con il rimorchio, riserrare tutte le viti di fissaggio del gancio di traino con le coppie di serraggio prescritte.
Il gancio di traino deve essere pulito e lubrificato. Solo se si usano dei dispositivi di stabilizzazione della traiettoria, per esempio il dispositivo Westfalia „SSK", il gancio di traino deve essere privo di grasso. Rispettare le avvertenze delle relative istruzioni per l'uso.
Non appena il gancio di traino raggiunge in qualsiasi punto un diametro di 49,0 mm o inferiore, il gancio di traino stesso non deve essere più usato per motivi di sicurezza.
Dopo il montaggio del gancio di traino il peso a vuoto della vettura aumenta di 32 kg.

I

Istruzioni di montaggio :

1.) Allentare le viti posteriori della sede posteriore delle molle a balestra in **"a"** a sinistra e a destra.
Inserire i tappi **6** a sinistra e a destra nelle estremità del tubo del dispositivo di rimorchio **1**.
Tenere il dispositivo di rimorchio **1** sotto il veicolo e in **"a"** bloccarlo con i distanziali a tubo **2**, le rondelle 15x28x2,5 e le viti M14x1,5x140.
Coppia di serraggio: In **"a"** per M14 ➔ 110 Nm +10 %

2.) Svitare le viti anteriori della sede delle molle a balestra in **"b"** a sinistra e a destra.
Avvitare al veicolo gli angolari **3** e **4** in **"b"** con due rondelle15x28x2,5 e le viti M14x1,5x55 rispettivamente.
Infine, avvitare al dispositivo di rimorchio gli angolari **3** e **4** in **"c"** con le viti M10x40, le rondelle 10,5x21x2 ed i dadi M10.
Coppia di serraggio: in **"b"** per M 14 ➔ 110 Nm + 10 %
in **"c"** per M 10 ➔ 55 Nm + 10 %

3.) Avvitare il giunto a sfera o il giunto a piuoli oppure il sistema intercambiabile in **"d"** ed **"e"**.
In caso di veicoli con **autotelaio standard** utilizzare di preferenza il gancio di traino Westfalia con supporto di tipo 329 057.
Nei veicoli con **molle rinforzate e pneumatici di 16"** utilizzare preferibilmente il gancio di traino Westfalia con supporto di tipo 329 062.

In caso di utilizzo dei giunti a sfera con supporto di tipo 329 057/329 062, avvitarli in **"d"** con le viti M10x40, le rondelle 10,5x21x2 ed i dadi M10, e in **"e"** con la piastra **5**, le viti M10x135, le rondelle 10,5x21x2 ed i dadi M10.
Coppia di serraggio: in **"d", "e"** per M 10 ➔ 55 Nm + 10 %

ATTENZIONE: Se qui si montano altri particolari, rispettare le istruzioni di montaggio dei rispettivi produttori ed accertarsi che la lunghezza delle viti sia sufficiente. Avvitare anche sempre la piastra **5** in **"e"**.

Ci riserviamo modifiche.

MINISTERO DEI TRASPORTI E DELLA NAVIGAZIONE
Direzione Generale della Motorizzazione Civile
e dei Trasporti in Concessione

Tabella riassuntiva dei casi che si possono presentare

VEICOLO	DISPOSITIVO	COLLAUDO	DOCUMENTAZIONE	Rifer. presente circolare
Omologazione Europea	Omolgazione 94/20/CE e tipo di gancio gia individuato nella carta di circolazione del veicolo (*)	NO	NO	-
	Omologzione 94/20/CE e tipo di gancio indicato o non sulla carta di circolazione ed installato successivamente alla immatricolazione del veicolo	SI	- targhetta - istruzioni di montaggio e funzion. - scheda di omologaz. e relativo allegato (facoltativi)	B.1.
			- dichiarazione di corretto montaggio	C.1.
	Approvazione nazionale	SI	- mod. DGM 405	B.2.
			- dichiarazione di montaggio a regola d'arte	C.2.
Omologazione Nazionale ovvero Accertamento dei requisiti di idoneità alla circola-zione	Omologazione 94/20/CE	SI	- targhetta - istruzioni di montaggio e funzion. - scheda di omologaz. e relativo allegato (facoltativi)	B.1.
			- dichiarazione di corretto montaggio	C.1.
	Approvazione nazionale	SI	- mod. DGM 405	B.2.
			- dichiarazione di montaggio a regola d'arte	C.2.

(*) L'annotazione sulla carta di circolazione del veicolo riporta la dicitura:
"Il veicolo puo essere dotato sin dall'origine della struttura di traino .....
con omologazione .....".

DICHIARAZIONE DI MONTAGGIO
Si dichiara che il dispositivo di traino tipo .....
é stato installato a regola d'arte, nel rispetto delle prescrizioni fornite dalla Casa costruttrice, sull'autoveicolo:
.....
..... targa .....

..... li .....
in fede.

GRAND-DUCHE DE LUXEMBOURG

MINISTERE DES TRANSPORTS

Luxembourg, le 22 mai 2001
19-21, Boulevard Royal
L-2910 LUXEMBOURG
Tél. 478-1 - Télécopieur 241817 - Télex 1465 CIVAIR LU

REFERENCE : No e13*94/20*94/20*0827*01

ANNEXES : Documentation technique

Grand-Duché de Luxembourg 6 6 Ministère des Transports

FICHE DE RECEPTION CEE
EC TYPE-APPROVAL CERTIFICATE

Communication concernant
Communication concerning

- ~~**la réception**~~
  ~~the type-approval~~
- **l'extension de la réception**
  the extension of type-approval
- ~~**le refus de la réception**~~
  ~~the refusal of type-approval~~
- ~~**le retrait de la réception**~~
  ~~the withdrawal of type-approval~~

d'un type d'élément de construction visé par la directive 94/20/CE (1)
of a type of a component with regard to Directive 94/20/EC (1)

Numéro de réception (2) **:**
Type-approval number (2) :
e13*94/20*94/20*0827*01

Motif de l'extension :
Reason of extension :
- Perforations supplémentaires dans le tuyau transversal.

SECTION I
SECTION I

0.1. **Marque (raison sociale du constructeur) :**
Make (trade name of manufacturer) :
Westfalia

0.2. **Type et description(s) commerciale(s) générale(s) :**
Type and general commercial description(s) :
306 216

0.3. **Moyens d'identification du type, tels que marqués sur l'élément de construction** (3) **:**
Means of identification of type if marked on the component (3) :
voir point 0.7. ci-après

./..

0.3.1.	**Emplacement de ce marquage :** Location of that marking :	voir point 0.7. ci-après
0.5.	**Nom et adresse du constructeur :** Name and address of manufacturer :	Westfalia-Automotive GmbH & Co. KG Am Sandberg 45 D-33378 Rheda-Wiedenbrück
0.7.	**Dans le cas des composants et des unités techniques séparées, emplacement et mode d'apposition du marquage de réception CEE :** In the case of components and separate technical units, location and method of affixing of the EC approval mark :	sur la plaque du constructeur (marquage estampé ou autocollant), fixé sur le tuyau de connexion.
0.8.	**Nom(s) et adresse(s) des usines d'assemblage** Name(s) and address(es) of assembly plant(s) :	Westfalia-Automotive GmbH & Co. KG Am Sandberg 45 D-33378 Rheda-Wiedenbrück WESTFALIA Poland Ltd. ul. Korkowa 39 PL-04-502 Warszawa

SECTION II
SECTION II

1.	**Informations supplémentaires (s'il y a lieu) :** Additional information (where applicable) :	voir appendice I ci-joint
2.	**Autorité déléguée:** Assigned authority:	Société Nationale de Certification et d'Homologation Département SNCT-H L-5201 Sandweiler
	Service technique chargé de procéder aux essais : Technical service responsible for carrying out the tests :	UTAC International s.à r.l. Boîte Postale 11 L-6901 Roodt-sur-Syre
3.	**Date du rapport d'essai :** Date of test report :	04.05.2001
4.	**Numéro du rapport d'essai :** Number of test report :	10FA53889B
5.	**Remarques (s'il y a lieu) :** Remarks (if any) :	voir appendice I ci-joint

./..

6. **Lieu :** Luxembourg
Place :

7. **Date :** 22 mai 2001
Date :

8. **Signature :** **Pour le Ministre des Transports**
Signature :

Paul SCHMIT
Commissaire du Gouvernement

9. **Une liste des documents du dossier de réception présenté à l'autorité compétente ayant accordé la réception, qui peut être obtenu sur demande, est jointe.**
The index to the information package lodged with the competent authority that has granted type approval, which may be obtained on request, is attached.

voir "INDEX DU DOSSIER DE RECEPTION" ci-joint

Grand-Duché de Luxembourg
Ministère des Transports
6 6

APPENDICE I
APPENDIX I

relatif à la fiche de réception CEE n° e13*94/20*94/20*0827*01
concernant la réception de dispositifs d'attelage mécanique visés par la directive 94/20/CE
to EC type-approval certificate no e13*94/20*94/20*0827*01
concerning the type-approval of mechanical coupling devices with regard to Directive 94/20/EC

1.	**Informations complémentaires :** Additional information :	
1.1.	**Catégorie du type d'attelage :** Class of the type of coupling :	F
1.2.	**Catégories ou types de véhicules auxquels le dispositif est destiné ou limité :** Categories or types of vehicles for which the device is designed or restricted :	Citroën Jumper, Fiat Ducato, Peugeot Boxer
1.3.	**Valeur D maximale [kN] (1) :** Maximum D-value [kN] (1):	13,3 kN
1.4.	**Charge d'appui verticale S maximale sur l'attelage [kg] (1) :** Maximum vertical load S at the coupling point [kg] (1) :	150 kg
1.5.	**Charge U maximale sur la sellette d'attelage [t] (1) :** Maximum load U at the fifth wheel coupling point [t] (1) :	sans objet
1.6.	**Valeur V maximale [kN] (1) :** Maximum V-value [kN] (1) :	sans objet

1.7. **Instructions concernant le montage du type d'attelage sur le véhicule et photographies ou schémas des points de fixation sur le véhicule, fournis par le constructeur; informations complémentaires si l'utilisation du type d'attelage est limitée à des véhicules particuliers :**
Instructions of attachment of the coupling type to the vehicle and photographs or drawings of the fixing points at the vehicle given by the manufacturer; additional information if the use of the coupling type is restricted to special types of vehicles :

Une instruction de montage et d'emploi est jointe à chaque dispositif d'attelage.
Les dispositifs destinés au montage en série dans la construction de véhicules ou de carrosseries ne doivent pas être nécessairement accompagnés d'une instruction de montage et d'emploi.

1.8. **Informations sur le montage de supports ou de plaques de montage spécifiques [1] :**
Information of the fitting of special towing brackets or mounting plates [1] :

Le dispositif d'attelage ne peut être fixé qu'aux points de fixation prévus et autorisés par le constructeur du véhicule et avec les moyens de fixation éventuellement prévus.

5. **Remarques [4] :** sans objet
Remarks [4] :

Note explicative et récapitulative des extensions réalisées
Explanatory and recapitulatory note of delivered extensions

sans objet

[1] **Biffer la mention inutile.**
[1] Delete where not applicable.
[2] **Le numéro de réception CEE par type figurant sur le présent document doit comporter tous les symboles décrits à l'annexe VII de la directive 70/156/CEE, telle que modifiée en dernier lieu par la directive 92/53/CEE. L'élément de construction proprement dit doit être marqué conformément aux prescriptions de la directive particulière applicable.**
[2] The EEC type-approval number appearing on this document shall consist of all sections outlined in Annex VII to Directive 70/156/EEC, as last amended by Directive 92/53/EEC. The component itself shall be marked as prescribed in the relevant separate Directive.
[3] **Si les moyens d'identification du type comprennent des symboles ne convenant pas pour décrire les types d'éléments de construction couverts par la présente fiche de réception, ces symboles doivent être représentés dans la documentation par le symbole "?" (p.e.: ABC??123??).**
[3] If the means of identification of type contains characters not relevant to describe the component types covered by this type-approval certificate, such characters shall be represented in the documentation by symbol : "?" (e.g.: ABC??123??).
[4] **Y compris des informations concernant la possibilité d'utiliser des sellette d'attelage pour le guidage forcé de semi-remorques.**
[4] Including the information concerning the use of the fifth wheel coupling for the control of semi-trailers.

GRAND-DUCHE DE LUXEMBOURG

MINISTERE DES TRANSPORTS

Luxembourg, le 22 mai 2001
19-21, Boulevard Royal
L-2910 LUXEMBOURG
Tél. 478-1 - Télécopieur 241817 - Télex 1465 CIVAIR LU

REFERENCE : No e13*94/20*94/20*0827*01

ANNEXES :

INDEX DU DOSSIER DE RÉCEPTION
INDEX TO TYPE-APPROVAL REPORT

	Numéro de réception CEE : EEC type-approval number :	e13*94/20*94/20*0827*01
1.	**Procès-verbal d'essai :** Test report :	10FA53889B
	- Rapport technique: - Index du dossier : - Informations techniques:	Pages 1 et 2 Annexe A - Page 1 Annexe B - Pages 1 & 2
2.	**Dossier du constructeur :** Report of manufacturer :	306 216
	- Fiche de renseignements du constructeur: - Dessin du dispositif d'attelage:	Pages 001, 002 Page 003
3.	**Autres documents annexés :** Other documents annexed :	sans objet
4.	**Date de délivrance de la réception initiale :** Date of issue of initial type-approval :	30.08.2000
5.	**Date de la dernière délivrance de pages révisées :** Date of last issue of revised pages :	sans objet
6.	**Date de la dernière délivrance d'une fiche de réception révisée :** Date of last extension :	22.05.2001

Tilhengerfeste uten elektrosett

N

Produsent: WESTFALIA-AUTOMOTIVE GmbH

Westfalia-bestillingsnummer: 306 216
Fiat-bestillingsnummer: 46 216 202

Godkjennelsesnummer etter direktiv 94/20/EF: **e13 00-0827**
Klasse: **F** Type: **306 216**
Tekniske data: maksimal D-verdi: **13,3 kN**
maksimal støttelast: **150 kg**

Bruksområde:

Bilprodusent:	**Citroën**	**Fiat**	**Peugeot**
Modell:	**Jumper**	**Ducato**	**Boxer**

Kassevogn/kombi, lastevogner; også 4x4

Typebetegnelse: 23?????, 23??????, 23??????? maksimal støttelast:**100 kg**
244?????, 24??????, 24???????, Z??????? maksimal støttelast: **80 kg**

Henvisning: på 4x4 kjøretøyer må tilhengerfesten ikke monteres med medfølgende M14x1,5x55 og M14x1,5x140 bolter, men med M14x1,5x80 og M14x1,5x160 bolter. Et sett med boltene kan fås under:
Westfalia delenummer: 906 216 650 002; Fiat delenummer: 46 216 205.

På dette tilhengerfestet kan man montere koplingskuler med holdeinnretning (klasse A50-X) og boltkoplinger (f.eks. klasse C50) - også i forbindelse med vekselplatesystemer.
På varebiler/kombibiler er det kun tillatt å montere boltkoplinger i forbindelse med vekselplatesystemer.
Avstanden mellom koplingspunktet på koplingkulen med holdeinnretningen eller på en boltekopling og påskruningsflaten må være minst 70 mm og maks. 204 mm bakover, samt maks. 35 mm opp, og maks. 32 mm ned fra de øverste festepunktene "d" .

OBS! På **lastevogner- og kasse/kombikjøretøyer** i ovennevnte bruksområde med et understellnummer (fra ca. oktober 95) som er *større* enn:

Modellserie	Kjøretøyident.nr.:
M1A	05 eller 15 - 209891
C1A	05 eller 15 - 209789
L2B	05 eller 15 - 209925

må tilhengerbukken monteres som beskrevet i bilaget .
På **kasse/kombikjøretøyer** med et understellnummer som er **mindre** enn det som er angitt ovenfor, må man i tillegg montere forsterkningssettet med Westfalia-delnr.: 306 142 650 002 eller Citroën-delnr.: KN22078A eller Fiat-delnr.: 46 234 363 eller Peugeot-delnr.: 004795.
På **lastevogner** med et understellnummer som er **mindre** enn det som er angitt ovenfor, må man i tillegg montere forsterkningssettet med Westfalia-delnr.: 306 151 650 002 eller Citroën-delnr.: KN22067A eller Peugeot-delnr.: 004796.

N

Generelle henvisninger:

For **kjøringen gjelder oppgavene fra bilprodusenten** med hensyn til tilhengerlast og støttelast, verdiene for tilhengerfestet må ikke overskrides.

Formel for D-verdi-beregningen: $\frac{\text{Tilhengerlast [kg] x bil-totalvekt [kg]}}{\text{Tilhengerlast [kg] + bil-totalvekt [kg]}} \times \frac{9{,}81}{1000} = \text{D [kN]}$

Tilhengerfestet må bare brukes i kombinasjon med en koplingskule med holdeinnretning eller en automatisk boltekopling, til å trekke tilhengere med tilsvarende trekk-kulekopling eller trekkstangring. I kombinasjon med en koplingskule med holdeinnretning skal det brukes lasteholdere som er tillatt for montasje på koplingskuler.
Annen bruk er forbudt. Bruken må tilpasses veiforholdene. Ved bruk endres bilens kjøreegenskaper. Driftsinstruksen fra bilprodusenten må følges.

De festepunktene som er godkjent av bilprodusenten som standard må overholdes.
Nasjonale retningslinjer om godkjennelse av monteringer skal overholdes.
Denne monterings- og driftsanvisningen skal legges ved bilens dokumenter.

Monteringshenvisninger:

Tilhengerfestet er en sikkerhetsdel og må kun **monteres av fagfolk**.
Enhver endring hhv. ombygging av tilhengerfestet er forbudt. De medfører at driftstillatelsen opphører.
Isolermasse hhv. understellsbeskyttelse på bilen - hvis det finnes - i området for bæreflatene på tilhengerfestet skal **fjernes**. Blanke karosserideler og hull skal forsegles med rustbeskyttelseslakk.

Driftshenvisninger:

Alle festeskruene på tilhengerfestet skal ettertrekkes med foreskrevet tiltrekkingsmoment etter ca. 1000 tilhenger-km.
Koplingskulen skal holdes ren og smøres med fett. Hvis det imidlertid blir brukt sporstabiliserings-innretninger som f.eks. Westfalia „SSK“, må koplingskulen være fri for fett.
Følg henvisningene i de respektive driftsinstruksene.
Så snart koplingskulen på et eller annet sted har nådd en diameter på 49,0 mm eller mindre, må tilhengerfestet av sikkerhetsgrunner ikke brukes lenger.
Bilens tomvekt øker med 32 kg etter montering av tilhengerfestet.

N

Monteringsveiledning:

1.) Skru av de bakerste skruene til det bakerste bladfjæropptaket til venstre og høyre ved **"a"**.
Trykk pluggene **6** til venstre og høyre inn i tilhengerfestets**1** rørender.
Hold tilhengerfestet **1** under kjøretøyet og skru fast skivene 15x28x2,5 og skruene M14x1,5x140 med distansrørene **2** ved **"a"**.
Tiltrekningsmoment: ved **"a"** for M14 ➔ 110 Nm +10 %

2.) Skru av de forreste skruene på bladfjæropptaket til høyre og venstre ved **"b"** .
Skru fast vinklene **3** og **4** på kjøretøyet ved **"b"** , hver med to skiver 15x28x2,5, samt skruene M14x1,5x55.
Skru deretter fast vinklene **3** og **4** på tilhengerfestet ved **"c"** med skruene M10x40, skivene 10,5x21x2 samt mutrene M10.
Tiltrekningsmoment: ved **"b"** for M 14 ➔ 110 Nm + 10 %
ved **"c"** for M 10 ➔ 55 Nm + 10 %

3.) Skru fast koplingskulen med holdeinnretning eller boltekopling resp. vekselsystemet ved **"d"** og **"e"**.
På kjøretøyer med **standardunderstell** skal man fortrinnsvis bruke Westfalia koplingskuler med holdeinnretning av typen 329 057.
På kjøretøyer med **forsterkede fjærer og 16"-dekk** skal man fortrinnsvis bruke Westfalia koplingskuler med holdeinnretning av type 329 062.

Ved bruk av koplingskuler med holdeinnretning av type 329 057/329 062, skru disse fast ved **"d"** med skruene M10x40, skivene 10,5x21x2 og mutrene M10, samt ved **"e"** med platen **5**, skruene M10x135, skivene 10,5x21x2 og mutrene M10.
Tiltrekningsmoment: ved **"d", "e"** for M 10 ➔ 55 Nm + 10 %

OBS! Hvis det monteres andre komponenter her, må man følge produsentens angivelser i respektive monteringsanvisninger, og sørge at skruelengdene er tilstrekkelige. Platen **5** skal alltid skrus på ved **"e"**.

Endringer forbeholdes.

NL Trekhaak zonder elektrische uitrusting

Fabrikant: WESTFALIA-AUTOMOTIVE GmbH

Westfalia-bestelnr.: 306 216
Fiat-bestelnr.: 46 216 202

Goedkeurnummer vlgs. richtlijn 94/20/EG: **e13 00-0827**
Klasse: **F** Type: **306 216**
Technische gegevens: maximale D-waarde: **13,3 kN**
maximale kogeldruk: **150 kg**

Toepassing:

Voertuigfabrikant:	**Citroën**	**Fiat**	**Peugeot**
Model:	**Jumper**	**Ducato**	**Boxer**

Kastenwagen/combi, ladevoertuig; ook 4x4

e-aanduiding: 23?????, 23??????, 23??????? maximale kogeldruk: **100 kg**
244?????, 24??????, 24???????, Z??????? maximale kogeldruk: **80 kg**

Opmerking: Bij 4x4 voertuigen dient het aanhangsysteem niet met de bijgevoegde schroeven M14x1,5x55 und M14x1,5x140, maar met de schroeven M14x1,5x80 und M14x1,5x160 bevestigd te worden. De set schroeven is verkrijgbaar onder: Westfalia bestelnummer: 906 216 650 002; Fiat bestelnummer: 46 216 205.

Aan deze aanhangbok mogen koppelingskogels met houder (klasse A50-X) en bout-verbindingen (bijv. klasse C50) - ook in combinatie met wisselplaatsystemen - gemonteerd worden.
Bij voertuigen met raam en zonder raam mogen boutkoppelingen alleen in combinatie met wisselplaatsystemen gemonteerd worden.
De afstand van het koppelpunt van een koppelingskogel met houder of een boutkoppeling mag minstens 70 mm en maximaal 204 mm van het aanschroefvlak naar achteren bedragen, en mag van de bovenste bevestigingspunten "d" maximaal 35 mm naar boven en maximaal 32 mm naar beneden bedragen.

Attentie: Bij**lade- en kasten/combivoertuigen** in boven genoemd toepassingsgebied voor een chassisnummer (vanaf ca. oktober 95)*groter* als:

Modelserie	voertuig-identificatienummer
M1A	05 of 15 - 209891
C1A	05 of 15 - 209789
L2B	05 of 15 - 209925

is de aanhangerbok, zoals in de installatie beschreven, te monteren.
Bij **kasten/combivoertuigen** met een chassisnummer **kleiner** als boven aangegeven, moet bovendien de versterkingsset met de Westfalia-delen-nr.: 306 142 650 002 of Citroën-delen-nr.: KN22078A of Fiat-delen-nr.: 46 234 363 of Peugeot-delen-nr.: 004795 worden gemonteerd.
Bij **ladevoertuigen** met een chassisnummer **kleiner** als boven aangegeven, moet bovendien de versterkingsset met de Westfalia-delen-nr.: 306 151 650 002 of Citroën-delen-nr.: KN22067A of Peugeot-delen-nr.: 004796 worden gemonteerd.

NL

Algemene aanwijzingen:

Voor het **rijden** met aanhangwagen zijn de **specificaties van de voertuigfabrikant** m.b.t. tot getrokken gewicht en kogeldruk **bindend**; hierbij mogen echter de specificaties van de trekhaak niet worden overschreden.
Formule t.b.v. bepaling van de D-waarde:

$$\frac{\text{getrokken gewicht [kg] x totaal gewicht voertuig [kg]}}{\text{getrokken gewicht [kg] + totaal gewicht voertuig [kg]}} \times \frac{9{,}81}{1000} = \text{D [kN]}$$

De aanhangervoorziening mag alleen in combinatie met een koppelingskogel met houder, of met een automatische boutkoppeling voor het trekken van aanhangers met bijbehorende trekkogelkoppeling of trekoog worden gebruikt. In combinatie met een koppelingskogel voorzien van een houder mogen lastdragers worden gebruikt, die voor montage op de koppelingskogel zijn toegestaan.
Het gebruik voor hiervan afwijkende doeleinden is niet toegestaan. Bij gebruik van de trekhaak dient rekening te worden gehouden met de wegomstandigheden. Bij het rijden met aanhangwagen veranderen de rijeigenschappen van het voertuig. Gelieve hieromtrent de handleiding van de voertuigfabrikant te raadplegen.

De door de voertuigfabrikant standaard toegestane bevestigingspunten zijn aangehouden. Nationale richtlijnen betreffende de montagegoedkeuring moeten in acht worden genomen. Deze montage- en gebruikshandleiding dient aan de voertuigdocumenten te worden toegevoegd.

Aanwijzingen voor de montage:

De trekhaak is een veiligheidskritische component die uitsluitend door **vakkundig personeel** mag worden **ingebouwd**. Elke wijziging c.q. aanpassing aan de trekhaak is ontoelaatbaar en heeft bovendien het vervallen van de homologatie (bedrijfsvergunning) tot gevolg. **Isolatiemateriaal c.q. underbody coating** aan het voertuig - indien aanwezig - ter plaatse van de montagevlakken voor de trekhaak **verwijderen.** Blanke carrosseriedelen en geboorde gaten met corrosiewerende lak verzegelen.

Aanwijzingen voor het gebruik:

Na ca. 1.000 km met aanhangwagen te hebben gereden dienen alle bevestigingsbouten van de trekhaak met het voorgeschreven aanhaalkoppel te worden nagetrokken. De trekhaakkogel altijd schoon en ingevet houden. Indien echter spoorstabilisatie-inrichtingen zoals bijv. de Westfalia “SSK” gebruikt worden, moet de trekhaakkogel vetvrij zijn. Hiervoor dienen de aanwijzingen van de betreffende gebruikshandleiding te worden opgevolgd. Zodra de trekhaakkogel op enige plaats tot een kogeldiameter van 49,0 mm of minder ingesleten is, mag de trekhaak om veiligheidsredenen niet meer gebruikt worden. Door de montage van de trekhaak wordt het eigen gewicht van het voertuig met 32 kg verhoogd.

NL

Montagehandleiding:

1.) De achtere schroeven van de achtere bladveeropname bij **"a"** links en rechts losschroeven. Stoppen **6** links en rechts in de buiseindes van de aanhangervoorziening **1** drukken. Aanhangervoorziening **1** onder het voertuig houden en bij **"a"** met de afstandsbuizen **2**, de schijven 15x28x2,5 zoals ook de schroeven M14x1,5x140 vastschroeven.
Aanhaalmoment: bij **"a"** voor M14 ➔ 110 Nm +10 %

2.) De voordere schroeven van de bladveeropname bij **"b"** links en rechts losschroeven. De hoek **3** en **4** bij **"b"** met elk twee schijven 15x28x2,5 zoals ook de schroeven M14x1,5x55 aan het voertuig vastschroeven.
Vervolgens de hoek **3** en **4** bij **"c"** met de schroeven M10x40, schijven 10,5x21x2 zoals ook de moeren M10 aan de aanhangervoorziening vastschroeven.
Aanhaalmoment: bij **"b"** voor M 14 ➔ 110 Nm + 10 %
bij **"c"** voor M 10 ➔ 55 Nm + 10 %

3.) Bij **"d"** en **"e"** koppelingskogel met houder of boutkoppeling resp. het wisselsysteem vastschroeven.
Bij voertuigen met **standaardchassis** bij voorkeur de Westfalia koppelingskogel met houder type 329 057 gebruiken.
Bij voertuigen met **versterkte veren en 16" banden** bij voorkeur de Westfalia koppelingskogel met houder type 329 062 gebruiken.

Bij gebruik van de koppelingskogel met houder type 329 057/329 062 deze bij **"d"** met de schroeven M10x40, schijven 10,5x21x2 en moeren M10, zoals ook bij **"e"** met de plaat **5**, schroeven M10x135, schijven 10,5x21x2 en de moeren M10 vastschroeven.
Aanhaalmoment: bij **"d", "e"** voor M 10 ➔ 55 Nm + 10 %

Attentie: Indien hier andere bouwdelen gemonteerd worden, hierbij de instructies van de fabrikant in de overeenkomstige montage-aanwijzing volgen en voor voldoende schroeflengtes zorgen. De plaat **5** altijd bij **"e"** ook mee vastschroeven.

Wijzigingen voorbehouden.

Dragkrok utan El-sats

S

Tillverkare: WESTFALIA-AUTOMOTIVE GmbH

Westfalia best.-nr: 306 216
Fiat best.-nr: 46 216 202

Tillståndsnummer enligt Riktlinje 94/20/EG: **e13 00-0827**
Klass: **F** Typ: **306 216**
Tekniska data: maximalt D-värde: **13,3 kN**
maximalt stödlast: **150 kg**

Användningsområde:

Fordonstillverkare:	**Citroën**	**Fiat**	**Peugeot**
Modell:	**Jumper**	**Ducato**	**Boxer**
	Skåpbil/kombi, flakvagnar; även 4x4		
Typbeteckning:	23?????, 23??????, 23???????		maximalt stödlast: **100 kg**
	244?????, 24??????, 24???????, Z???????		maximalt stödlast: **80 kg**

Hänvisning: På fyrhjulsdrivna bilar skall dragkroken inte göras fast med de medföljande skruvarna M14x1,5x55 och M14x1,5x140, utan med skruv M14x1,5x80 och M14x1,5x160.
Skruvsatsen kan beställas som:
Westfalia-beställ-nr.: 906 216 650 002; Fiat-beställ-nr.: 46 216 205.

På denna dragkrok får dragkulor med hållare (klass A50-X) och bultkopplingar (klass C50) monteras - även i kombination med snabbomkopplingssystem.
Vid skåp/kombifordon får bultkopplingar endast monteras i kombination med snabbomkopplingssystem.
Avståndet från kopplingspunkten på en dragkula med hållare eller på en bultkoppling måste minst vara 70 mm och max 204 mm bakåt från påskruvningsytan, samt max 35 mm uppåt och max 32 mm nedåt från de övre fästpunkterna "d".

BEAKTA: På **flak- och skåp/kombifordon** inom ovan nämnda användningsområde med ett chassinummer (ca från oktober 95) *högre* än:

Modellserie	Fordon-ID-nr.:
M1A	05 eller 15 - 209891
C1A	05 eller 15 - 209789
L2B	05 eller 15 - 209925

skall dragkroken monteras så som beskrivs i bilagan.
På **skåp/kombifordon** med ett chassinummer **lägre** än ovan angivet, måste en ytterligare förstärkningssats monteras med Westfalia-komponent-nr: 306 142 650 002 eller Citroën-komponent-nr: KN22078A eller Fiat-komponent-nr: 46 234 363 eller Peugeot-komponent-nr: 004795.
På **flakvagnar** med ett chassinummer**lägre**än ovan angivet, måste en ytterligare förstärkningssats monteras med Westfalia-komponent-nr: 306 151 650 002 eller Citroën-komponent-nr: KN22067A eller Peugeot-komponent-nr: 004796.

S

Allmänna anvisningar:

Normgivande för **körningen** är **tillverkarens uppgifter** beträffande släpvagnslast och stödlast, varvid värdena för dragkroken inte får överskridas.
Formel för fastställning av D-värdet:

$$\frac{\text{släpvagnslast [kg] x bilens totalvikt [kg]}}{\text{släpvagnslast [kg] + bilens totalvikt [kg]}} \times \frac{9{,}81}{1000} = \text{D [kN]}$$

För dragning av släpvagnar får dragkroken bara användas i kombination med en dragkula och tillhörande hållare eller med en självverkande bultkoppling, och tillsammans med passande kulkoppling eller dragögla. Vad gäller dragning medelst dragkula med hållare får endast släpvagnar som är tillåtna för montering på dragkula användas.
All annan användning är förbjuden. Användningen måste anpassas till vägförhållandena. Vid körning med släp förändras bilens köregenskaper. Beakta fordonstillverkarens bruksanvisning.

De av fordonstillverkaren tillåtna standard-fastsättningspunkterna har följts.
Nationella riktlinjer beträffande monteringen skall beaktas.
Denna monterings- och bruksanvisning skall bifogas till fordonshandlingarna.

Monteringsanvisningar:

Dragkroken är en säkerhetsdel och får endast **monteras av fackpersonal**.
Det är förbjudet att göra ändringar resp ombyggnader på dragkroken. Detta leder till att drifttillståndet dras in.
Tag bort isoleringsmassan resp underplåtens skyddbeläggning (om sådan finns) från bilen i området kring dragkrokens anliggningsytor. Ytbehandla blanka karosseridelar samt borrhålen med rostskyddsfärg.

Driftanvisningar:

Efterdrag dragkrokens samtliga fastsättningsskruvar ännu en gång efter ca 1000 släpvagns-km med de föreskrivna åtdragningsmomenten.
Dragkroken skall hållas ren och fettas in. Använder man säkerhetskoppling, exempelvis Westfalia ”SSK” måste kopplingskulan vara fri från fett. Beakta anvisningarna i respektive bruksanvisning.
Då kopplingskulans diameter på något ställe är 49.0 mm eller mindre, får dragkroken av säkerhetsskäl inte längre användas.
Bilens tomvikt ökas med ca 32 kg efter monteringen av dragkroken.

S

Monteringsanvisning:

1.) Skruva av de bakre skruvarna på den bakre bladfjäderupptagningen till höger och vänster vid **"a"**.
Tryck in pluggarna **6** till höger och vänster in i dragkrokens **1** rörändar.
Håll dragkroken **1** under fordonet och skruva fast med hjälp av distanshylsorna **2**, brickorna 15x28x2,5 samt skruvarna M14x1,5x140 vid **"a"**.
Åtdragningsmoment: **"a"** för M14 ➔ 110 Nm + 10%

2.) Skruva av de främre skruvarna på bladfjäderupptagningen till höger och vänster vid **"b"** .
Skruva fast vinklarna **3** och **4** på fordonet vid **"b"** med vardera två brickor 15x28x2,5 samt skruvarna M14x1,5x55.
Skruva sedan fast vinklarna **3** och **4** på dragkroken vid **"c"** med hjälp av skruvarna M10x40, brickorna 10,5x21x2 samt muttrarna M10.
Åtdragningsmoment: **"b"** för M14 ➔ 110 Nm + 10%
"c" för M10 ➔ 55 Nm + 10%

3.) Skruva fast dragkulan med hållare ellerbultkopplingen resp. snabbomkopplingssystemet vid **"d"** och **"e"**.
På fordon med **standardchassi** används företrädesvis Westfalia dragkula med hållare typ 329 057.
På fordon med **förstärkta fjädrar och 16"-däck** används företrädesvis Westfalia dragkula med hållare typ 329 062.

Vid montering av dragkula med hållare typ 329 057/329 062 skruvas dessa fast vid **"d"** med hjälp av skruvarna M10x40, brickorna 10,5x21x2 och muttrarna M10, samt vid **"e"** med hjälp av plattan **5**, skruvarna M10x135, brickorna 10,5x21x2 och muttrarna M10.
Åtdragningsmoment: **"d", "e"** för M10 ➔ 55 Nm + 10%

BEAKTA: Om andra komponenter monteras här, måste man beakta tillverkarens anvisningar i respektive monteringsanvisningar och även se till att tillräckliga skruvlängder finns. Plattan **5** skall alltid skruvas fast vid **"e"**.

Med förbehåll för ändringar.

PL Haki Holownicze bez wyposażenia elektrycznego

Producent: WESTFALIA-AUTOMOTIVE GmbH

Nr zamówieniowy firmy Westfalia: 306 216
Nr zamówieniowy firmy Fiat: 46 216 202

Numer zezwolenia według wytycznych 94/20/EG: **e13 00-0827**
Klasa: **F** Typ: **306 216**
Dane techniczne: maksymalna wartość D: **13,3 kN**
maksymalne obciążenie podparciowe: **150 kg**

Zakres stosowania:

Producent samochodu:	**Citroën**	**Fiat**	**Peugeot**
Model:	**Jumper**	**Ducato**	**Boxer**
	Samochody dostawcze / pojazdy kombi, pojazdy ze otwartą skrzynią ładunkową; również pojazdy terenowe 4x4		
Oznaczenie typu:	23?????, 23??????, 23???????		
	maksymalne obciążenie podparciowe: **100 kg**		
	244?????, 24??????, 24???????, Z???????		
	maksymalne obciążenie podparciowe: **80 kg**		

Wskazówka: w pojazdach 4x4 nie należy łączyć urządzenia zaczepowego przy pomocy załączonych śrub M14x1,5x55 oraz M14x1,5x140, lecz śrubami M14x1,5x80 oraz M14x1,5x160. Komplet śrub można otrzymać pod symbolem: Westfalia nr. zamówienia: 906 216 650 002; Fiat nr. zamówienia: 46 216 205.

Do tego haka holowniczego można montować kulki sprzęgowe z podparciem (klasa A50-X) i sprzęgła palcowe (np. klasa C50) - również w połączeniu z układami płytek przemiennych.
W pojazdach dostawczych skrzyniowych / pojazdach kombi sprzęgła palcowe wolno montować jedynie w połączeniu z układami płytek przemiennych.
Odległość punktu sprzęgania kulki sprzęgowej z podparciem lub sprzęgła palcowego od powierzchni przykręcania może wynosić do tyłu minimalnie 70 mm i maksymalnie 204 mm, a od górnych punktów mocowania "d" maksymalnie 35 mm do góry i maksymalnie 32 mm do dołu.

UWAGA: W w/w zakresie stosowania w **pojazdach z odkrytą skrzynią ładunkową i samochodach dostawczych/pojazdach kombi** o numerze podwozia (od ok. października 95) *większym* niż:

rodzaj modelu	nr. ident. pojazdu:
M1A	05 albo 15 - 209891
C1A	05 albo 15 - 209789
L2B	05 albo 15 - 209925

należy montować hak holowniczy jak opisano w instrukcji.
W **samochodach dostawczych/pojazdach kombi** o numerze podwozia **mniejszym** niż podano wyżej, należy dodatkowo zamontować zestaw wzmacniający o numerze części Westfalia: 306 142 650 002 lub nr części Citroën: KN22078A lub nr części Fiat: 46 234 363 lub nr części Peugeot: 004795.
W **pojazdach ze otwartą skrzynią ładunkową** o numerze podwozia **mniejszym** niż podano wyżej, należy dodatkowo zamontować zestaw wzmacniający o numerze części Westfalia: 306 151 650 002 lub nr części Citroën: KN22067A lub nr części Peugeot: 004796.

PL

Zalecenia ogólne:

Informacjami **miarodajnymi** odnośnie **jazdy** są **dane podawane przez producenta samochodu** względnie obciążenie przyczepowe i obciążenie podparciowe, przy czym wartości parametrów haka holowniczego nie mogą zostać przekroczone.
Wzór do obliczania wartości D:

$$\frac{\text{Obciążenie przyczepowe [kg] x ciężar całkowity samochodu [kg]}}{\text{Obciążenie przyczepowe [kg] + ciężar całkowity samochodu [kg]}} \times \frac{9{,}81}{1000} = \text{D [kN]}$$

Urządzenie haka holowniczego może być użyte tylko przy zastosowaniu kulki sprzęgowej z podparciem lub samoczynnego sprzęgła palcowego do ciągnięcia przyczep z odpowiednim kulkowym sprzęgiem pociągowym lub też zaczepem pociągowego. Za pomocą kulki sprzęgowej z podparciem doczepiać można transportery ładunków (przyczepy), które są dopuszczone do montażu na kulce sprzęgowej.
Zakazane jest stosowanie innego rodzaju sprzęgieł. Jazda musi być dostosowana do warunków drogowych. W czasie holowania przyczepy zmieniają się parametry jazdy samochodu. Należy przestrzegać zaleceń zawartych w instrukcji eksploatacji samochodu, dostarczonej przez producenta.

Podane przez producenta pojazdu punkty mocowania, które posiadają seryjne dopuszczenie, są zachowane.
Należy przestrzegać narodowych wytycznych dotyczących potwierdzenia zamontowań.
Niniejszą instrukcję montażu i eksploatacji należy dołączyć do dokumentów samochodu.

Zalecenia dotyczące montażu:

Hak holowniczy jest elementem wpływającym na bezpieczeństwo jazdy i może zostać zainstalowany wyłącznie przez **personel wyspecjalizowany**.
Niedopuszczalne jest wprowadzanie jakichkolwiek zmian w konstrukcji haka holowniczego. Prowadzi to do wygaśnięcia dopuszczenia do stosowania.
W przypadku obecności **masy izolacyjnej względnie osłony podwozia** w miejscu przylegania haka holowniczego należy ją **usunąć**. Nieosłonięte miejsca karoserii jak również wywiercone otwory należy pomalować farbą antykorozyjną.

Zalecenia dotyczące eksploatacji:

Wszystkie śruby mocujące haka holowniczego należy dokręcić po przejechaniu ok. 1000 km z przyczepą.
Kulę sprzęgła należy utrzymywać w czystości i smarować. W przypadku stosowania urządzeń stabilizacyjnych, jak np. system “SSK” firmy Westfalia, kula sprzęgła nie może być nasmarowana. Należy stosować zalecenia zawarte w odnośnych instrukcjach eksploatacji.
Jeżeli w dowolnym miejscu średnica kuli sprzęgła będzie wynosiła 49,0 mm lub mniej hak holowniczy nie może być używany ze względów bezpieczeństwa jazdy.
Po zamontowaniu haka holowniczego waga pustego samochodu zwiększa się o 32 kg.

PL

Instrukcja montażu:

1.) Odkręcić z lewej i prawej strony tylne śruby tylnego uchwytu ze sprężyną płytkową przy **"a"**.
Wetknąć zatyczkę **6** z lewej i prawej strony w końcówki rurowe haka holowniczego **1**.
Przytrzymać hak holowniczy **1** pod pojazdem i dokręcić przy **"a"** za pomocą rur dystansowych **2**, podkładek 15x28x2,5 i śrub M14x1,5x140.
Moment dokręcania: przy **"a"** dla M14 ➔ 110 Nm +10 %

2.) Odkręcić z lewej i prawej strony przednie śruby uchwytu ze sprężyną płytkową przy **"b"**.
Przykręcić do pojazdu kątowniki **3** i **4** przy **"b"** każdorazowo za pomocą dwóch podkładek 15x28x2,5 i śrub M14x1,5x55.
Następnie przykręcić do haka holowniczego kątowniki **3** i **4** przy **"c"** za pomocą śrub M10x40, podkładek 10,5x21x2 i nakrętek M10.
Moment dokręcania: przy **"b"** dla M 14 ➔ 110 Nm + 10 %
przy **"c"** dla M 10 ➔ 55 Nm + 10 %

3.) Przy **"d"** i **"e"** przykręcić kulkę sprzęgową z podparciem lub sprzęgło palcowe wzgl. układ przemienny.
W pojazdach ze **podwoziem standardowym** zaleca się stosowanie kulki sprzęgowej z podparciem Westfalia typ 329 057.
W pojazdach ze **wzmocnionymi resorami i oponami 16"** zaleca się stosowanie kulki sprzęgowej z podparciem Westfalia typ 329 062.

Przy stosowaniu kulek sprzęgowych z podparciem typu 329 057/329 062 przykręcić je przy **"d"** za pomocą śrub M10x40, podkładek 10,5x21x2 i nakrętek M10, jak również przy **"e"** za pomocą płytki **5**, śrub M10x135, podkładek 10,5x21x2 oraz nakrętek M10.
Moment dokręcania: przy **"d", "e"** dla M 10 ➔ 55 Nm + 10 %

UWAGA: W przypadku montażu innych komponentów przestrzegać wskazówek producenta w odnośnych instrukcjach montażowych i zwrócić uwagę na odpowiednią długość śrub. Zawsze przykręcać płytkę **5** przy **"e"**.

Zastrzega się możliwość wprowadzania zmian.