Fitting instructions

Make: Toyota

Auris; 2006->

Type: 5298

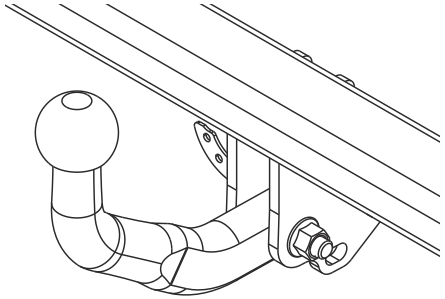

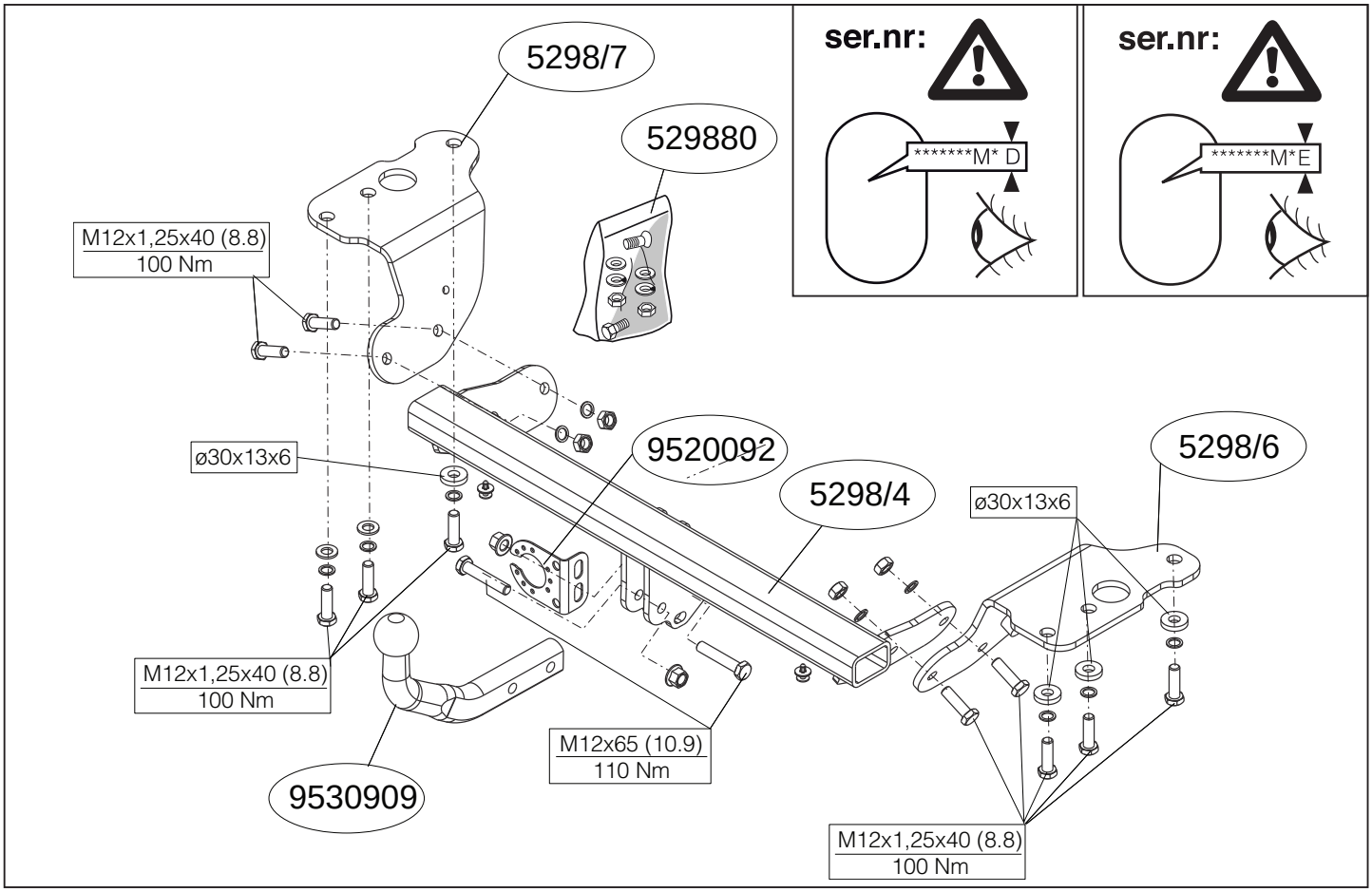

© 529870/12-04-2010/1

© 529870/12-04-2010/18

© 529870/12-04-2010/17

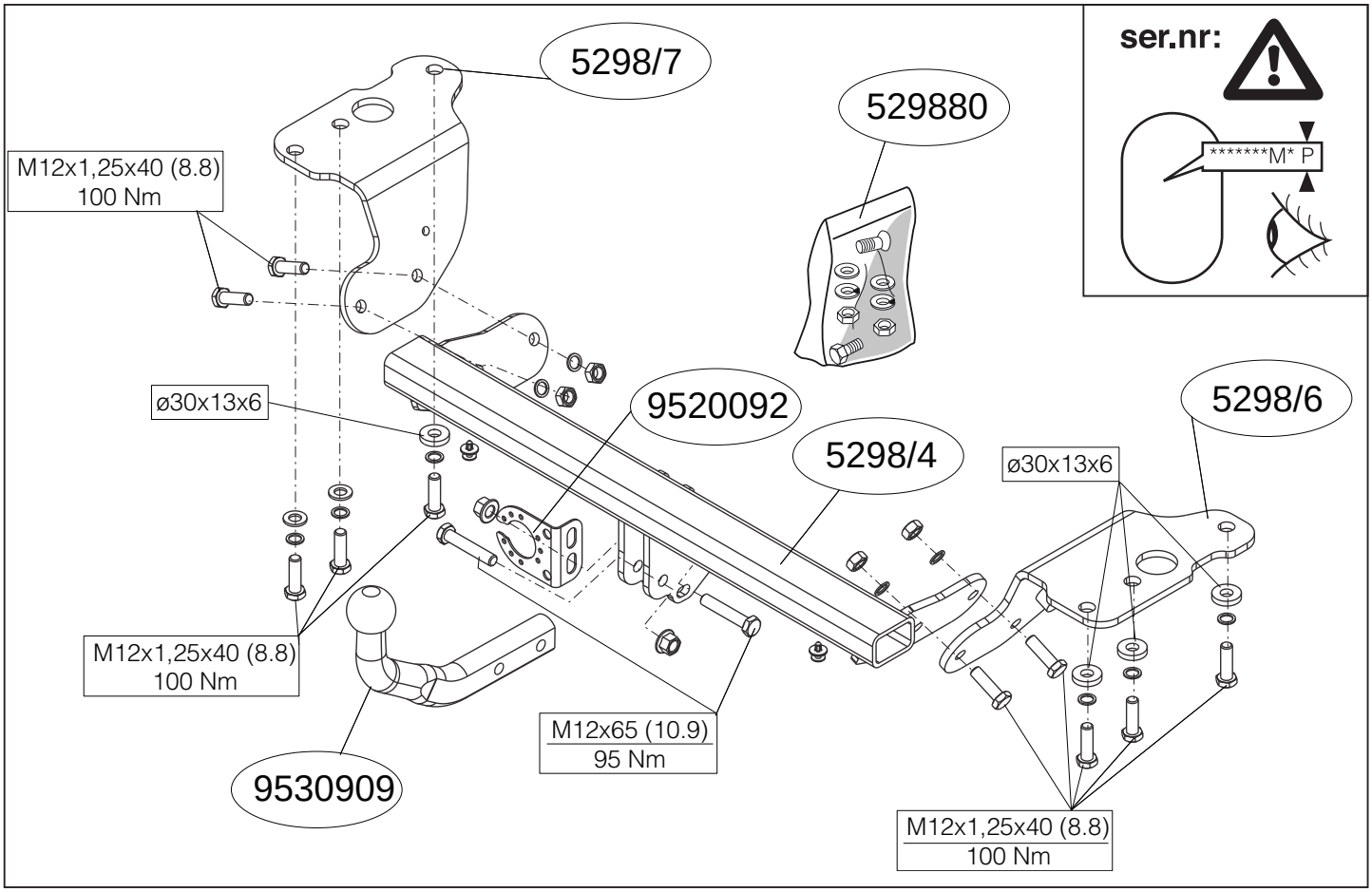

© 529870/12-04-2010/2

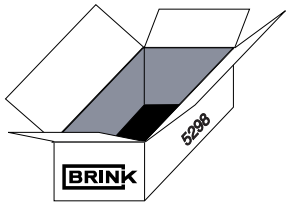

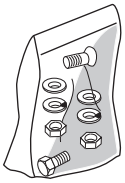

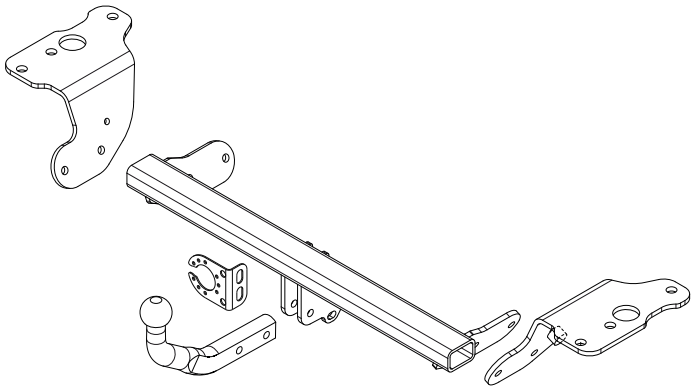

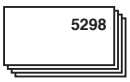





(10x) M12x1.25X40 (8.8)



(2x) M12x65 (10.9)



(2x) self locking M12



(10x) M12



(2x) M12



(4x) ø30x13x6



(4x) M12x1.25



(2x)

© 529870/12-04-2010/3

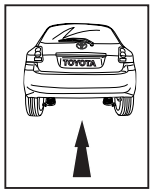







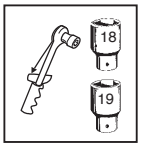



(2x) M12x65 (10.9)

(2x) self locking M12

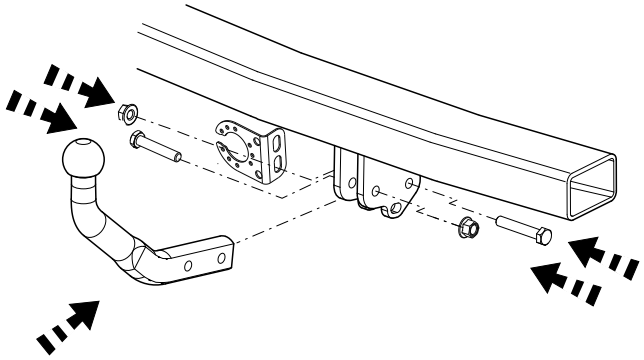

20

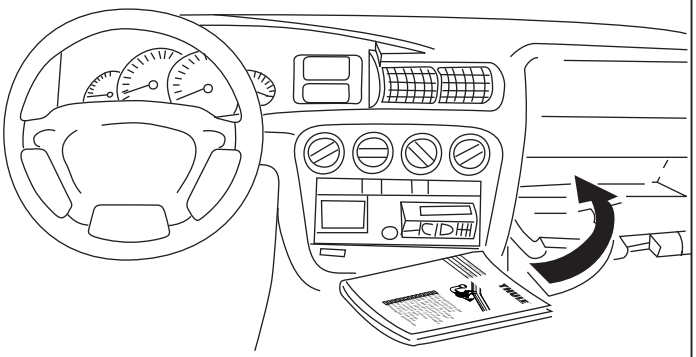

21

© 529870/12-04-2010/16

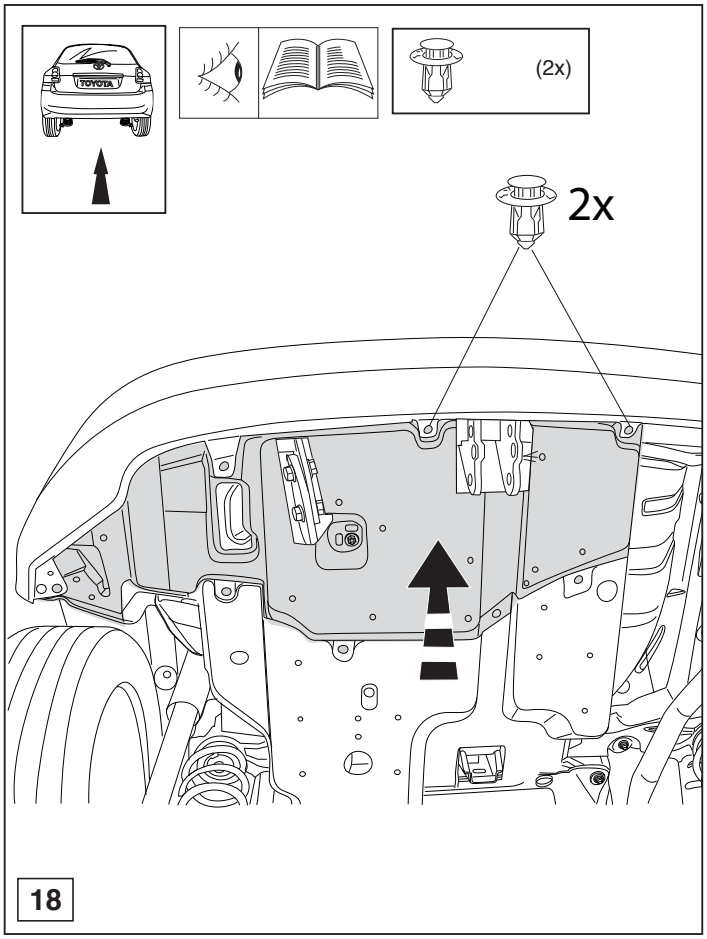

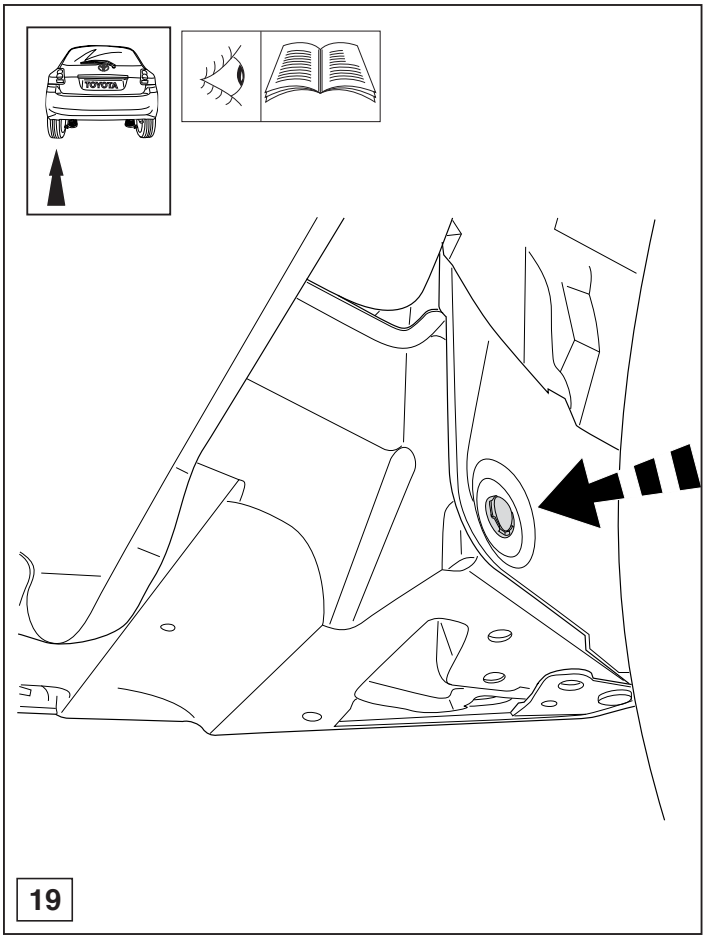

© 529870/12-04-2010/15

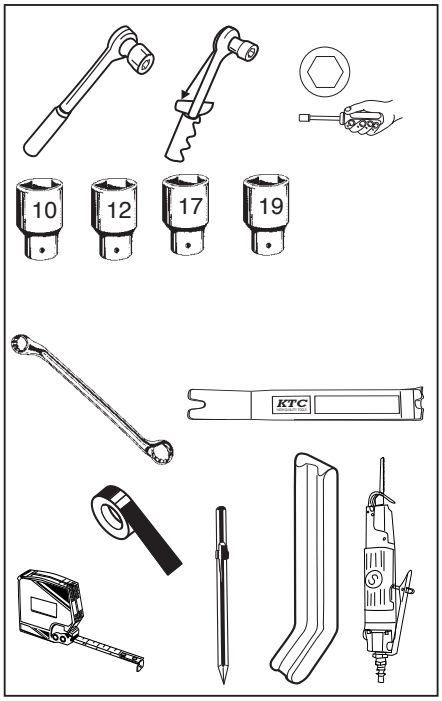

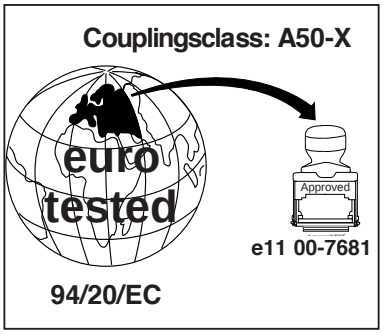

D-Value : 8,6 kN

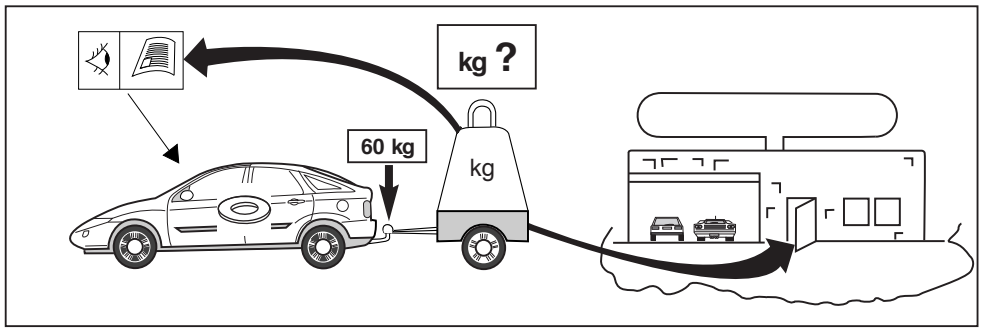

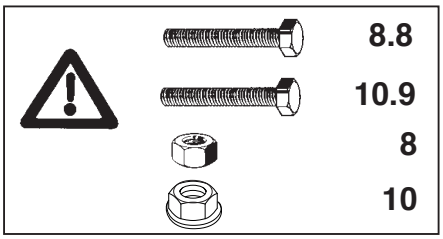

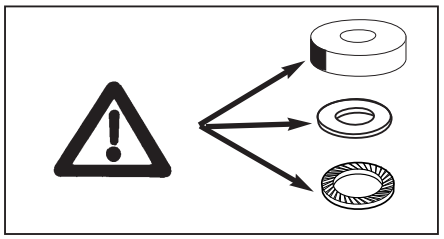

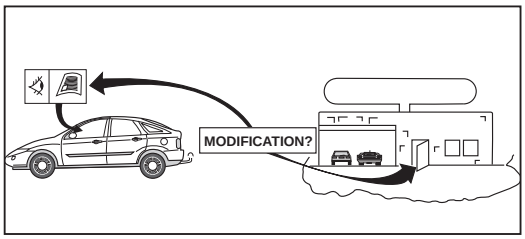

© 529870/12-04-2010/4



NOTE:

*** Should this installation process entail the cutting of the bumper – conformation MUST be obtained by the installation engineer of the customer's acceptance prior to completion. Brink International do not accept responsibility for any matters arising as a result of this miscommunication.**

HINWEISE:

* Die für das Fahrzeug zugelassene Anhängelast ist den Fahrzeug Unterlagen zu entnehmen. Bei Änderungen des Fahrzeuggewichtes muβ die höchstzulässige Anhängelast gegebenenfalls aus dem D-Wert nachgerechnet werden.
Auskunft hierüber kann Ihr Fachhändler oder der TÜV geben.
* Elektrische Anlage gemäβ StVZO anbringen.

© 529870/12-04-2010/5

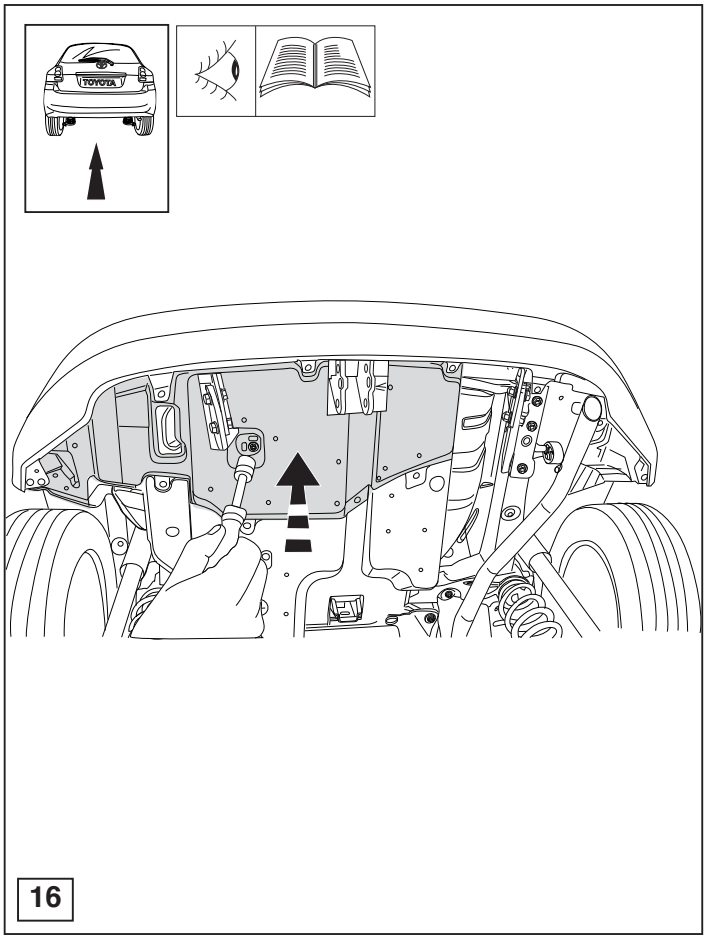

16

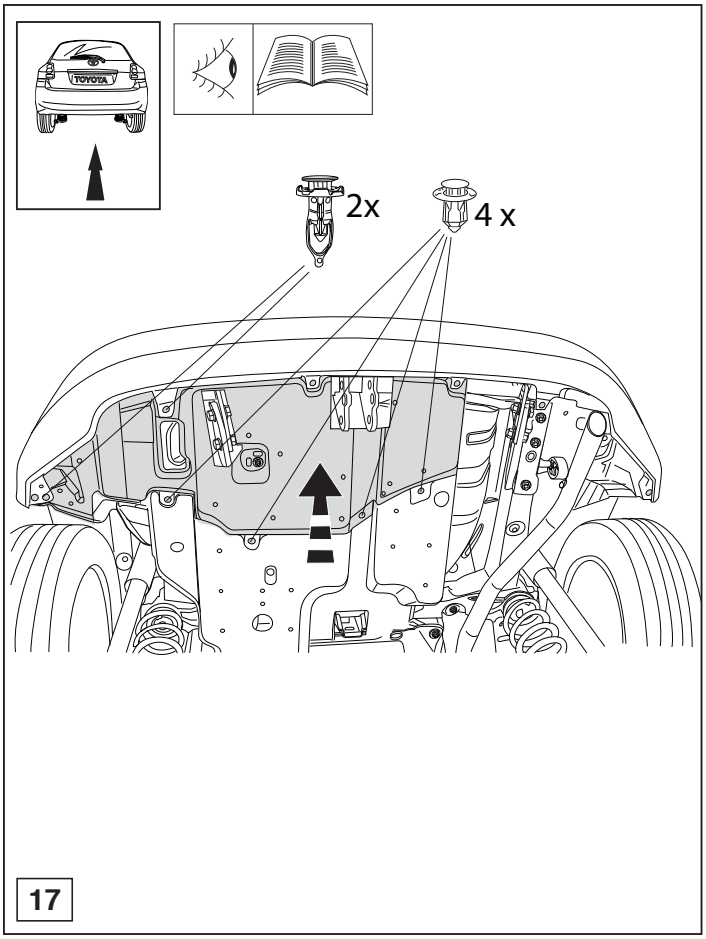

17

© 529870/12-04-2010/14

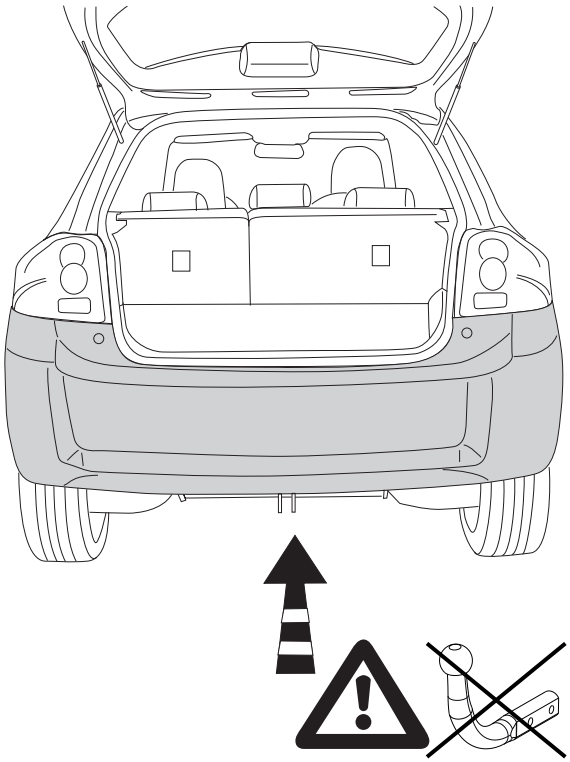

14

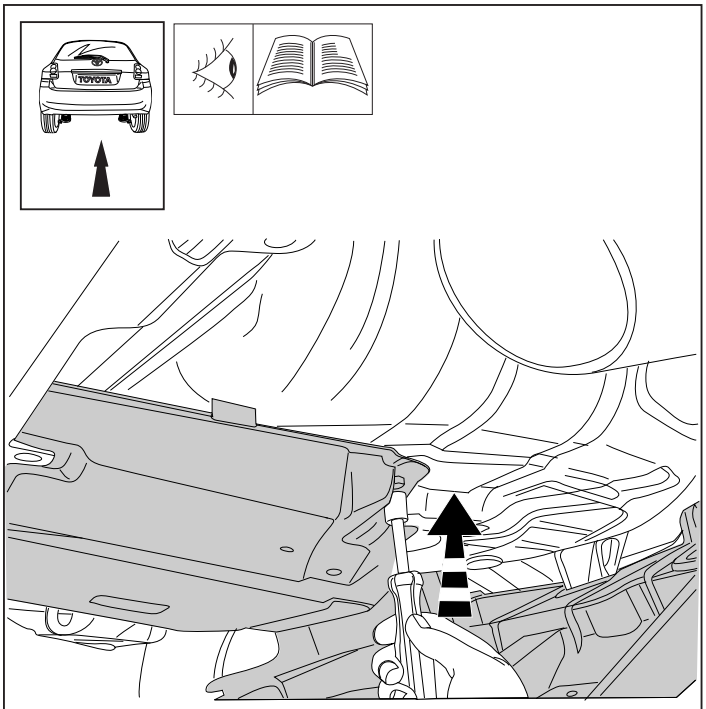

15

© 529870/12-04-2010/13

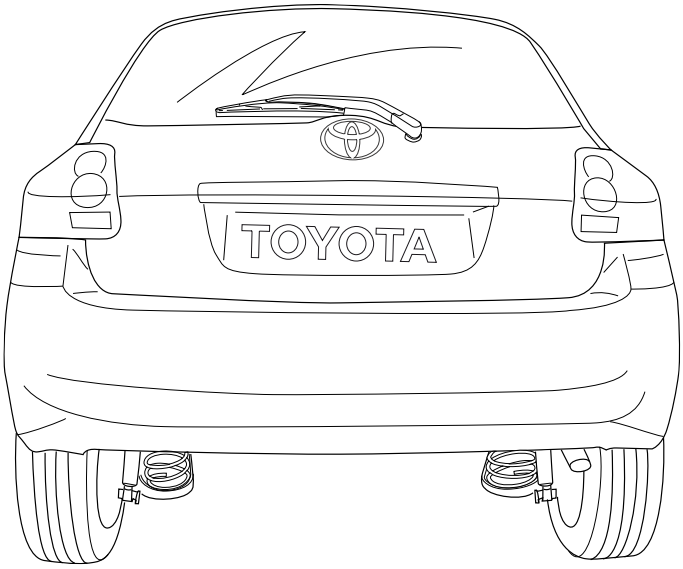

1

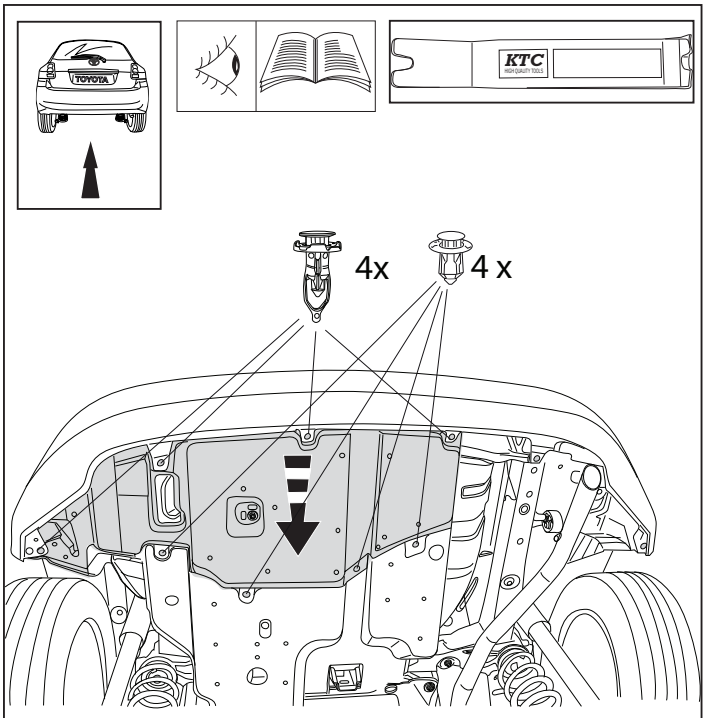

2

© 529870/12-04-2010/6

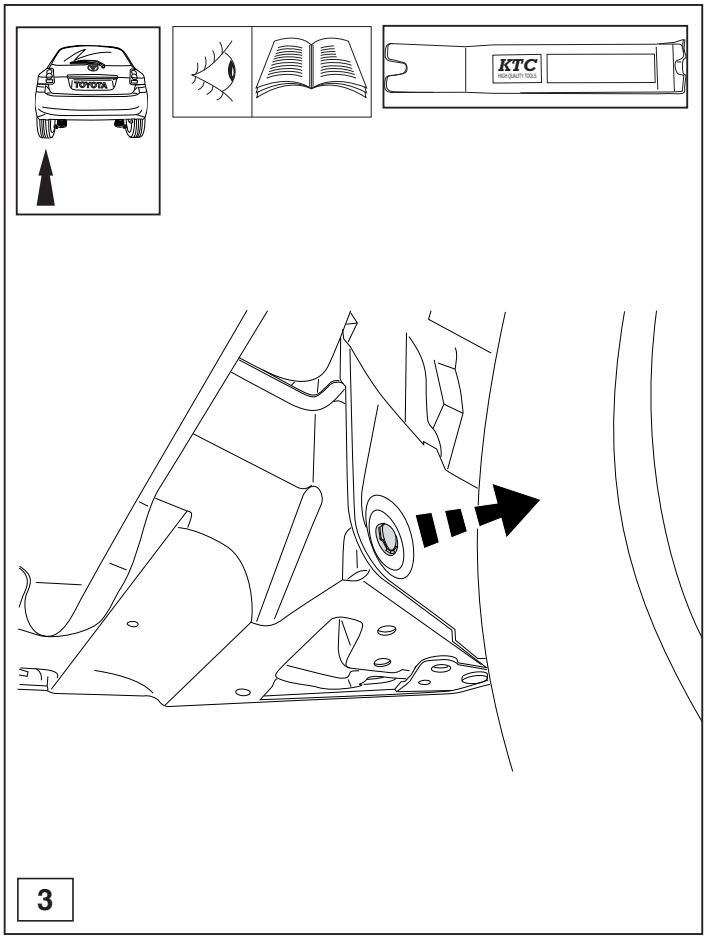

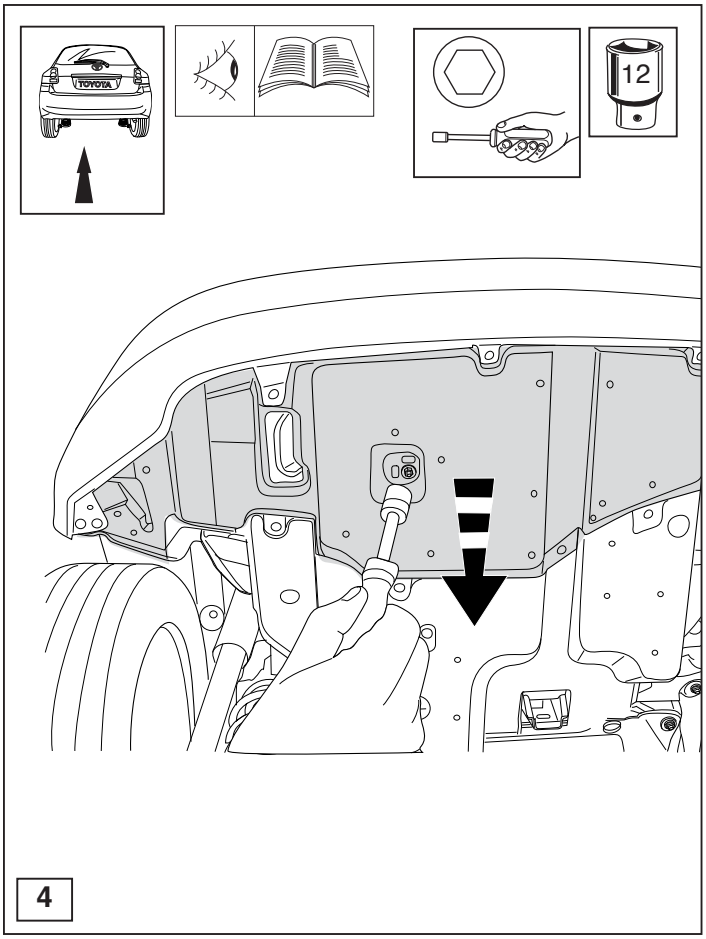

© 529870/12-04-2010/7

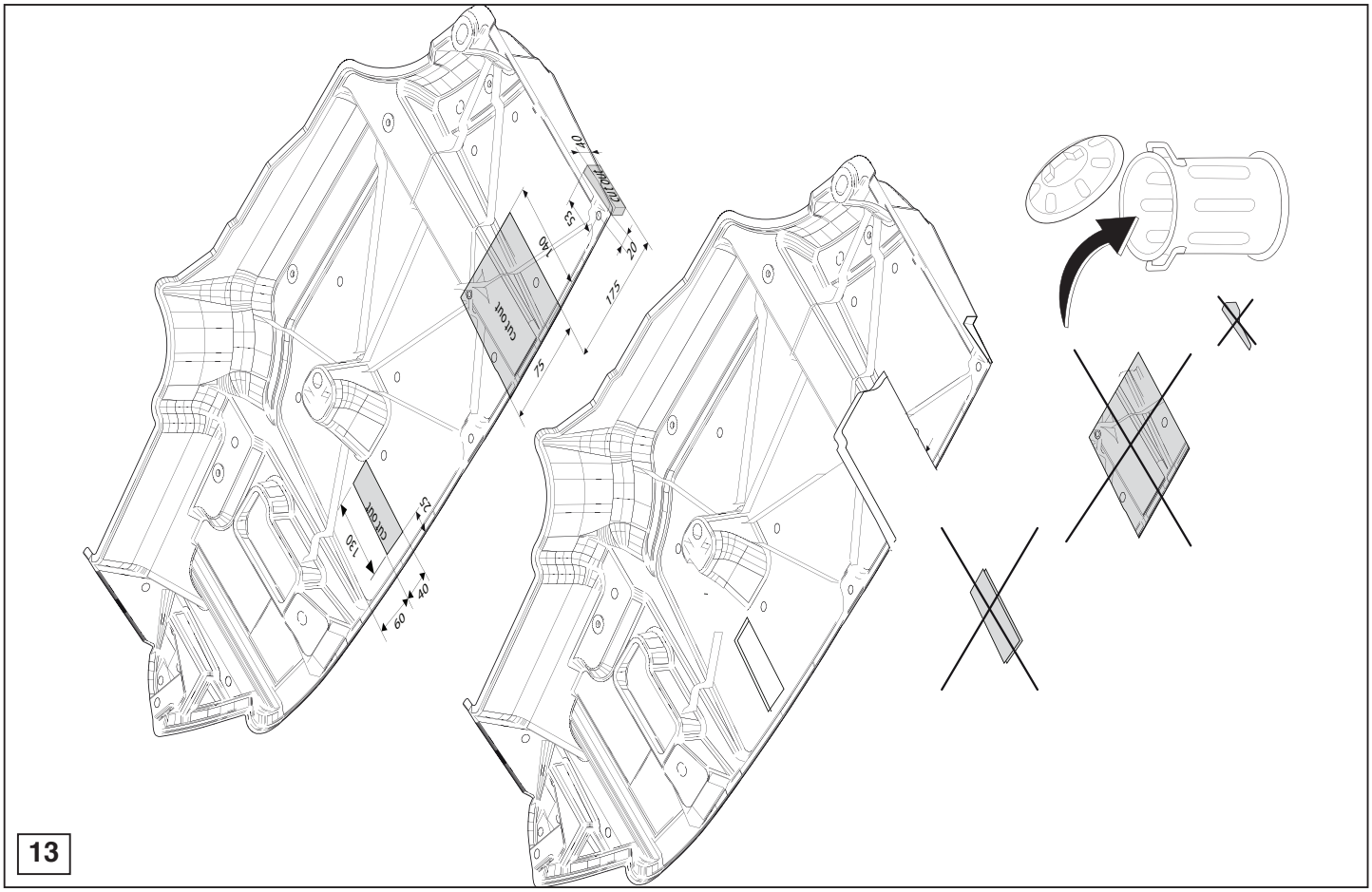

© 529870/12-04-2010/12

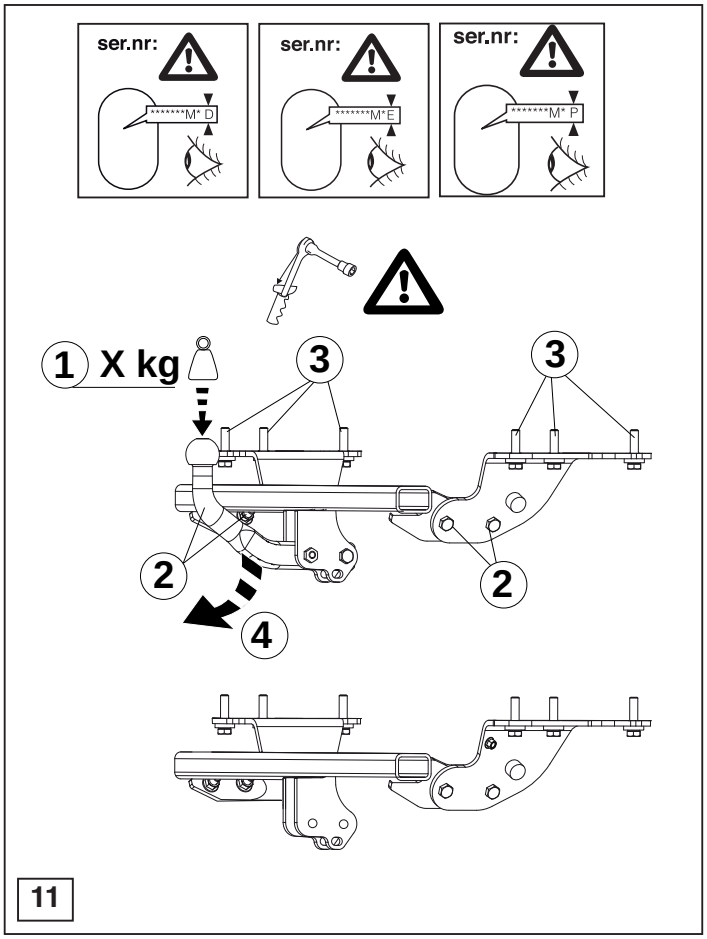

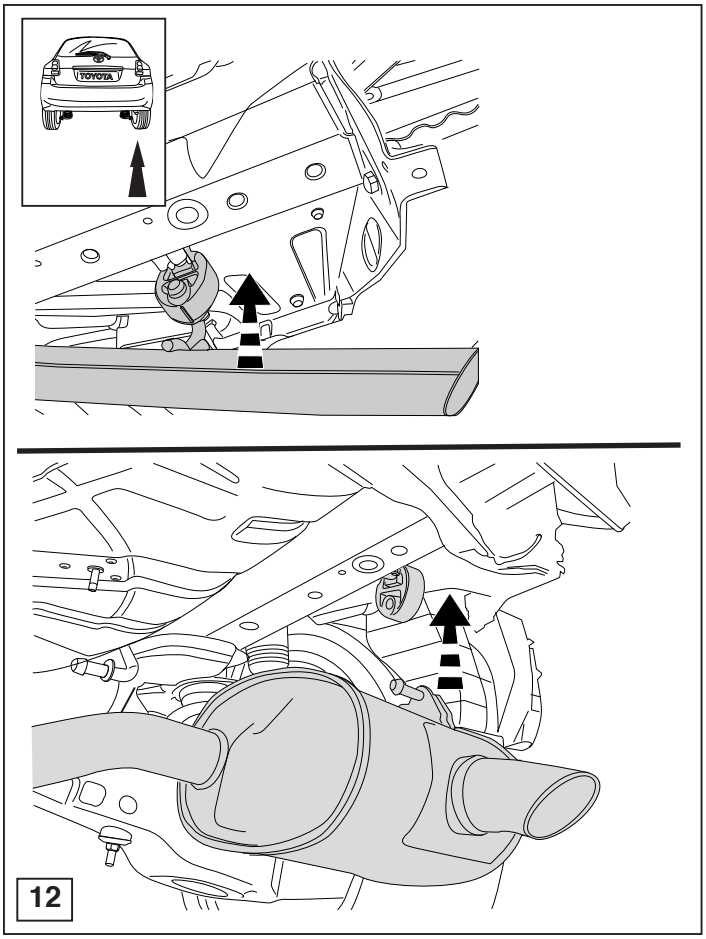

© 529870/12-04-2010/11

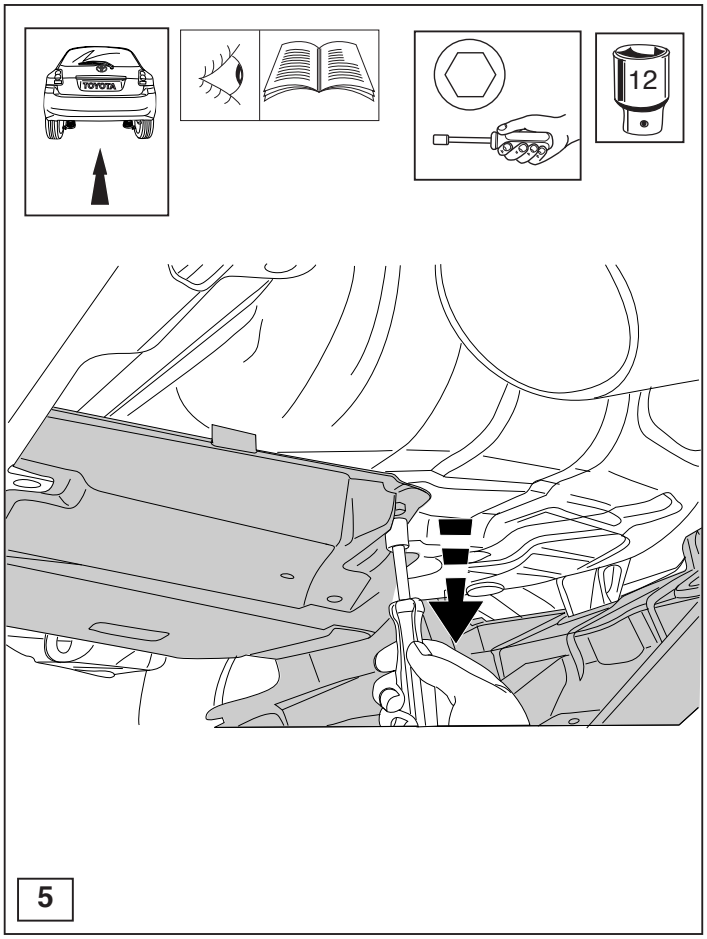

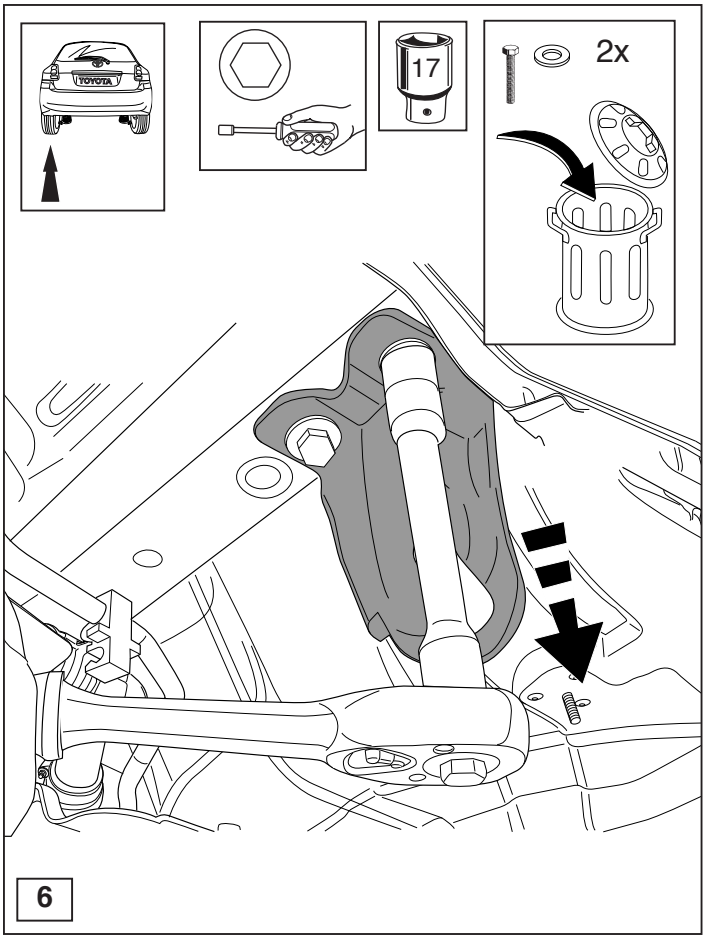

© 529870/12-04-2010/8

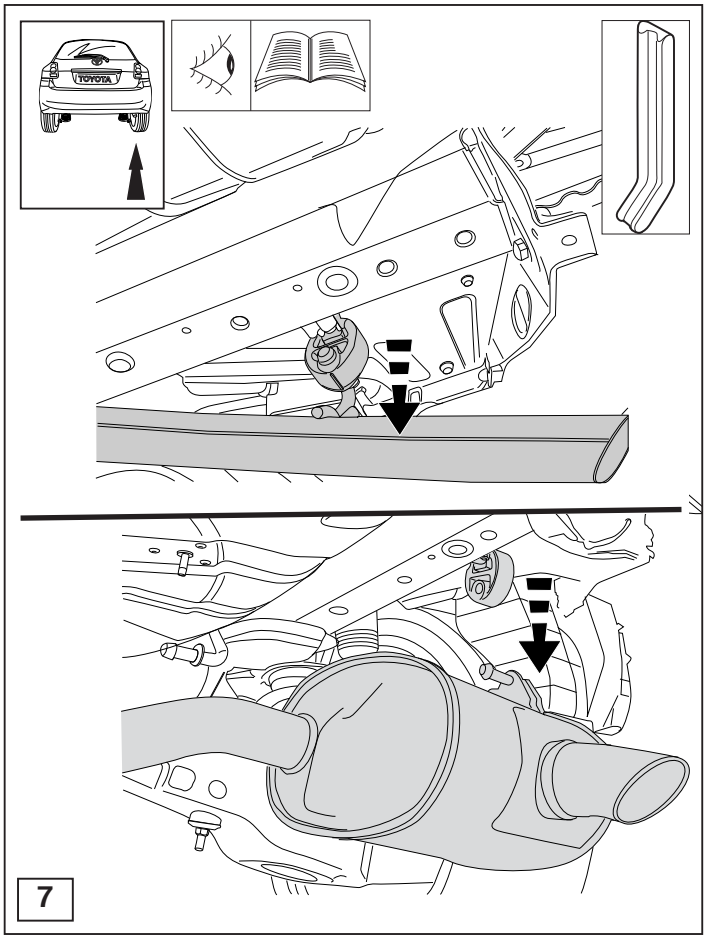

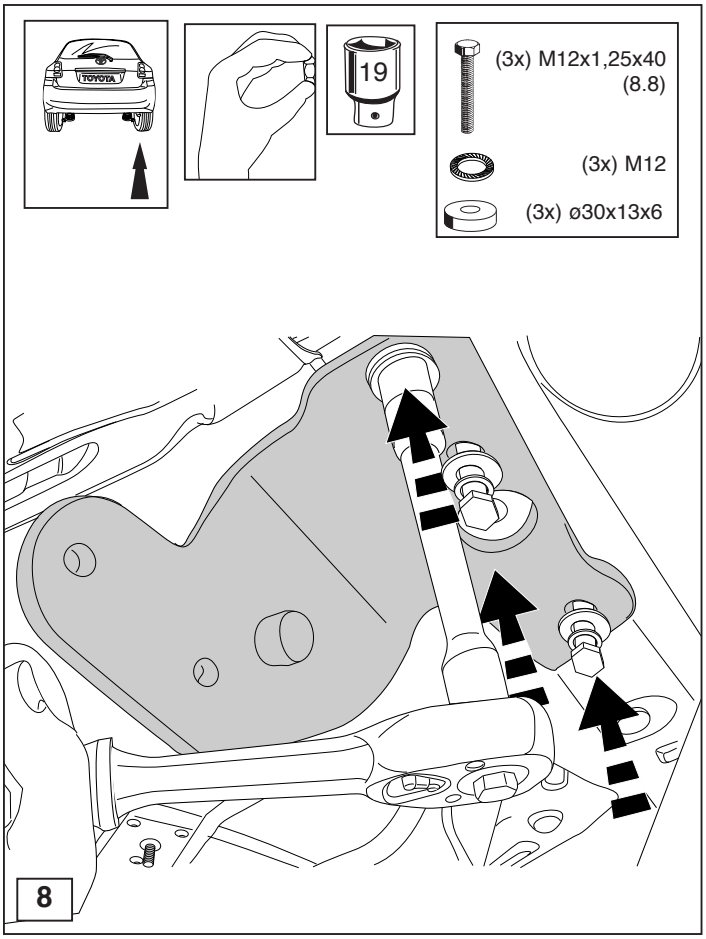

© 529870/12-04-2010/9

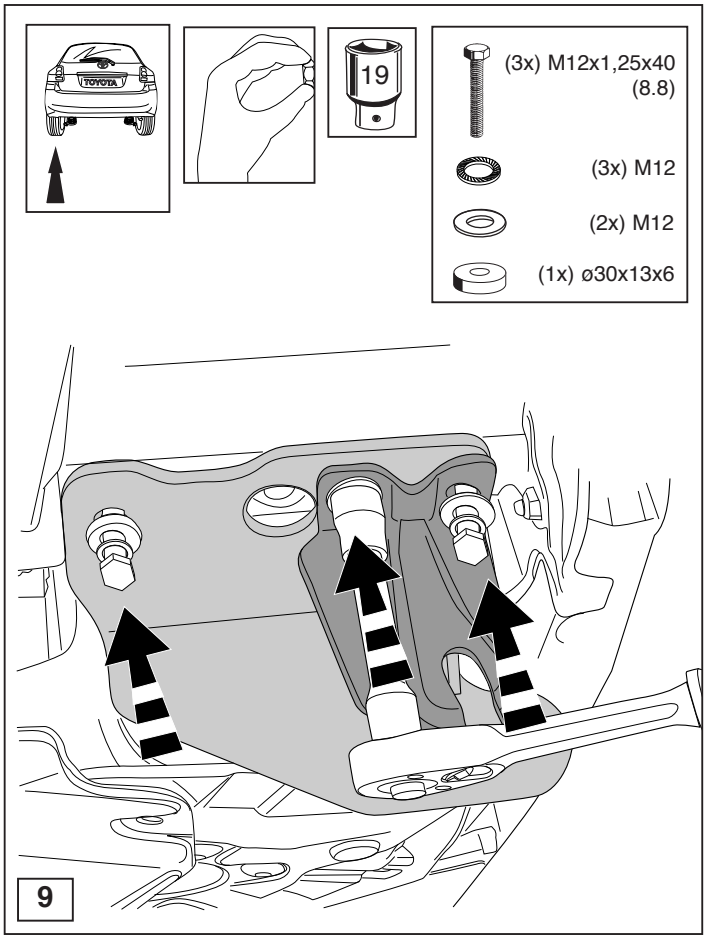

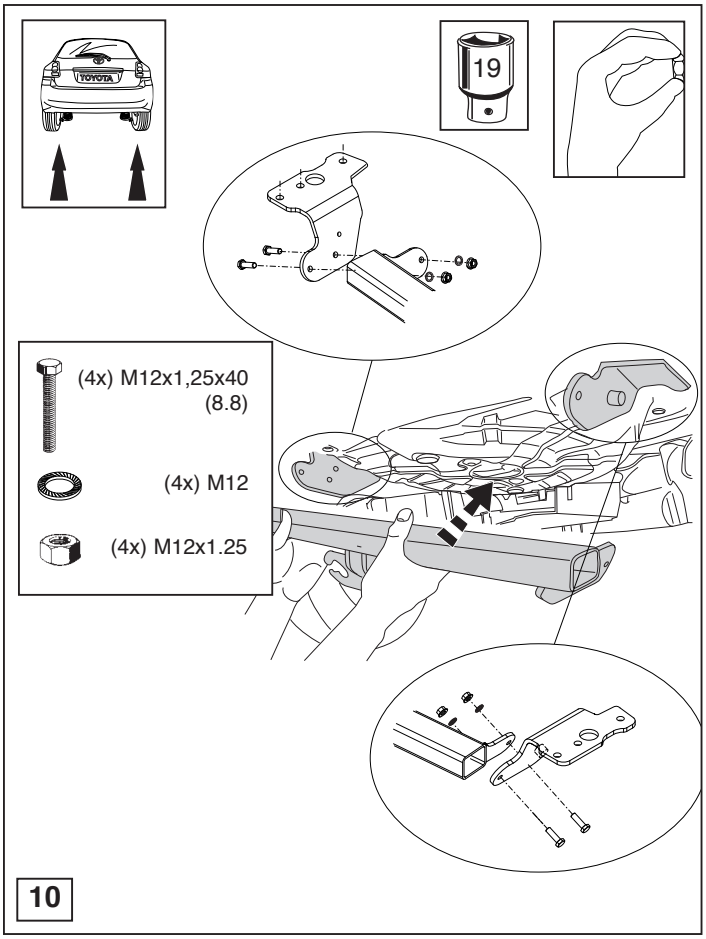

© 529870/12-04-2010/10