Fitting instructions	
Make:	Volkswagen
	Tiguan; 2007->
Tiguan R-Line(Exterior); 2012->	
Type:	4913

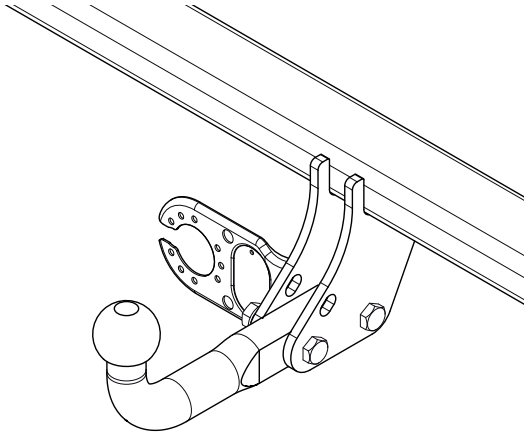

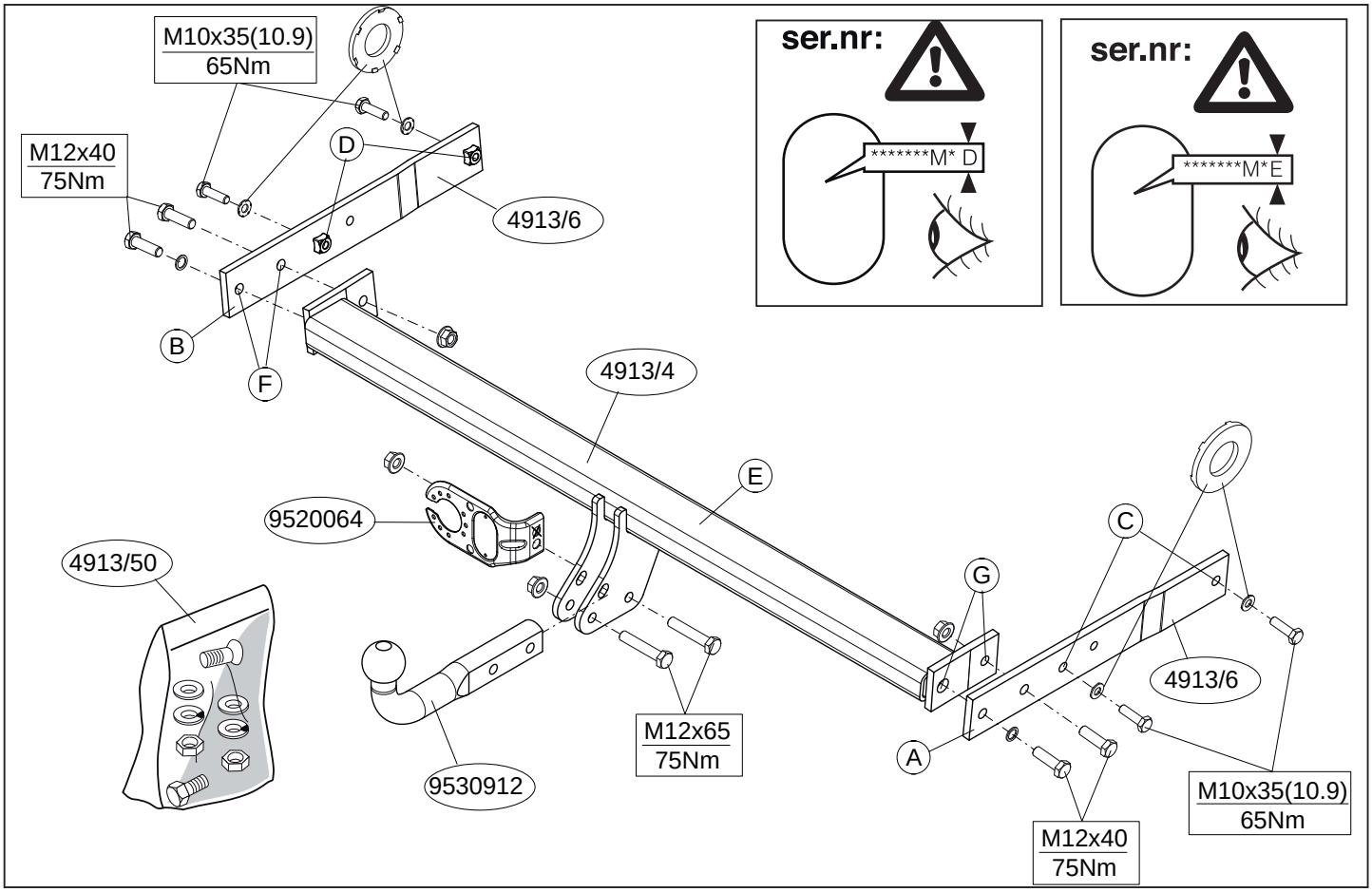

© 491370/19-10-2012/1

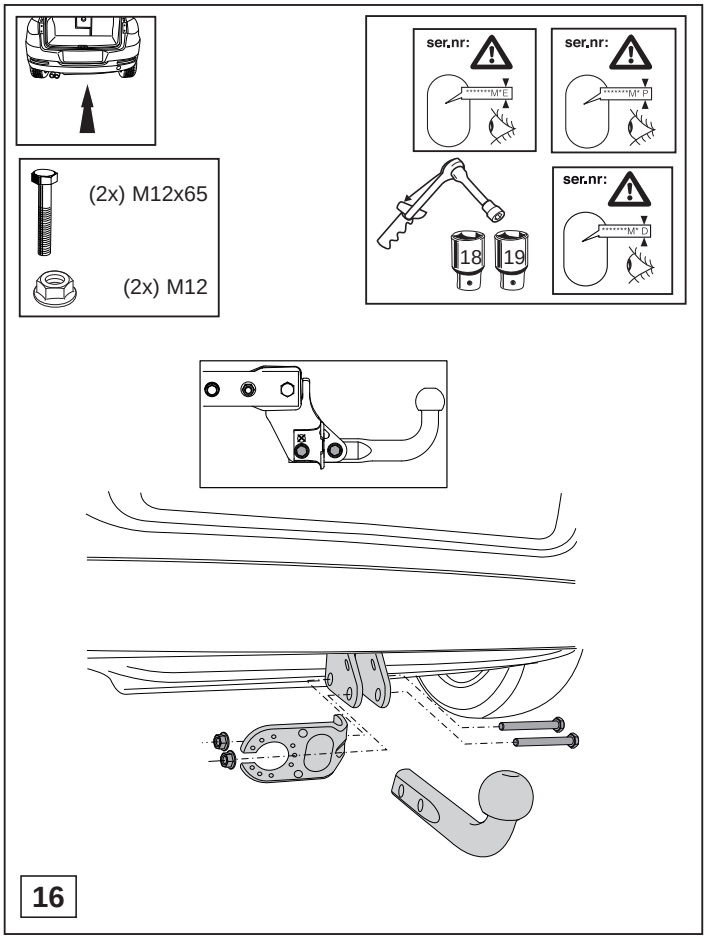

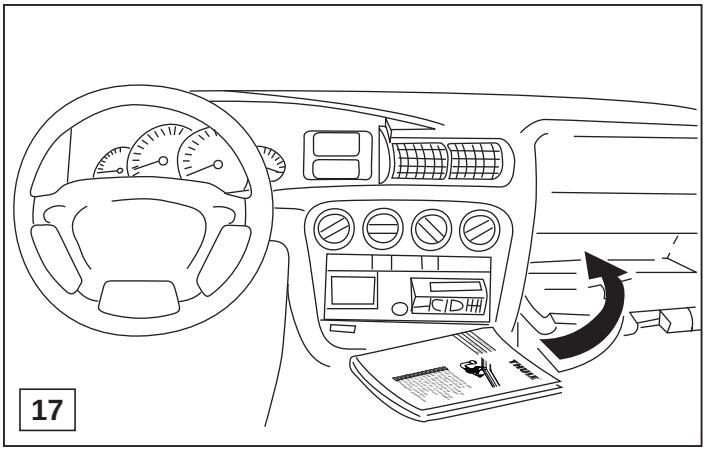

© 491370/19-10-2012/10

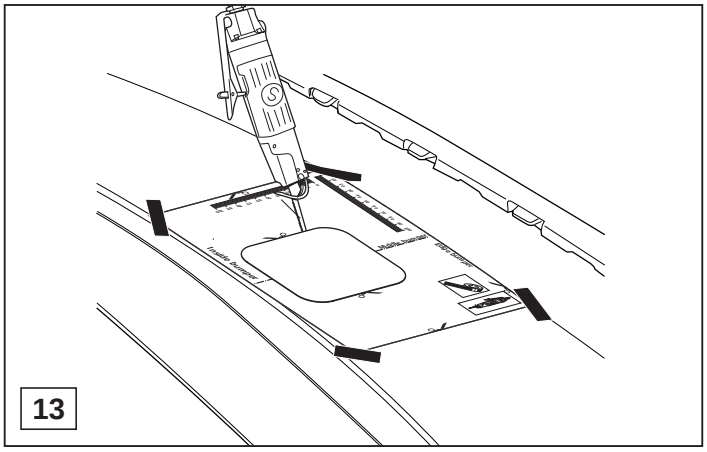

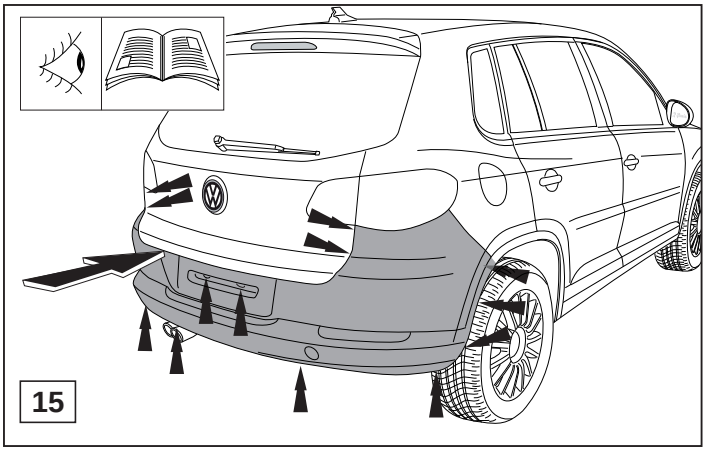

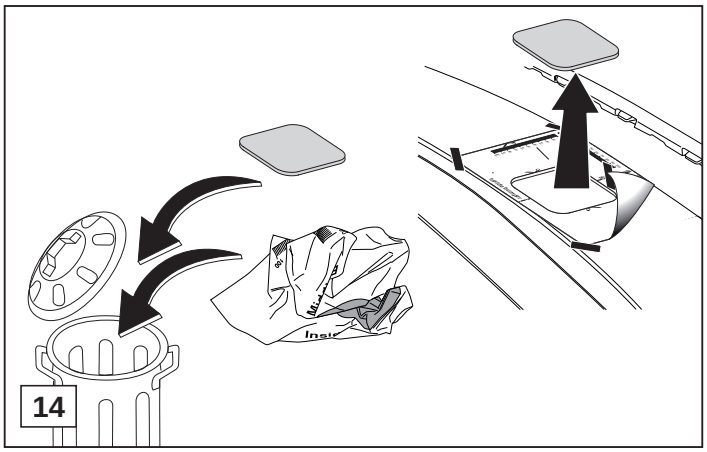

© 491370/19-10-2012/9

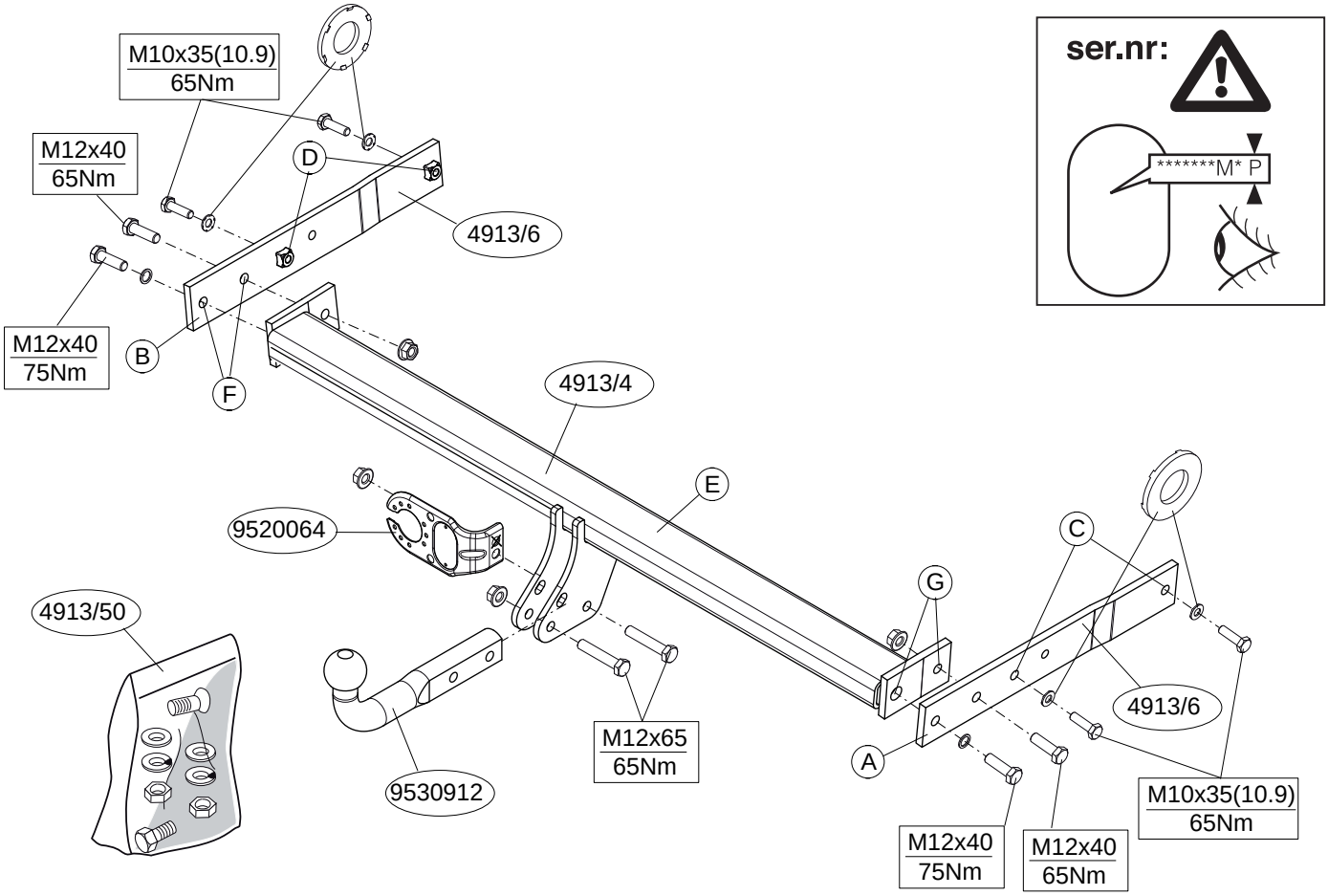

© 491370/19-10-2012/2

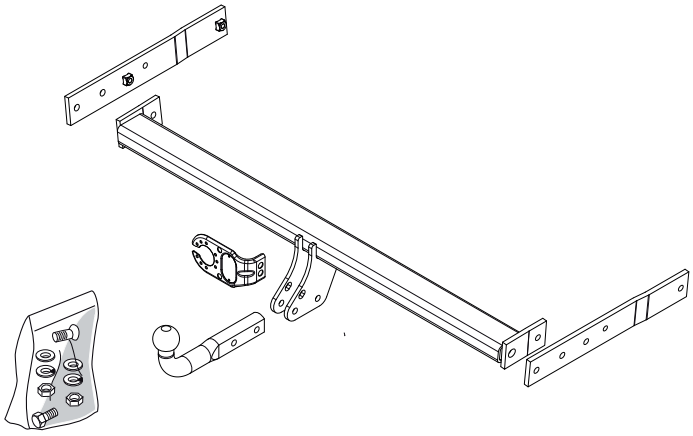



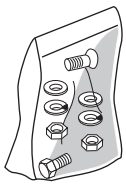



(4x) M10x35 (10.9)



(4x) M12x40



(2x) M12x65



(2x) M12



(4x) M10



(2x) M12

© 491370/19-10-2012/3

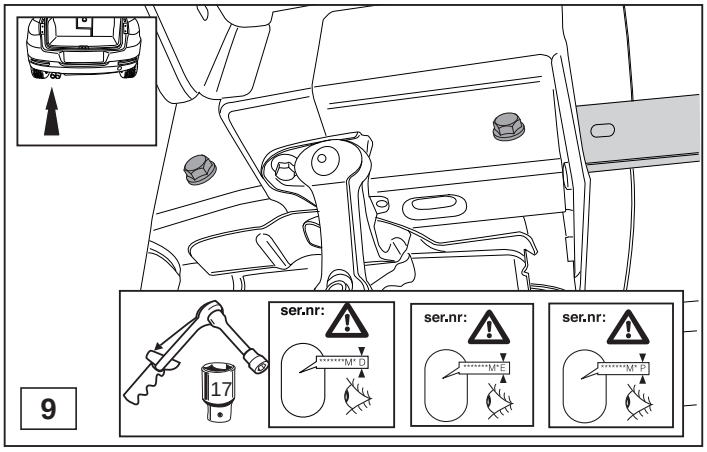

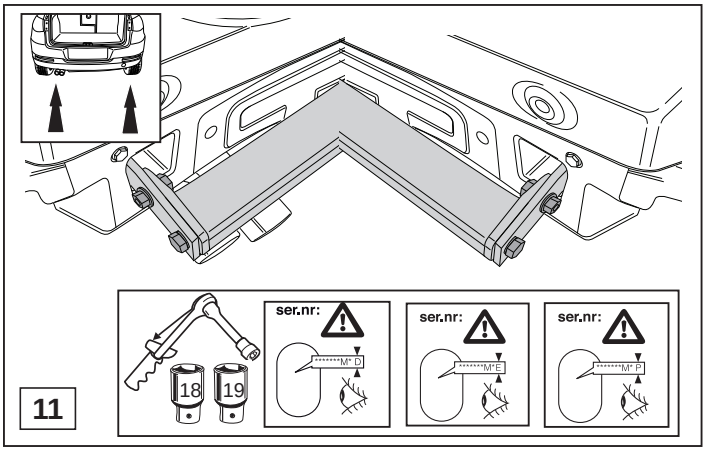

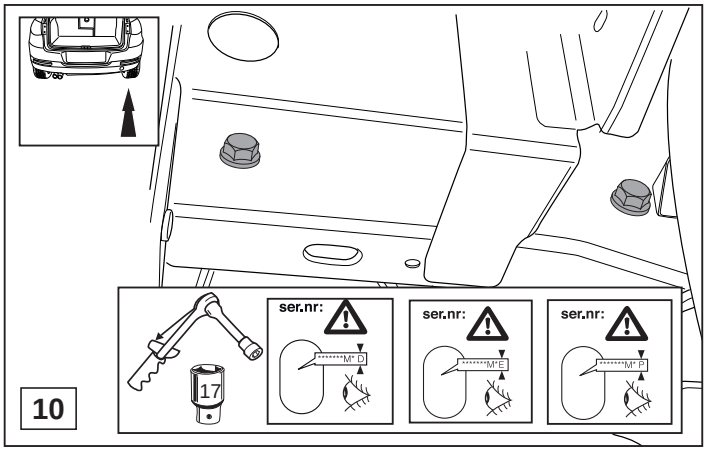

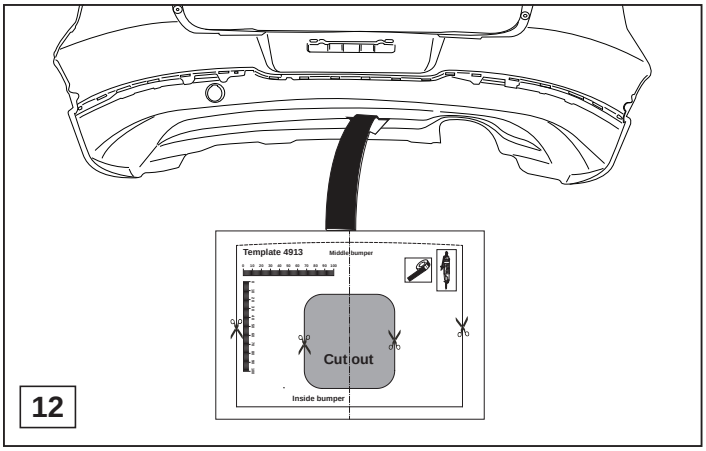

© 491370/19-10-2012/8

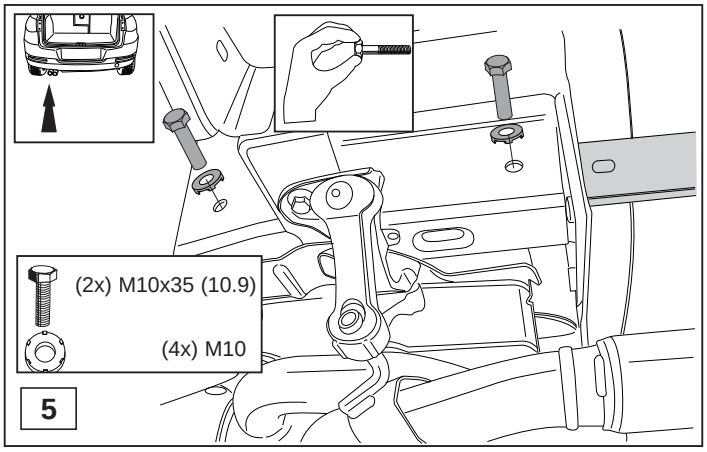

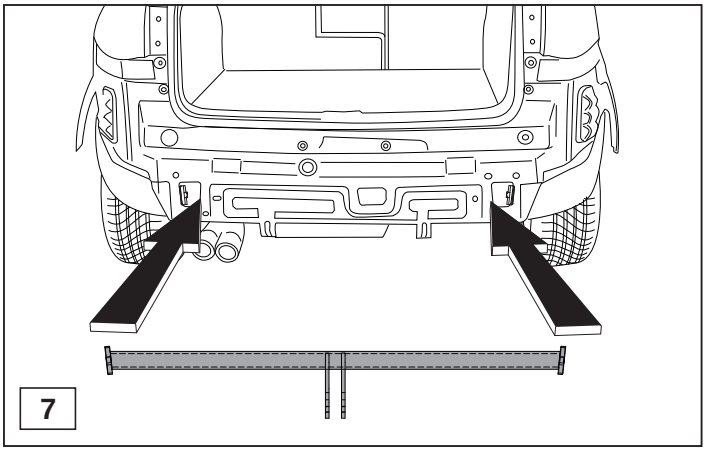

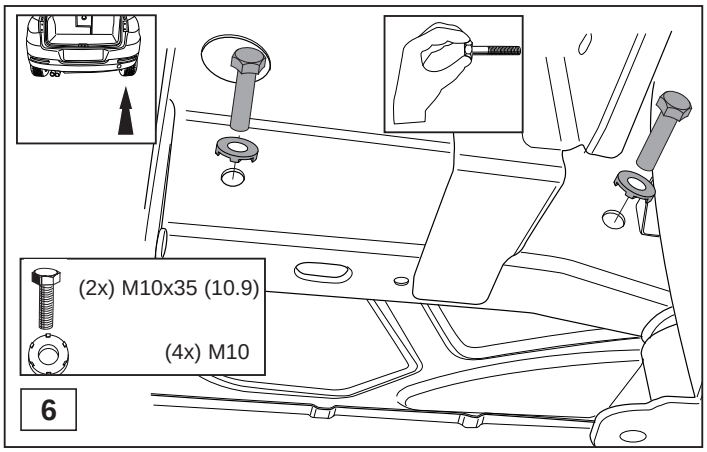

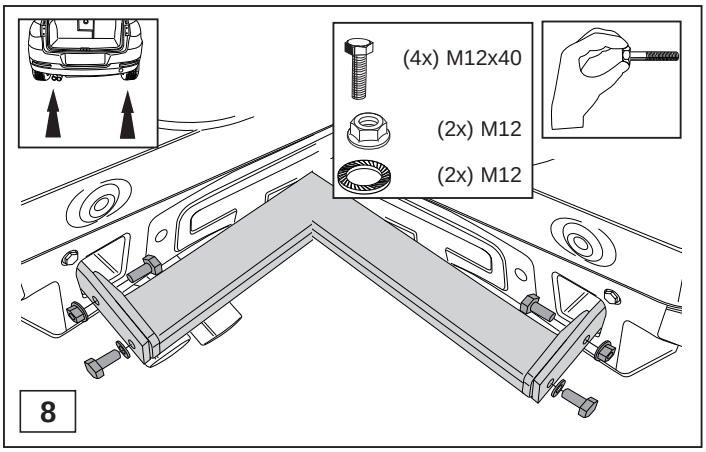

© 491370/19-10-2012/7

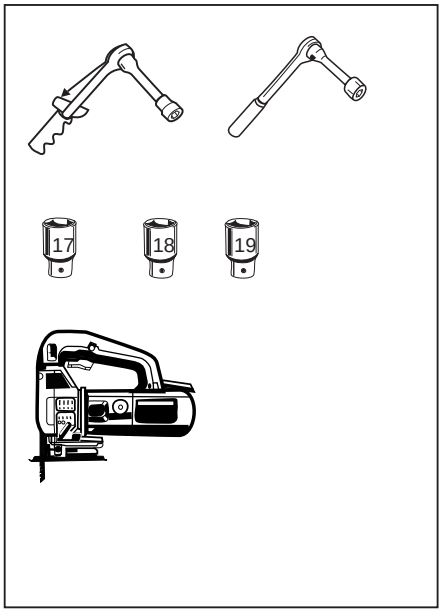

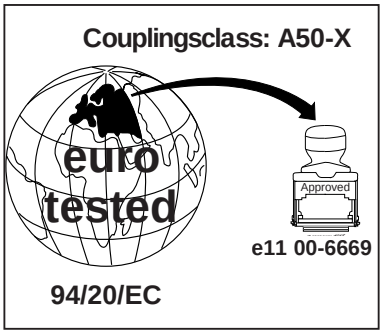

D-Value : 12,0 kN

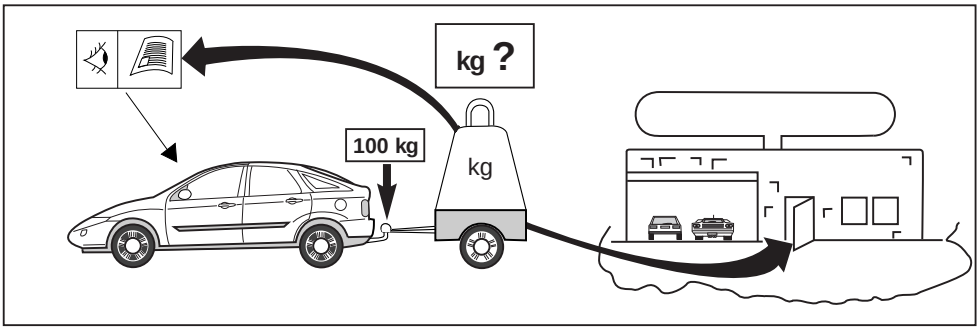

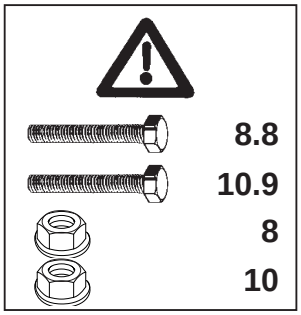

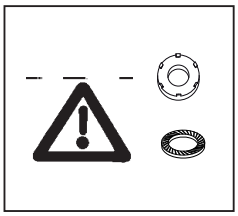

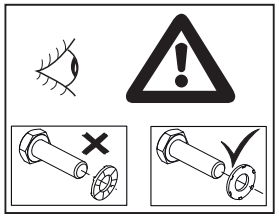

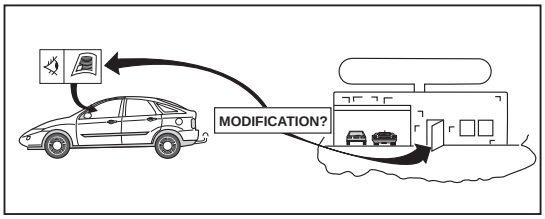

© 491370/19-10-2012/4



NOTE:

*** Should this installation process entail the cutting of the bumper – conformation MUST be obtained by the installation engineer of the customer's acceptance prior to completion. Thule Towing Systems do not accept responsibility for any matters arising as a result of this miscommunication.**

All measurements are in mm!

HINWEISE:

* Die für das Fahrzeug zugelassene Anhängelast ist den Fahrzeug Unterlagen zu entnehmen. Bei Änderungen des Fahrzeuggewichtes muβ die höchstzulässige Anhängelast gegebenenfalls aus dem D-Wert nachgerechnet werden.
Auskunft hierüber kann Ihr Fachhändler oder der TÜV geben.
* Elektrische Anlage gemäβ StVZO anbringen.

© 491370/19-10-2012/5

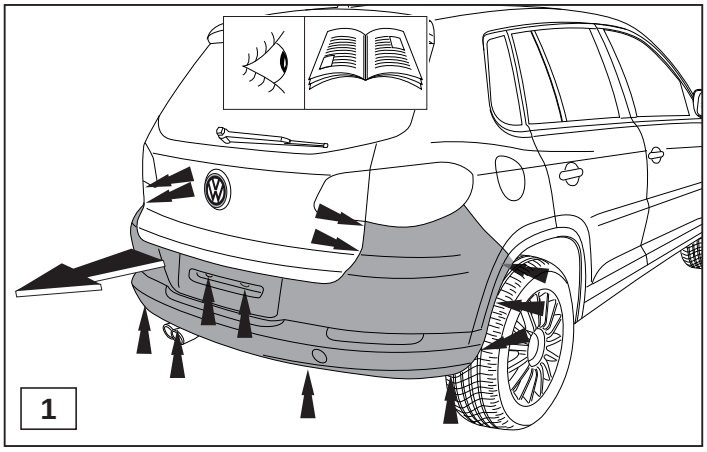

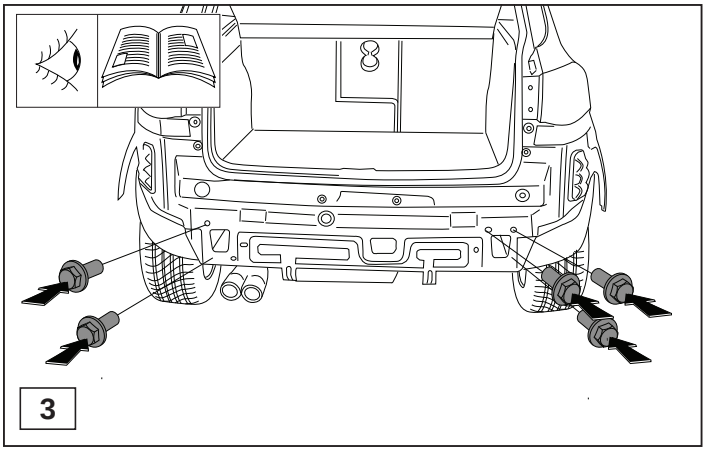

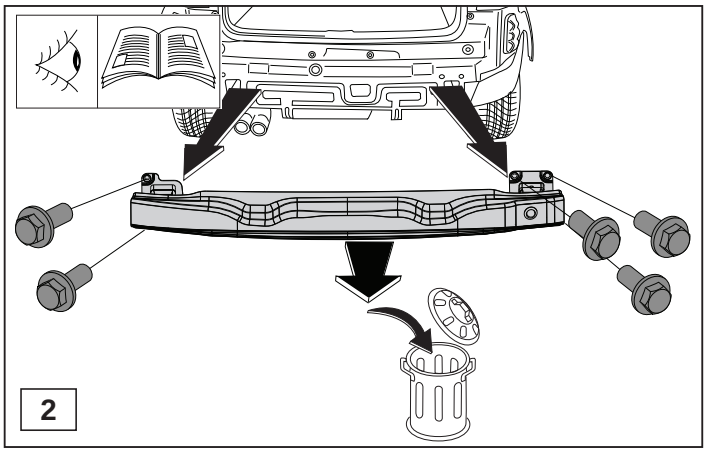

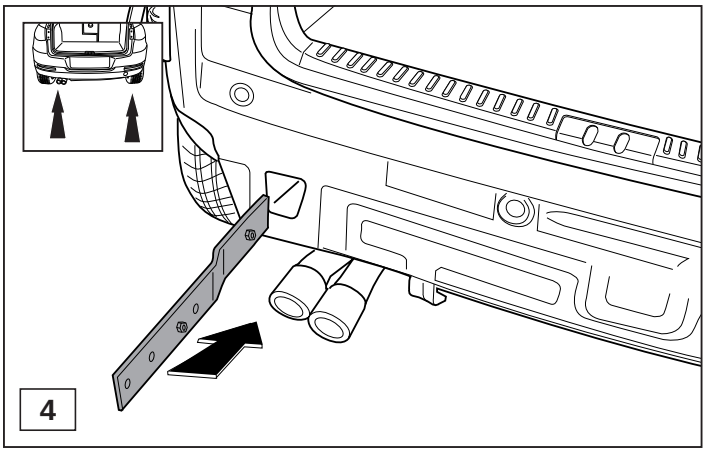

© 491370/19-10-2012/6

Template 4913-4915

Place on outside bumper

Only for R-LINE (Extrieur)

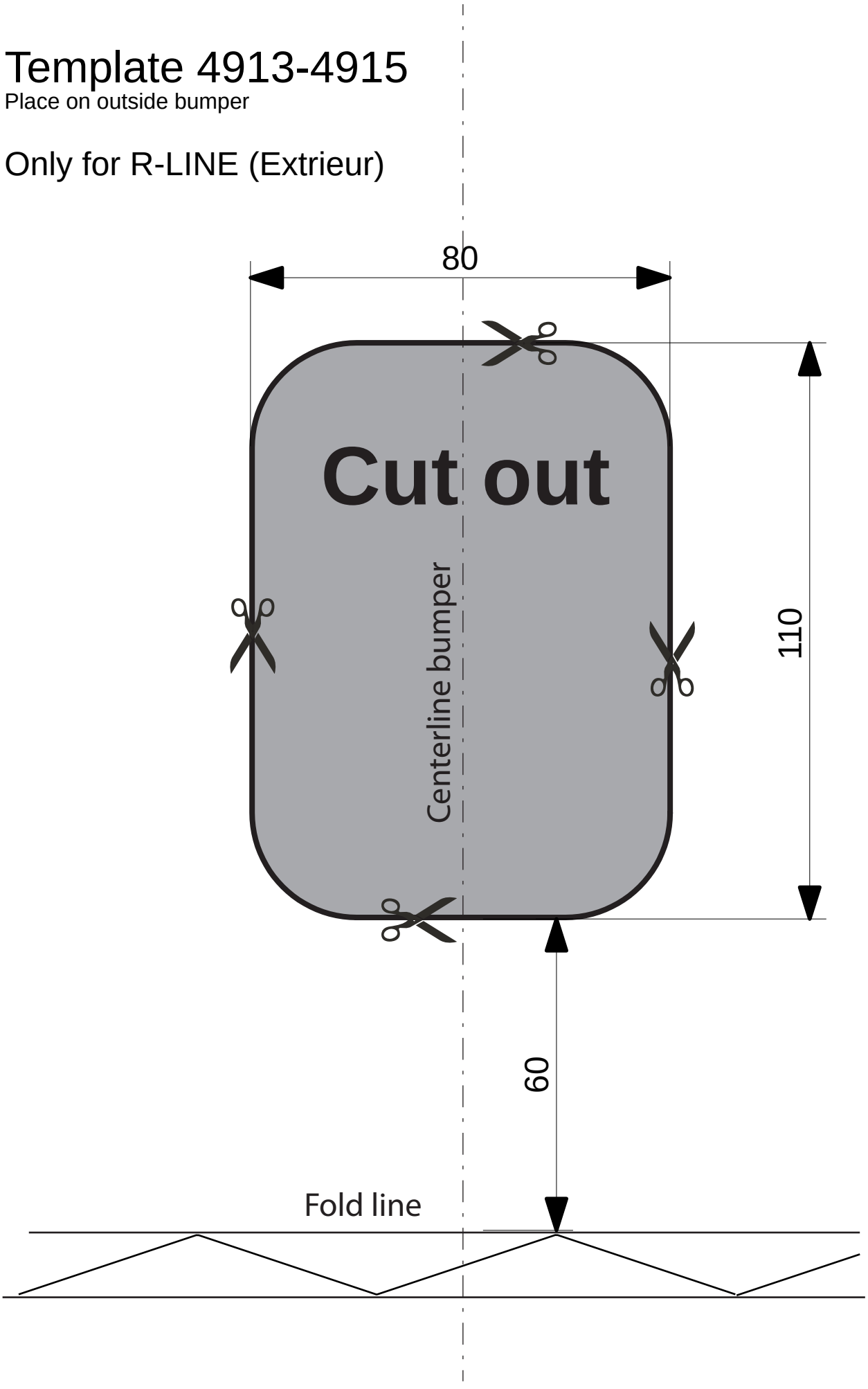

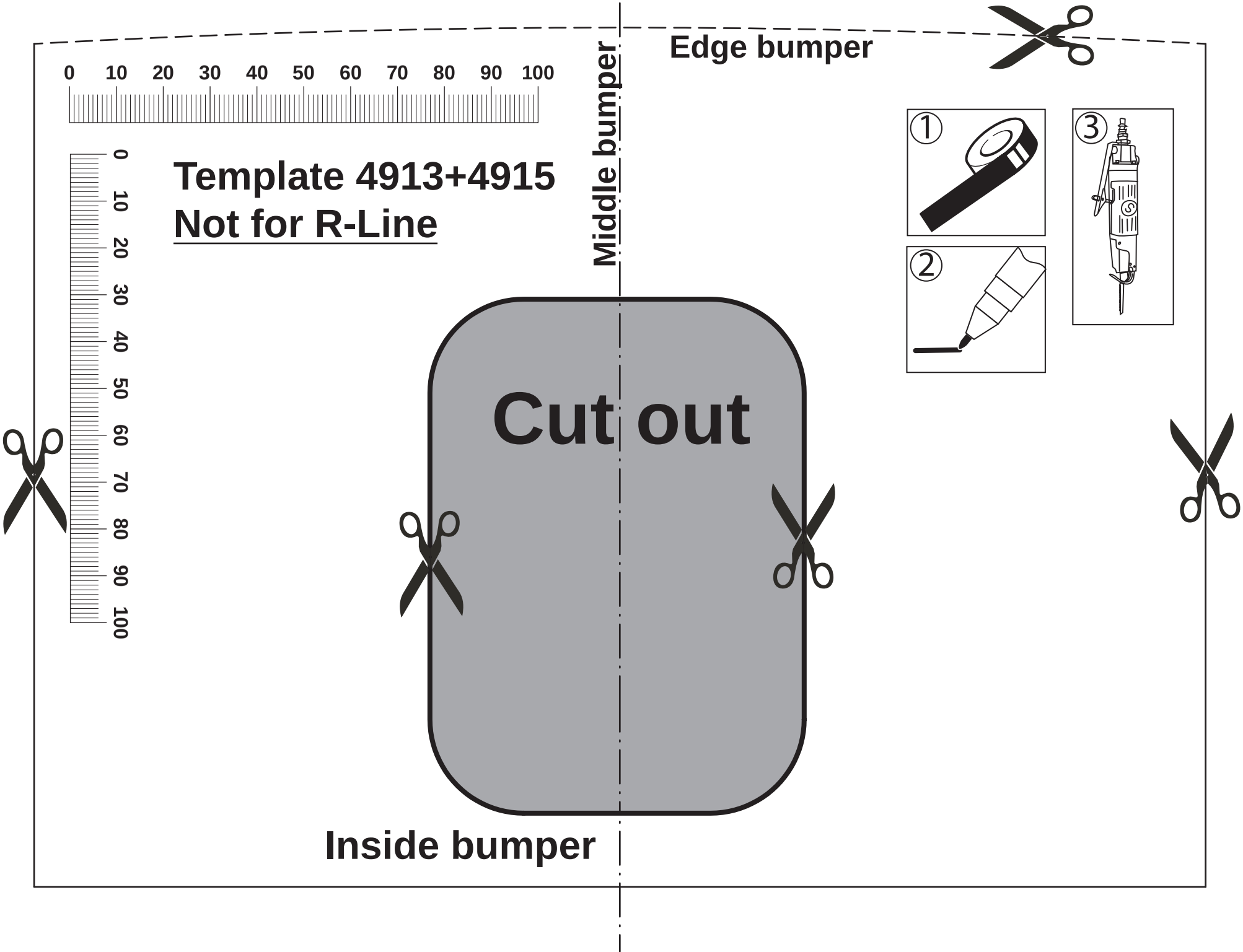
0 10 20 30 40 50 60 70 80 90 100
0 10 20 30 40 50 60 70 80 90 100
Template 4913+4915
Not for R-Line
Middle bumper
Edge bumper
1
2
3
Cut out
Inside bumper