Fitting instructions	
Make:	Kia
Cee'd/ED (ED) 5D; 2006->	
Type:	4622

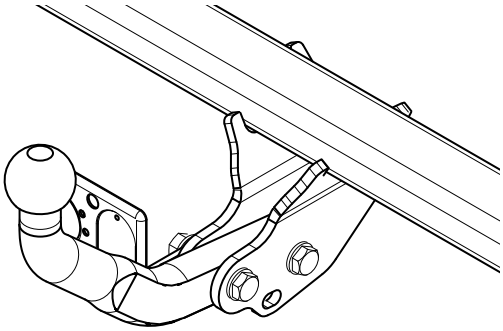

- NL Montagehandleiding
- GB Fitting instructions
- D Montageanleitung
- F Instructions de montage
- S Monteringsanvisningar
- DK Montagevejledning
- E Instrucciones de montaje
- I Istruzioni per il montaggio
- PL Instrukcja montażu
- SF Asennusohjeet
- CZ Pokyny k montáži
- H Szerelési útmutató
- RUS Руководство для монтажа

BRINK

Your perfect fit
brink.eu

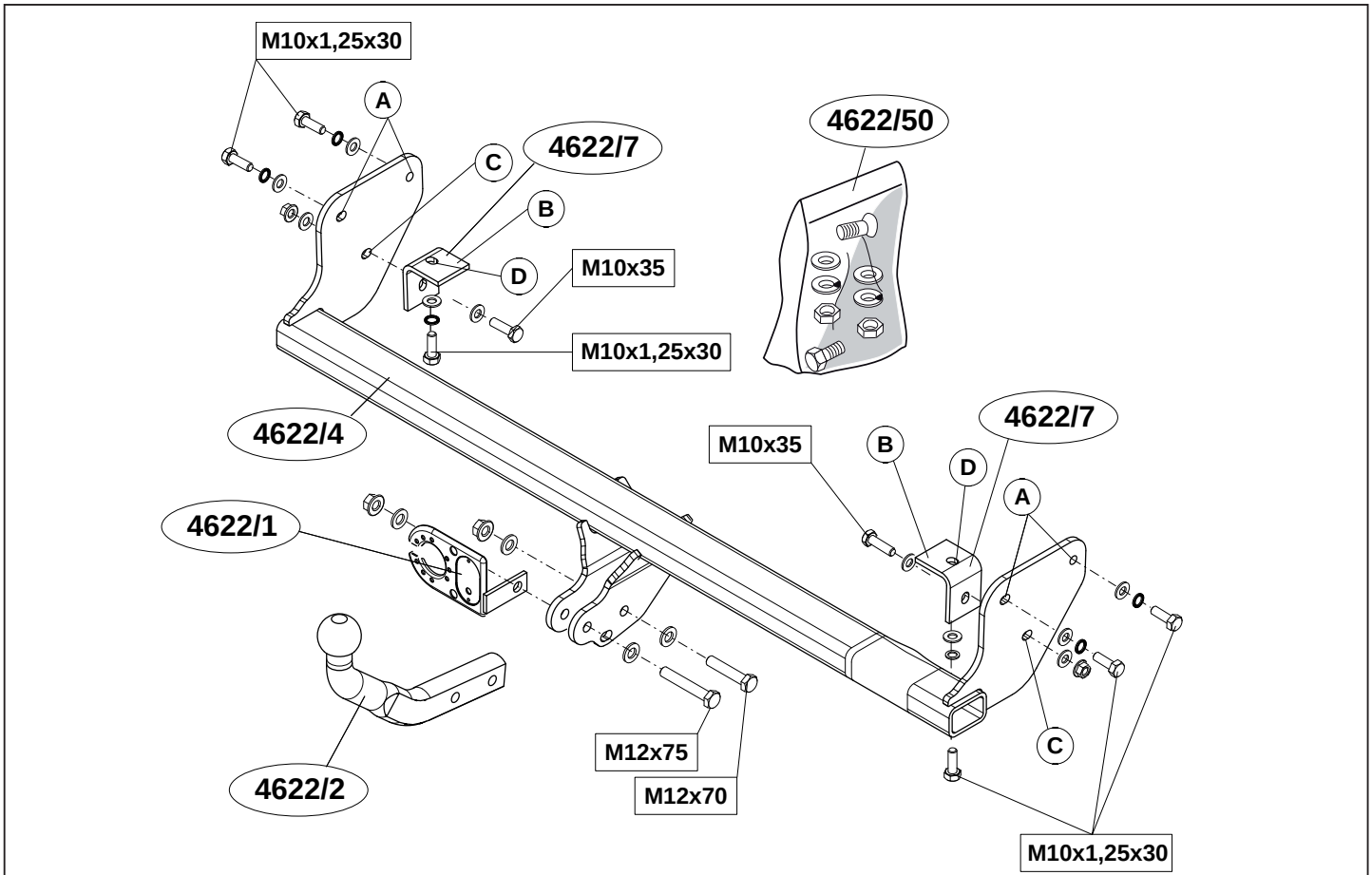

© 462270/18-09-2009/1

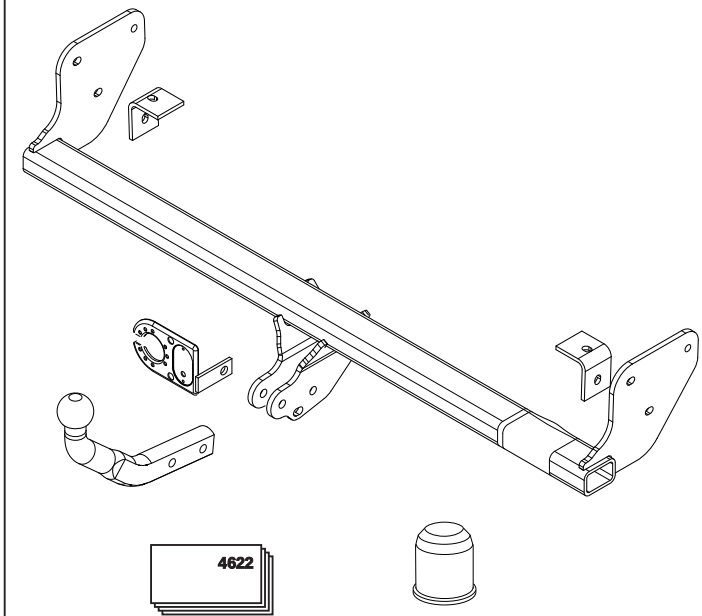

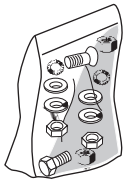



(2x) M10x35 (8.8)



(6x) M10x1,25x30 (8.8)



(1x) M12x70 (8.8)



(1x) M12x75 (8.8)



(6x) M10



(10x) M10



(4x) M12



(2x) M10



(2x) M12

© 462270/18-09-2009/2

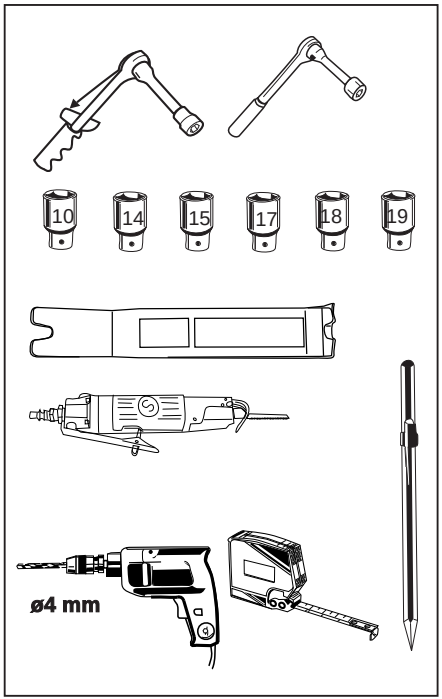

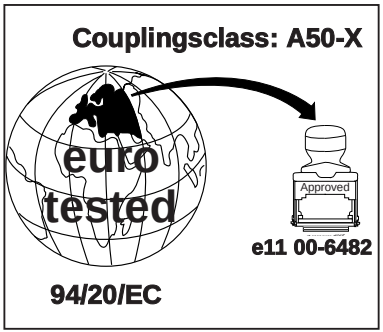

D-Value : 8,6 kN

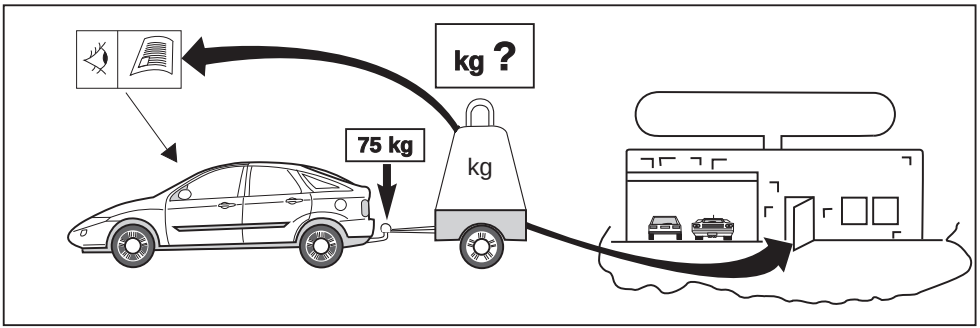

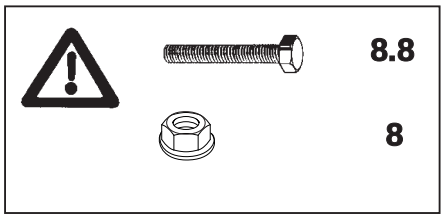

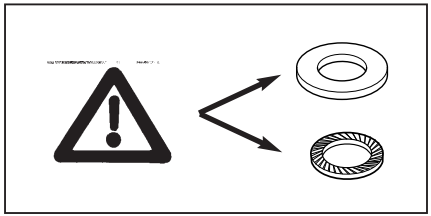

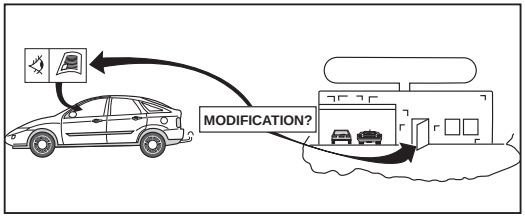

© 462270/18-09-2009/3

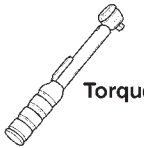

Torque settings for nuts and bolts (8.8)

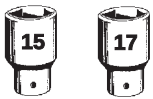

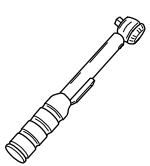

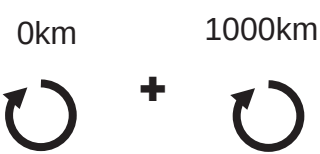

HINWEISE:

* Die für das Fahrzeug zugelassene Anhängelast ist den Fahrzeug Unterlagen zu entnehmen. Bei Änderungen des Fahrzeuggewichtes muβ die höchstzulässige Anhängelast gegebenenfalls aus dem D-Wert nachgerechnet werden.
  Auskunft hierüber kann Ihr Fachhändler oder der TÜV geben.
* Elektrische Anlage gemäβ StVZO anbringen.

NOTE:

*** Should this installation process entail the cutting of the bumper – conformation MUST be obtained by the installation engineer of the customer's acceptance prior to completion. Brink b.v.do not accept responsibility for any matters arising as a result of this miscommunication.**

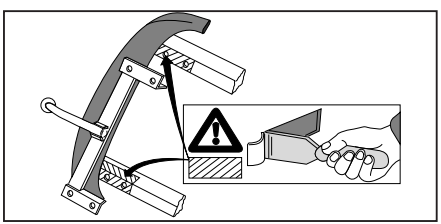

© 462270/18-09-2009/4

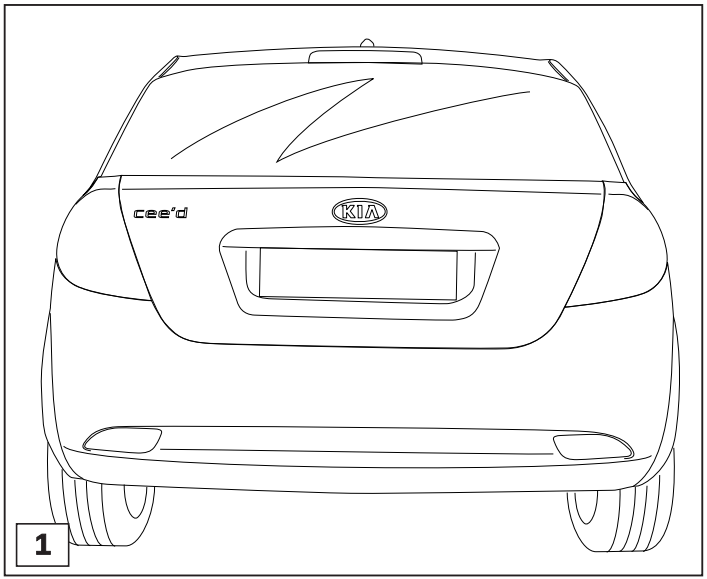

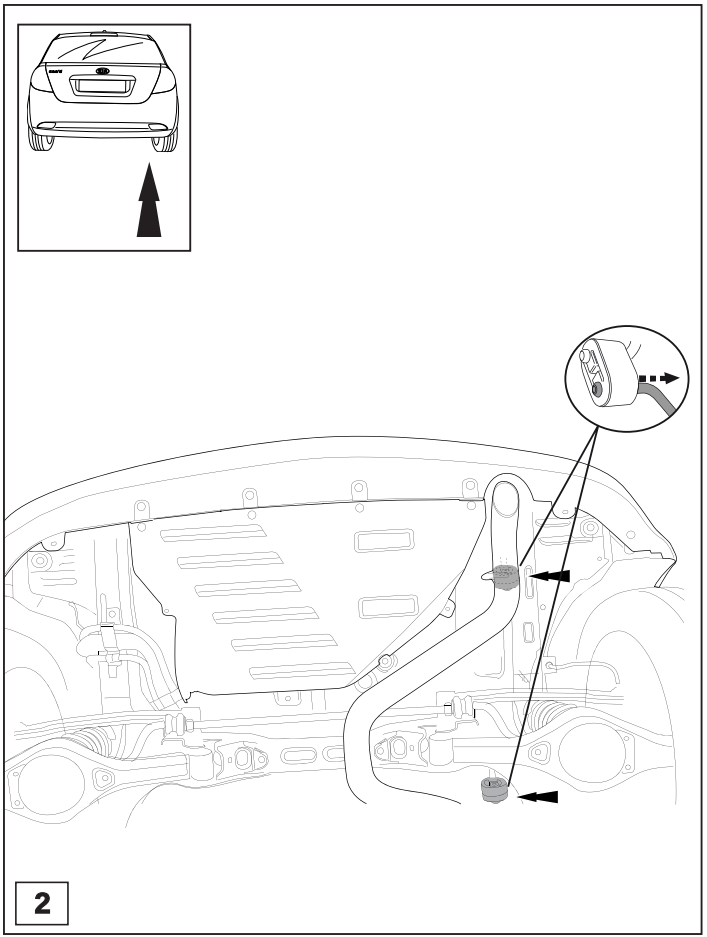

© 462270/18-09-2009/5

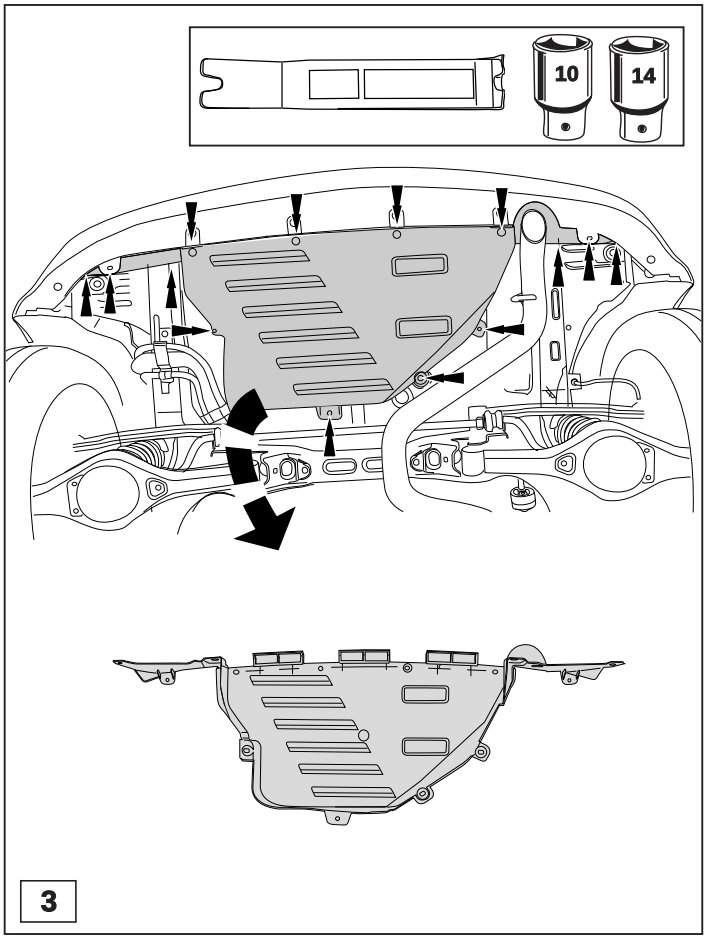

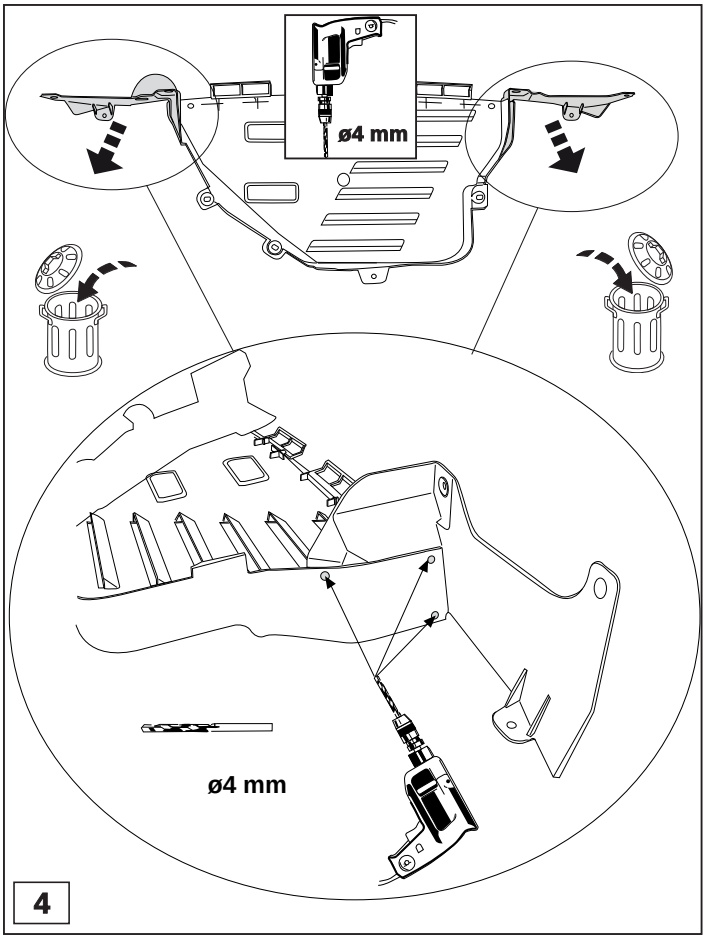

© 462270/18-09-2009/6

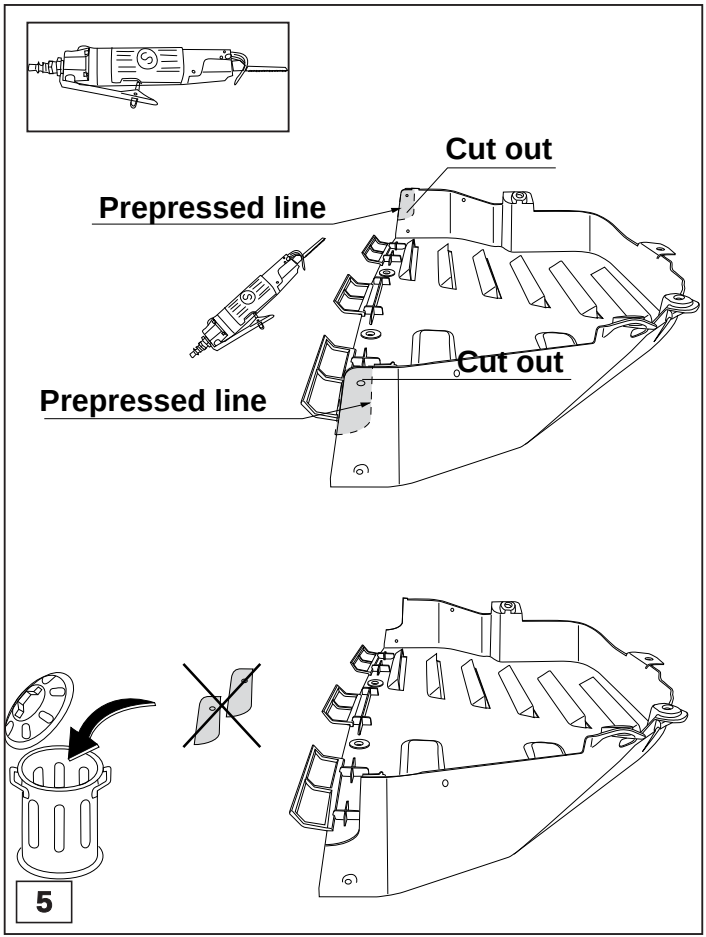

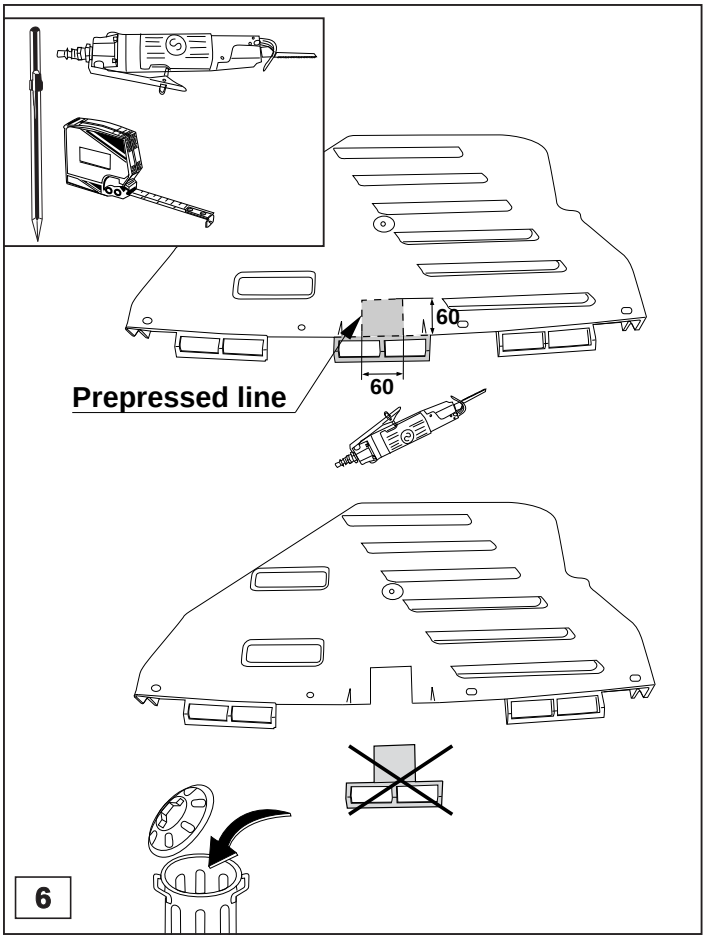

© 462270/18-09-2009/7

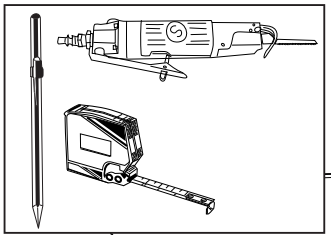

Models 2006-FL2009

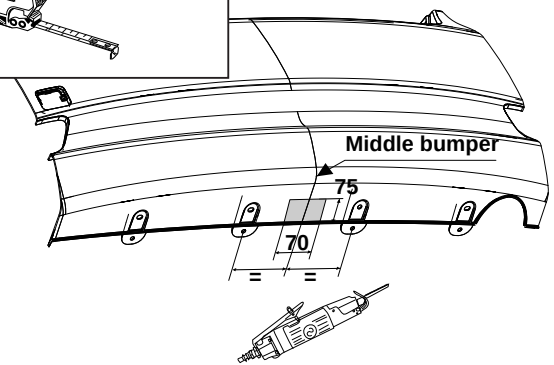

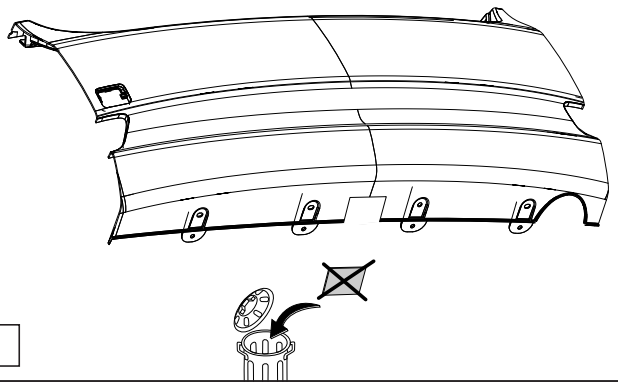

Models 2009FL->

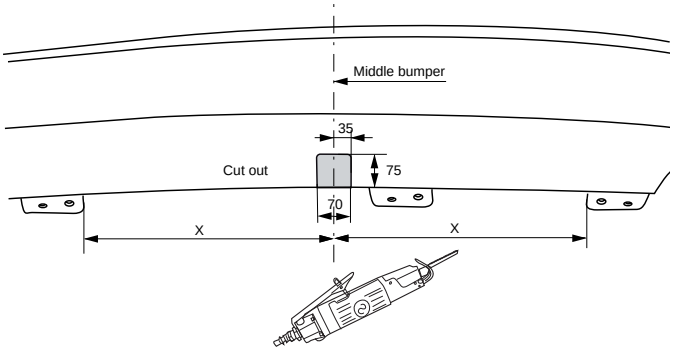

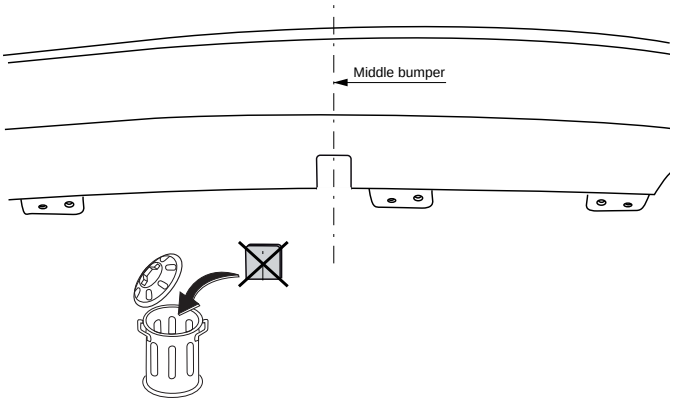

7

© 462270/18-09-2009/8

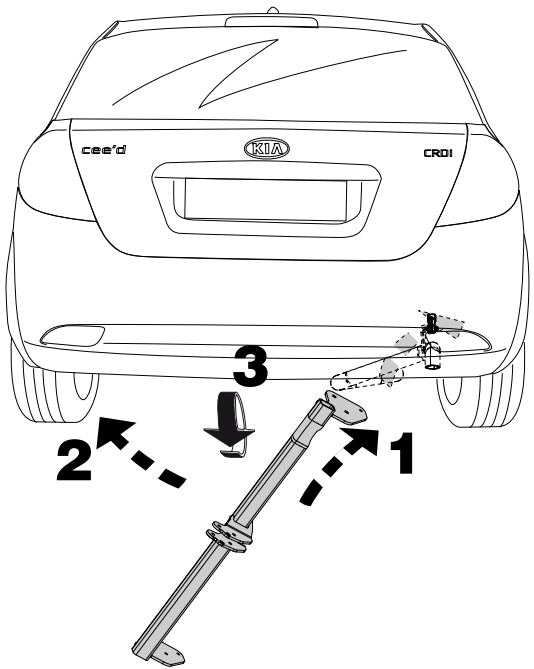

8

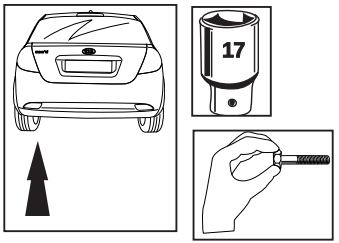

(2x) M10x1,25x30

(2x) M10

(2x) M10

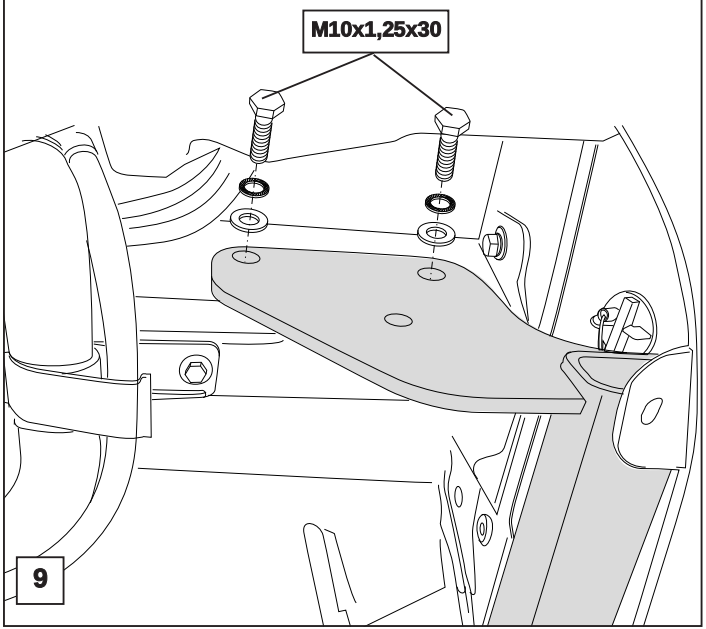

9

© 462270/18-09-2009/9

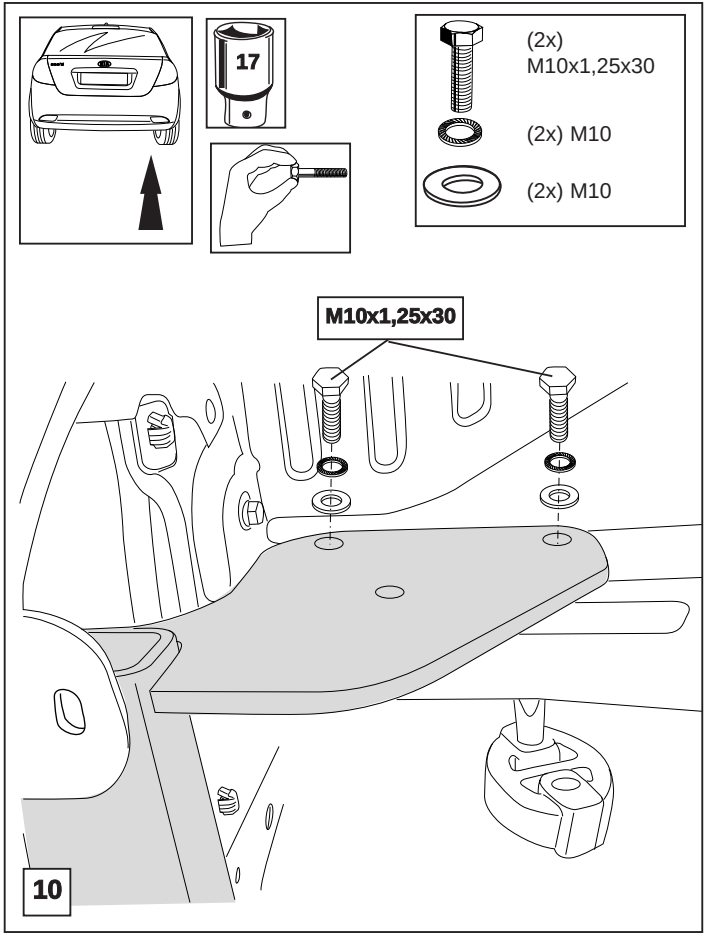

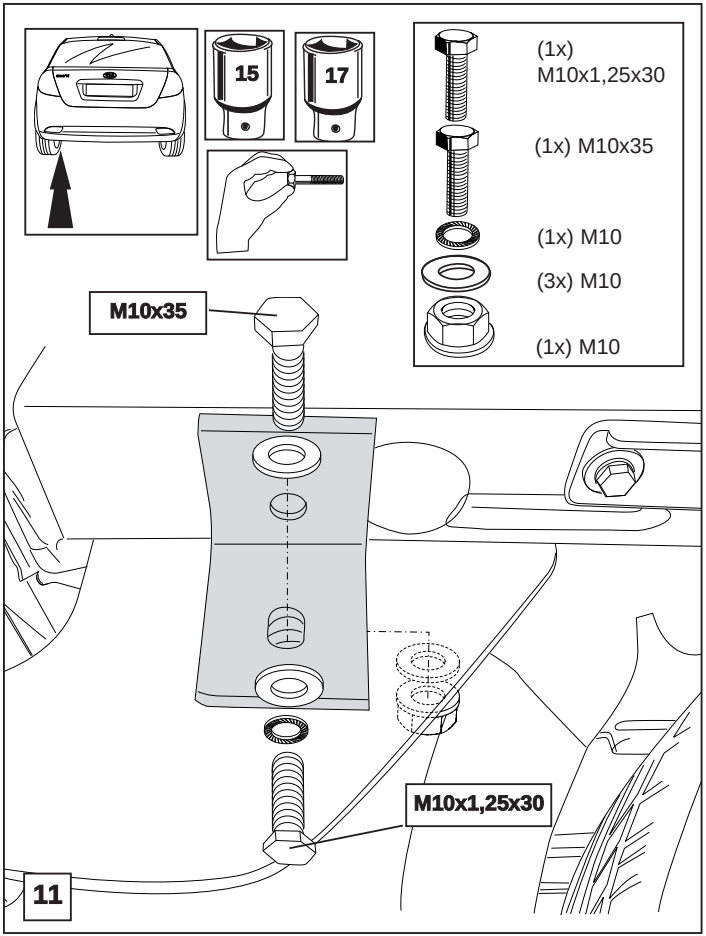

© 462270/18-09-2009/10

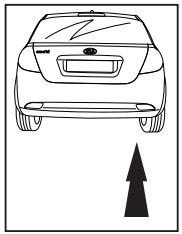





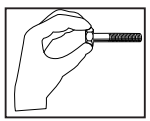

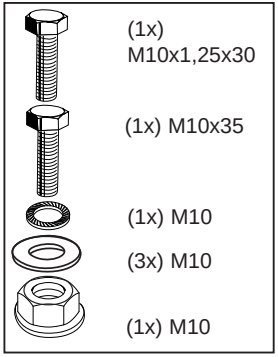

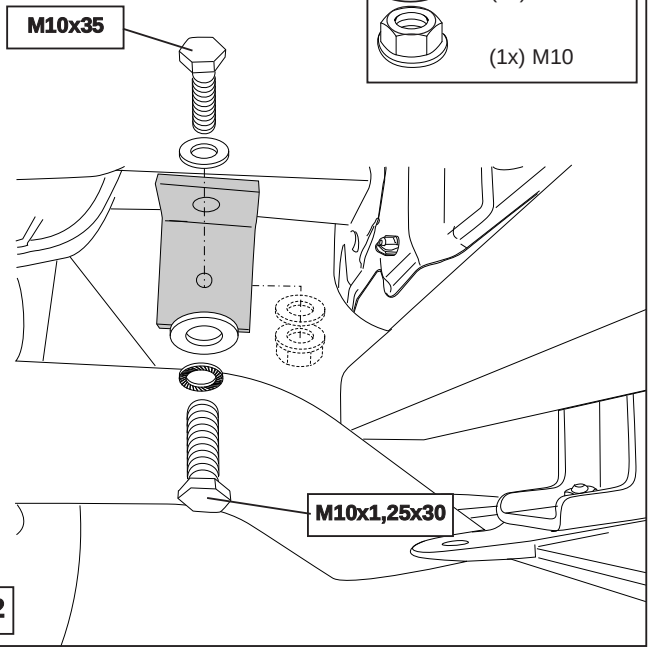

12

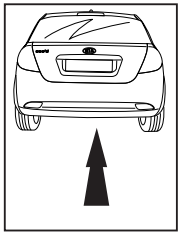

Models 2009FL->

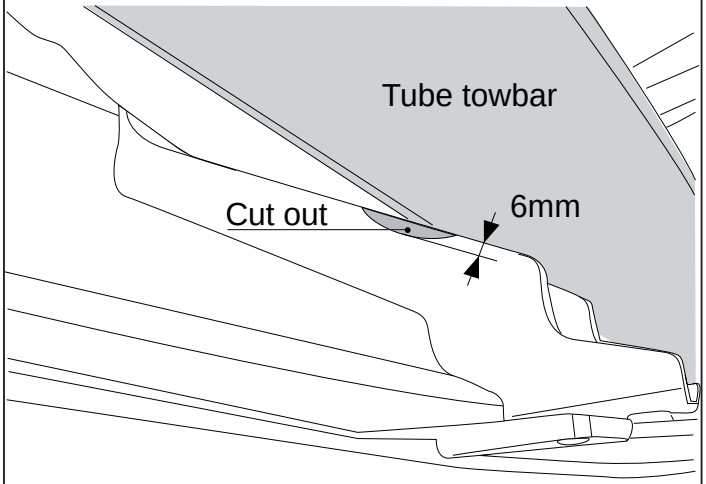

13

© 462270/18-09-2009/11

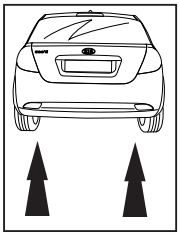



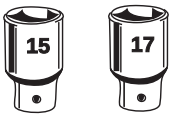

M10	**45 Nm**
M10x1,25	**70 Nm**

14

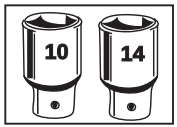

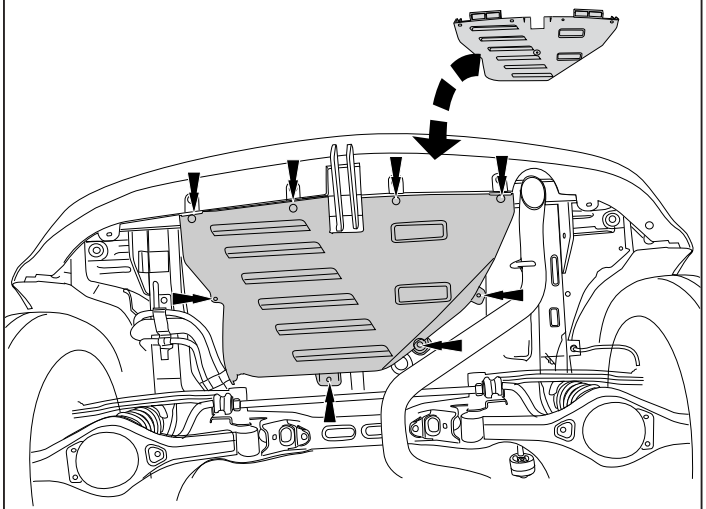

15

© 462270/18-09-2009/12

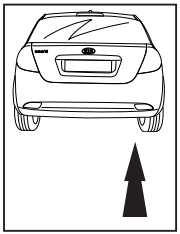

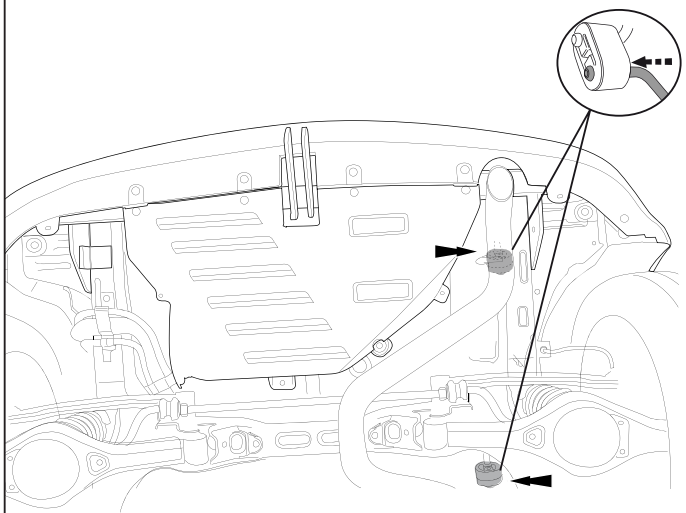

16

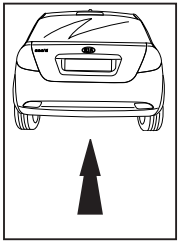

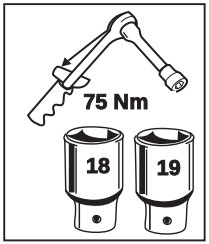

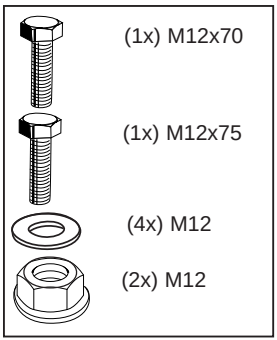

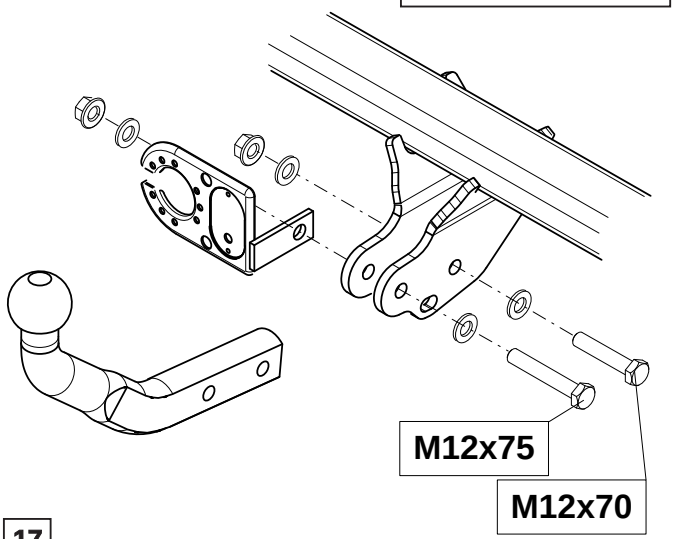

17

© 462270/18-09-2009/13

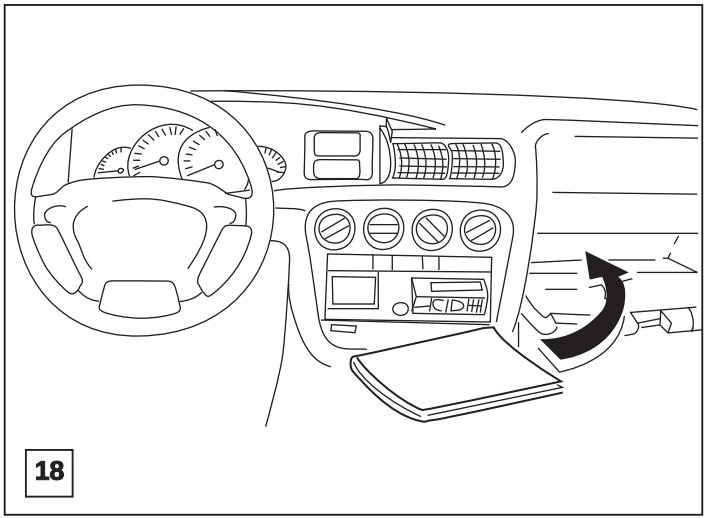

© 462270/18-09-2009/14