Fitting instructions	
Make:	Hyundai
Sonata / Sonica (NF); 11-2004->	
Type:	4395

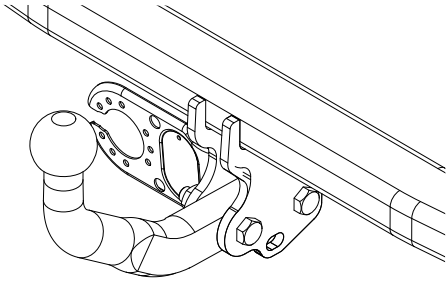

NL Montagehandleiding
GB Fitting instructions
D Montageanleitung
F Instructions de montage
S Monteringsanvisningar
DK Montagevejledning
E Instrucciones de montaje
I Istruzioni per il montaggio
PL Instrukcja montażu
SF Asennusohjeet
CZ Pokyny k montáži
H Szerelési útmutató
RUS Руководство для монтажа

BRINK

Your perfect fit
brink.eu

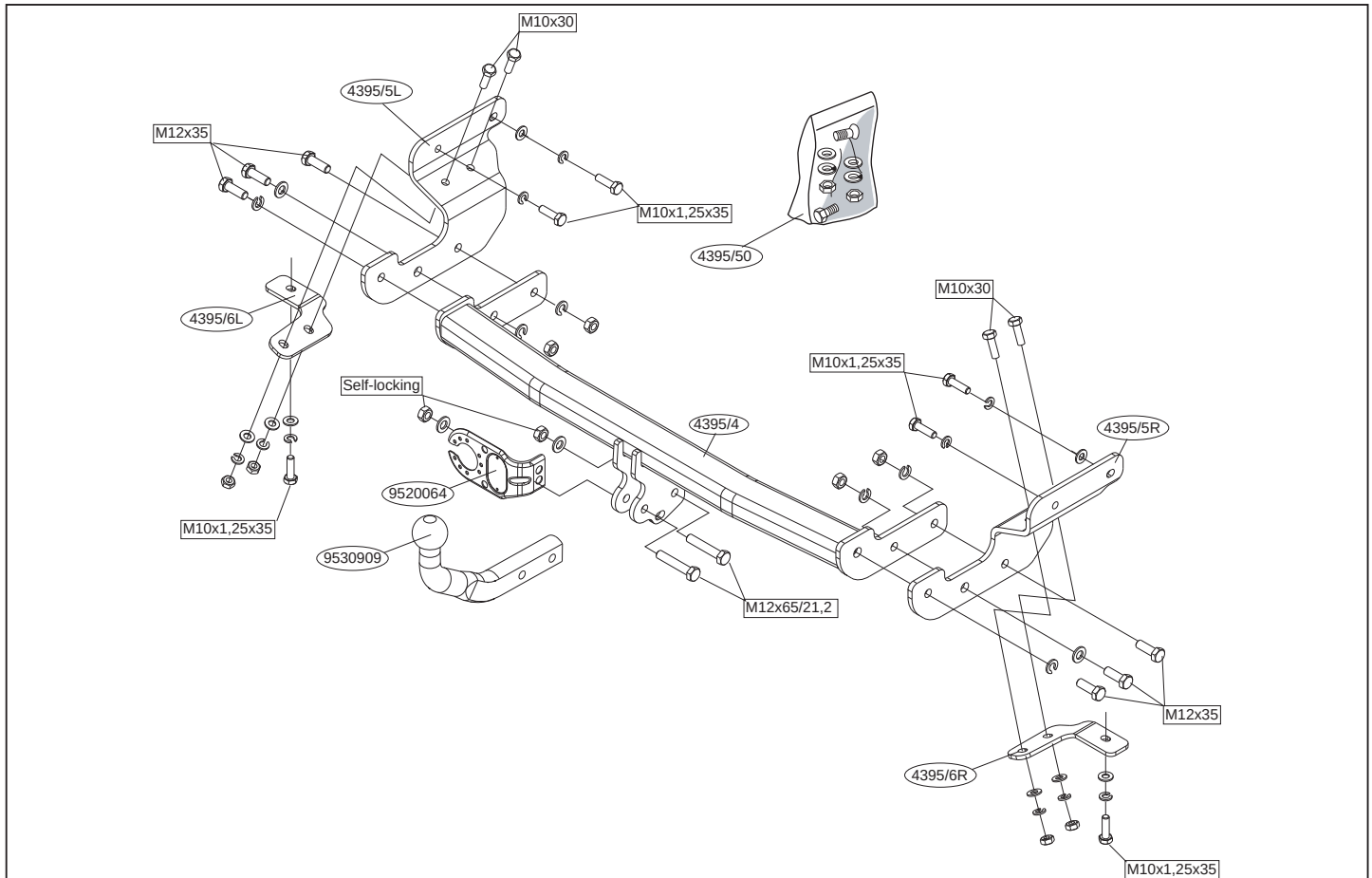

© 439570/19-08-2011/1

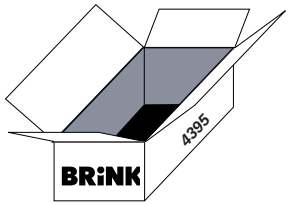

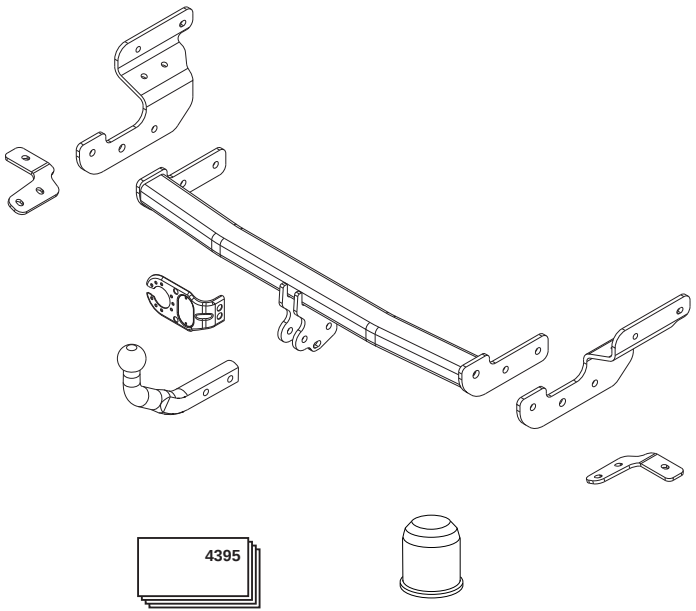

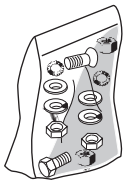



(4x) M10x30 (8.8)



(6x) M10x1,25x35 (8.8)



(6x) M12x35 (8.8)



(2x) M12x65/21,2 (8.8)



(4x) M10



(4x) M12



(2x) M12 (Self-locking)



(4x) M12



(8x) M10



(6x) M12



(10x) M10

© 439570/19-08-2011/2

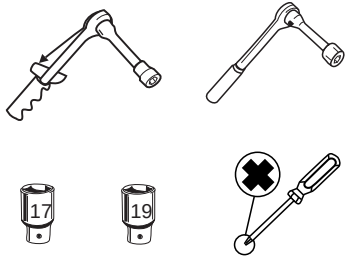

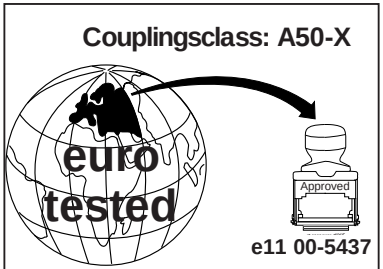

D-Value : 9,3 kN

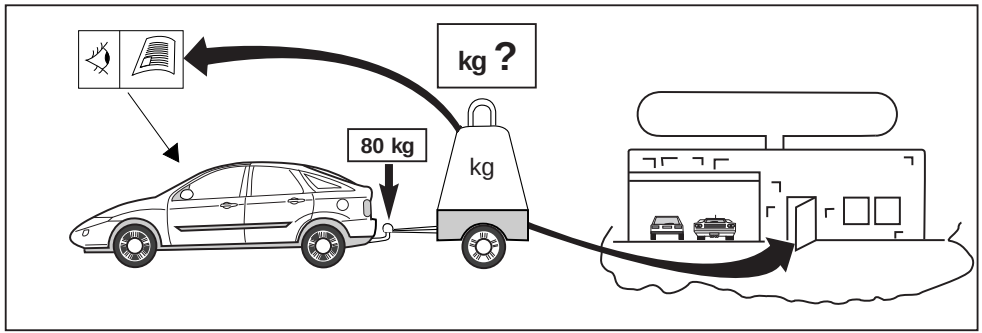

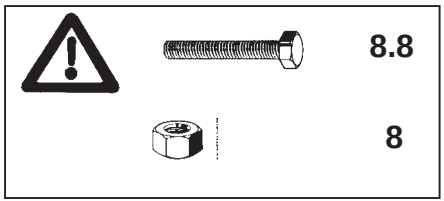

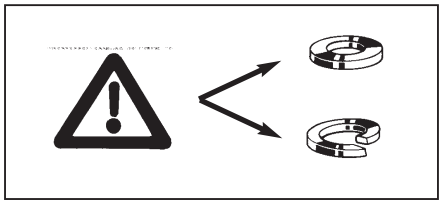

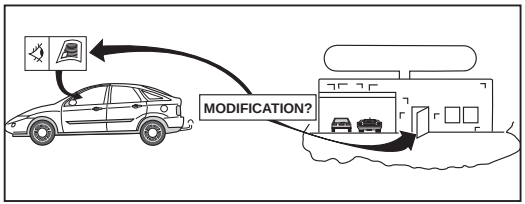

© 439570/19-08-2011/3



Torque settings for nuts and bolts (8.8)

M10 

46 Nm

M12 

79 Nm **71Nm (with self-locking nut)**

M12x1,25 

195 Nm

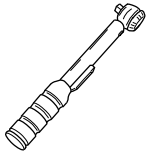

0km 1000km



HINWEISE:

* Die für das Fahrzeug zugelassene Anhängelast ist den Fahrzeug Unterlagen zu entnehmen. Bei Änderungen des Fahrzeuggewichtes muβ die höchstzulässige Anhängelast gegebenenfalls aus dem D-Wert nachgerechnet werden.
  Auskunft hierüber kann Ihr Fachhändler oder der TÜV geben.
* Elektrische Anlage gemäβ StVZO anbringen.

NOTE:

*** Should this installation process entail the cutting of the bumper – conformation MUST be obtained by the installation engineer of the customer's acceptance prior to completion. Brink International do not accept responsibility for any matters arising as a result of this miscommunication.**

© 439570/19-08-2011/4

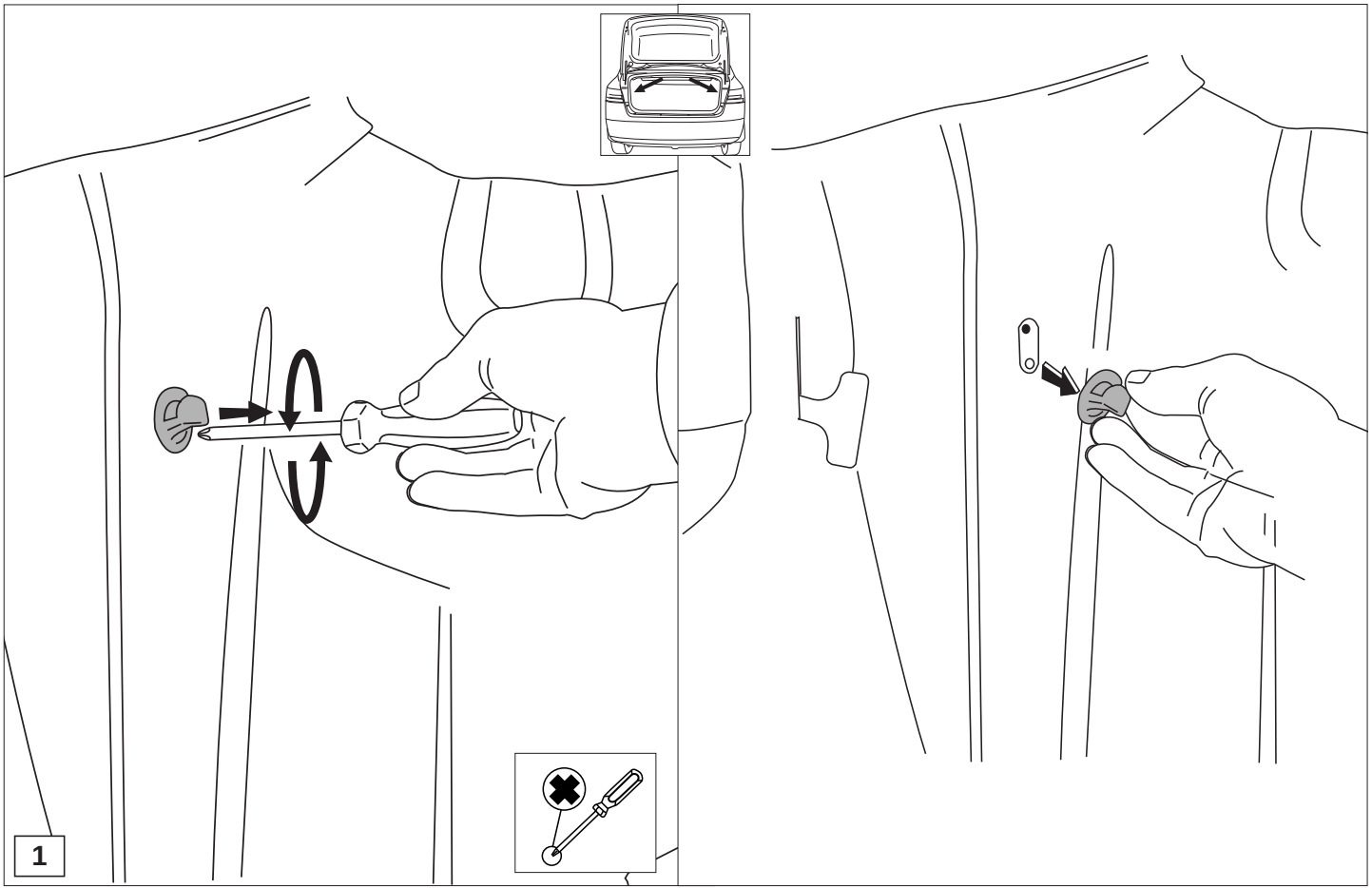

© 439570/19-08-2011/5

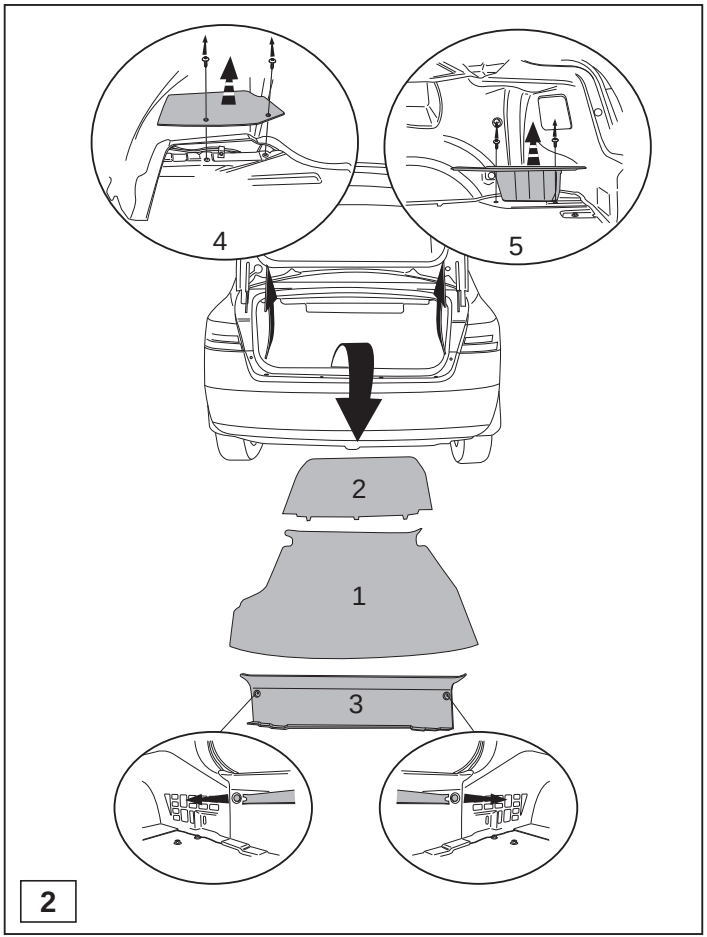

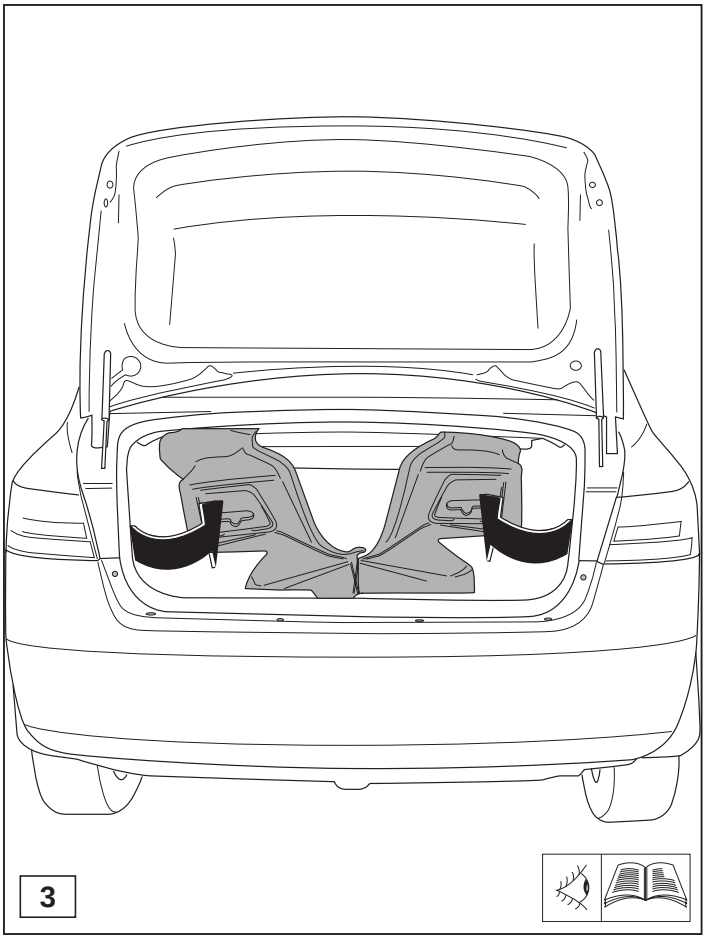

© 439570/19-08-2011/6

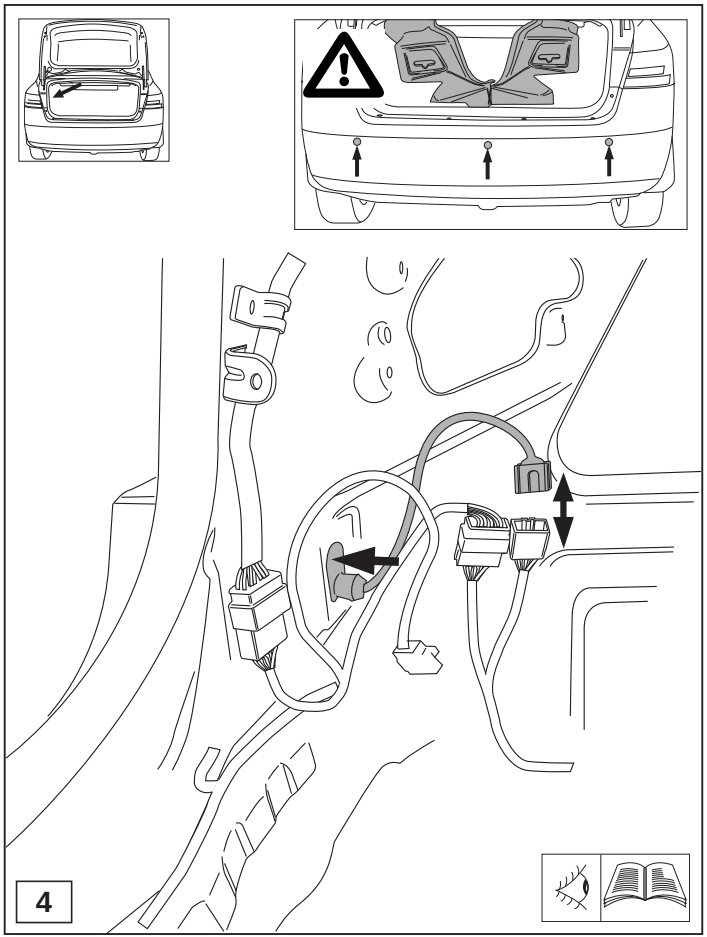

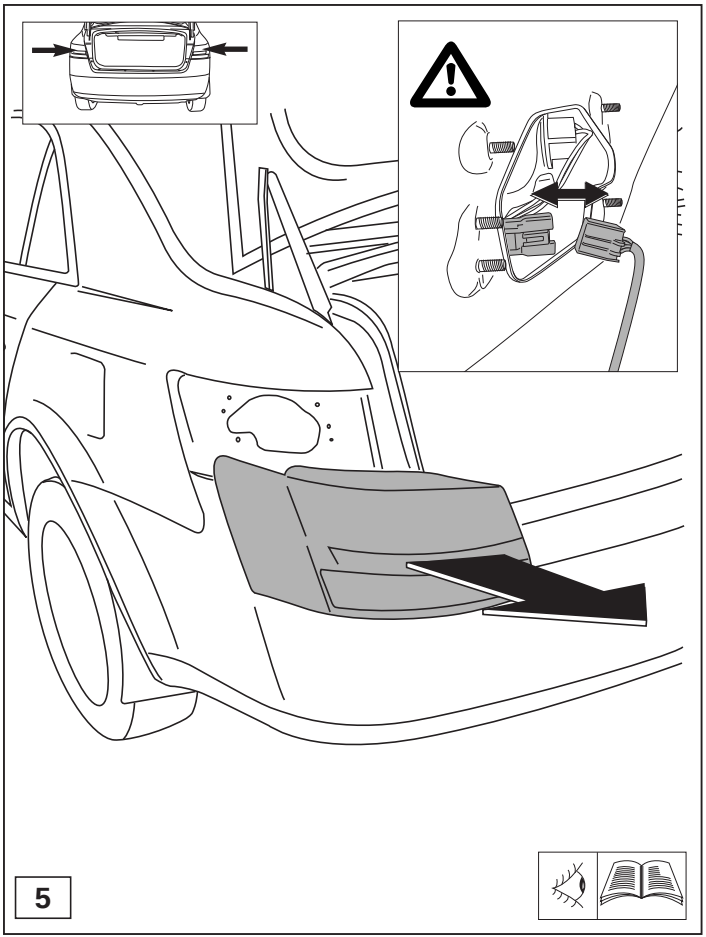

© 439570/19-08-2011/7

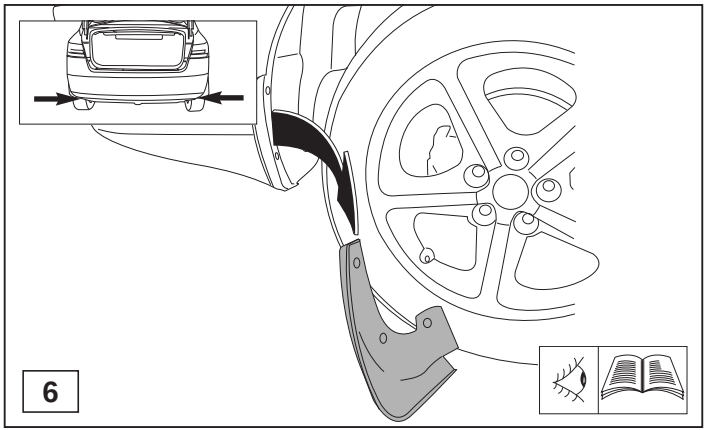

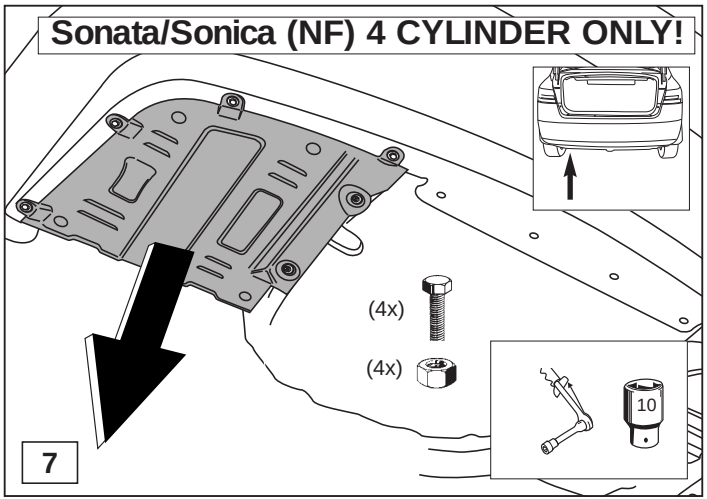

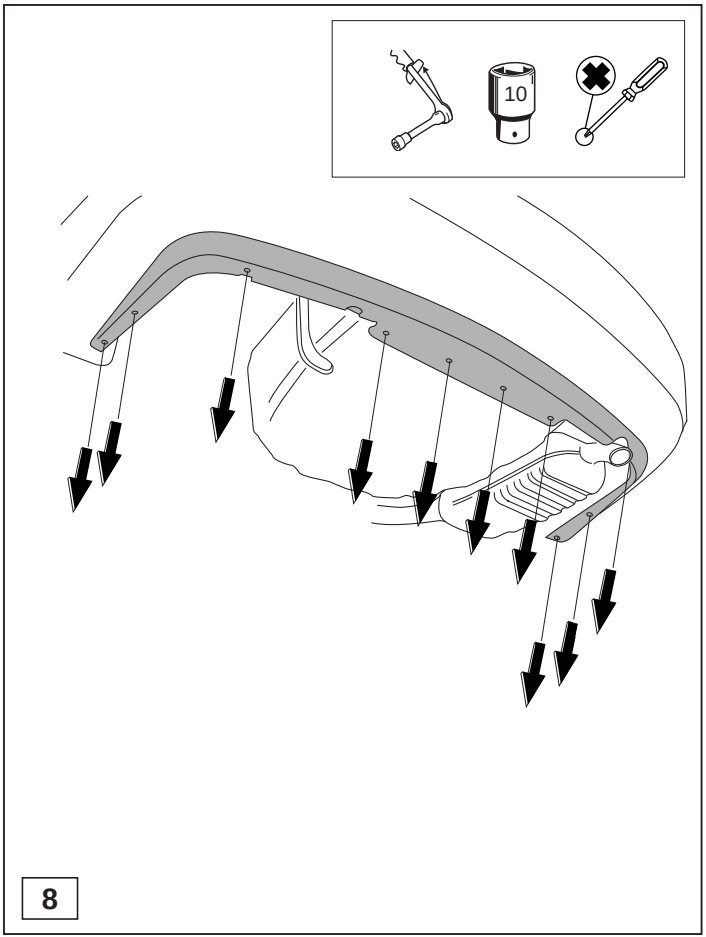

© 439570/19-08-2011/8

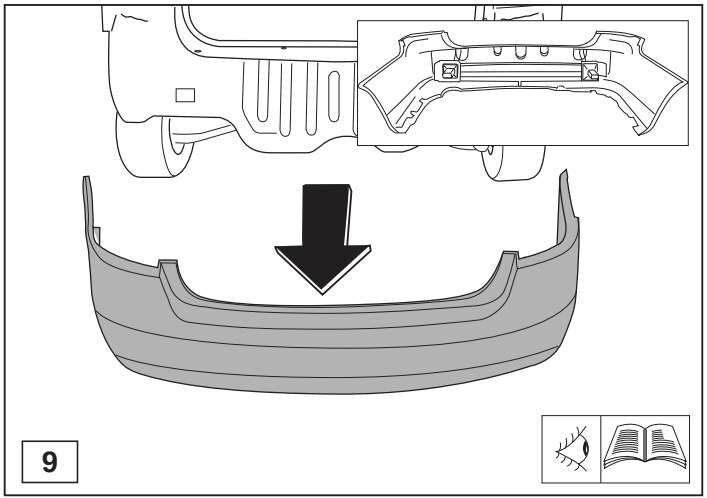

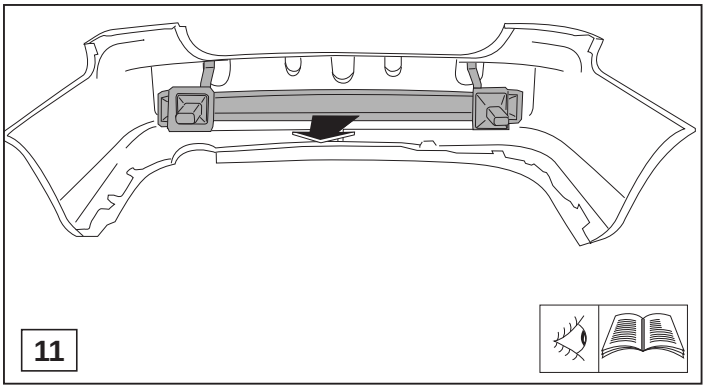

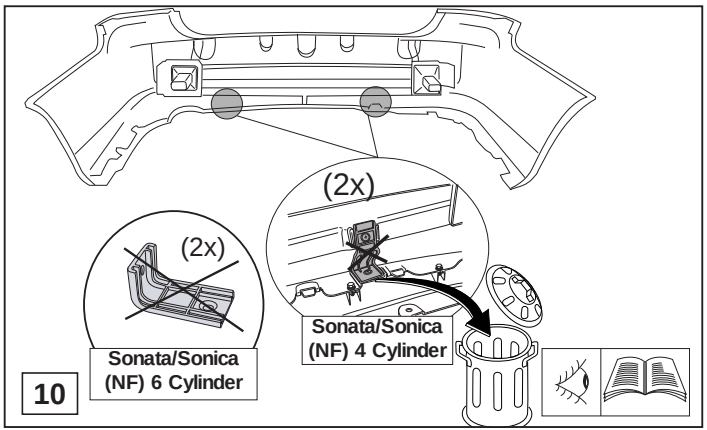

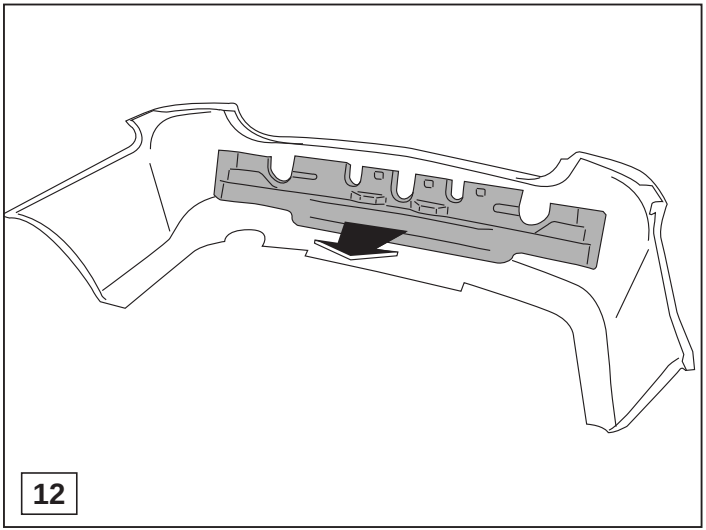

© 439570/19-08-2011/9

Sonata/Sonica (NF) 4 CYLINDER ONLY!

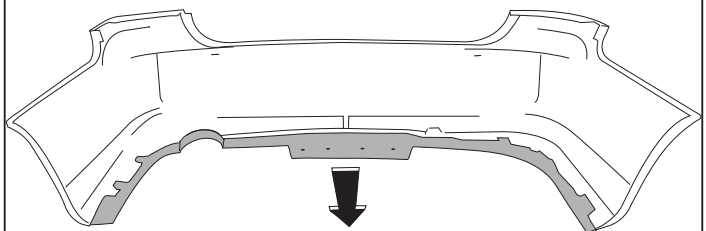

13

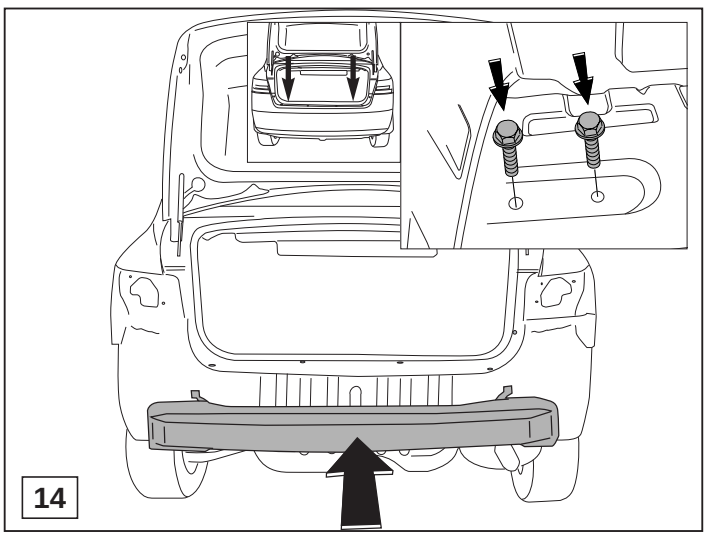

14

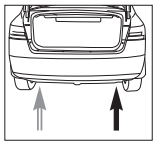

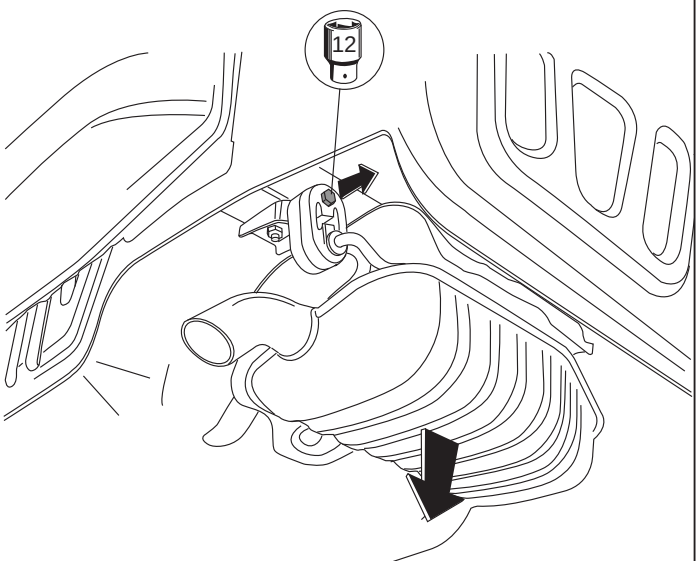

15

© 439570/19-08-2011/10

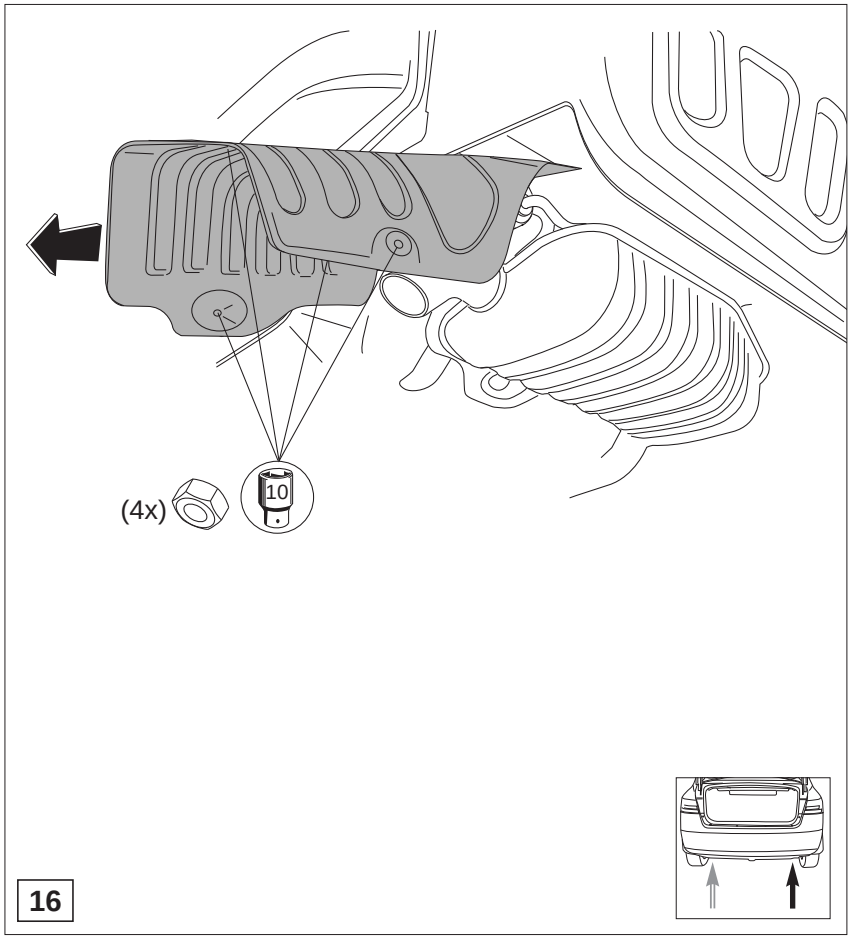

© 439570/19-08-2011/11

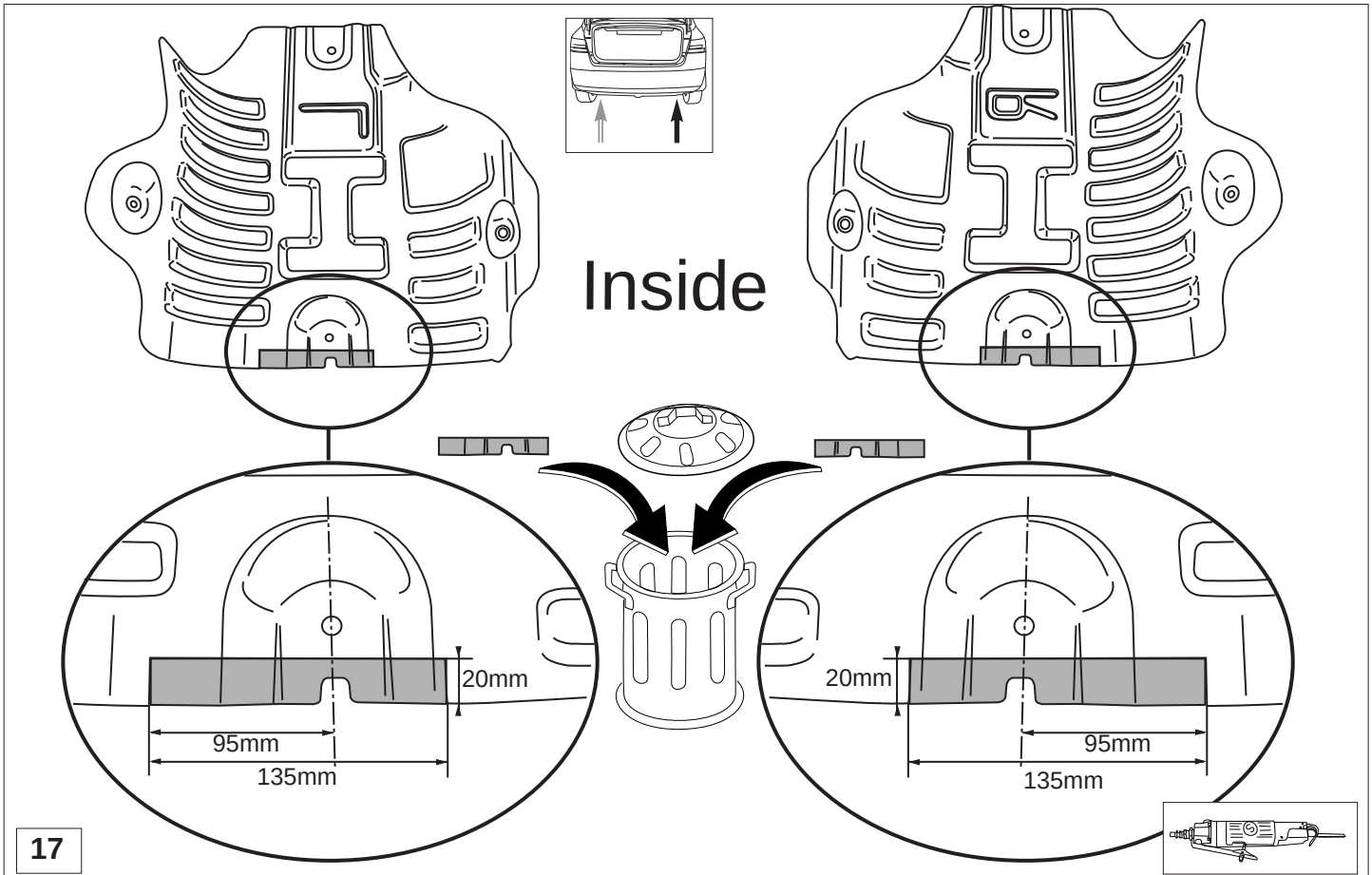

© 439570/19-08-2011/12

Sonata/Sonica (NF) 4 CYLINDER ONLY!

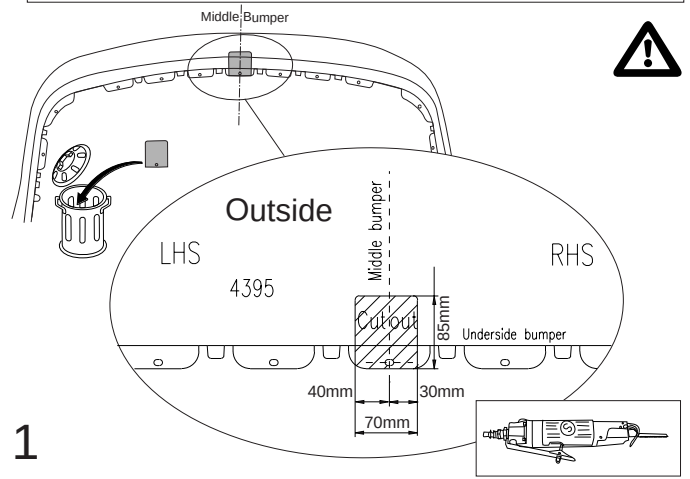

1

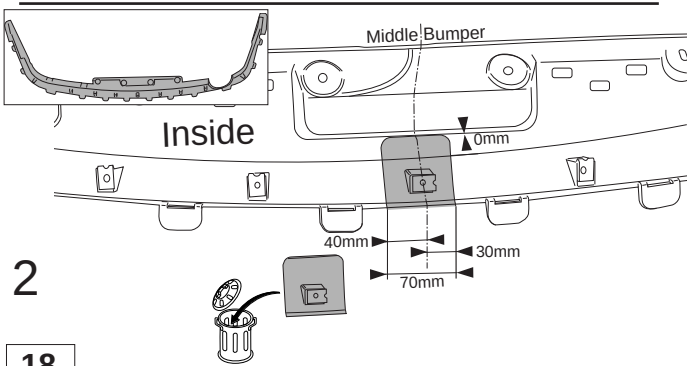

2

18

Sonata (NF) 6 CYLINDER ONLY!

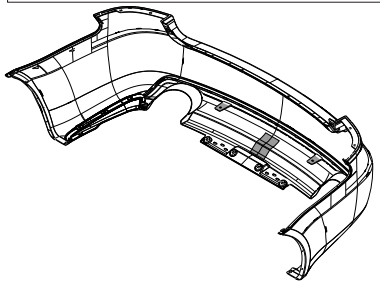

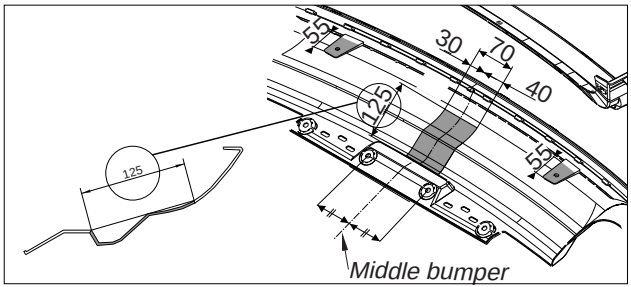

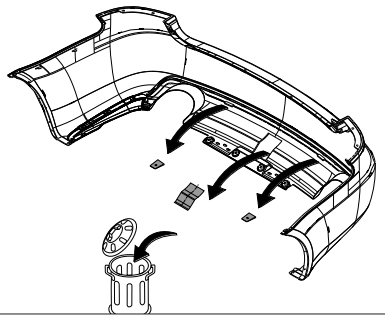

19

© 439570/19-08-2011/13

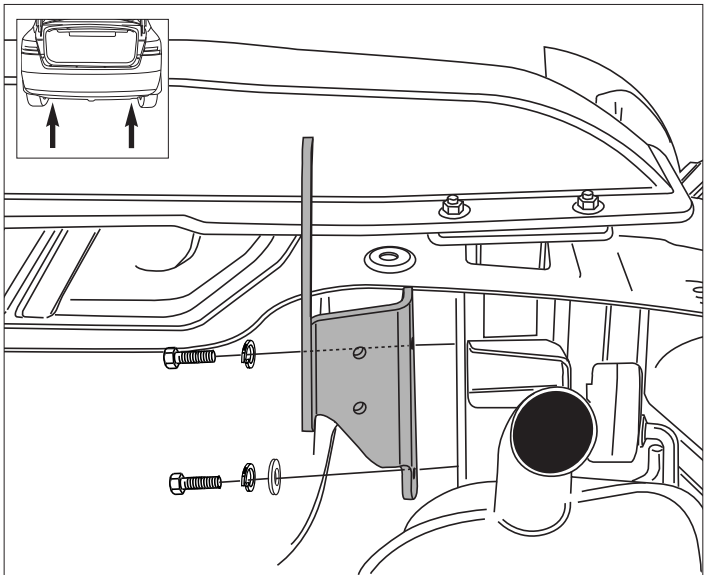

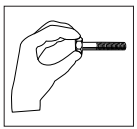



(4x) M10x1,25x35 (8.8)



(4x) M10



(4x) M10



(2x) M10

20

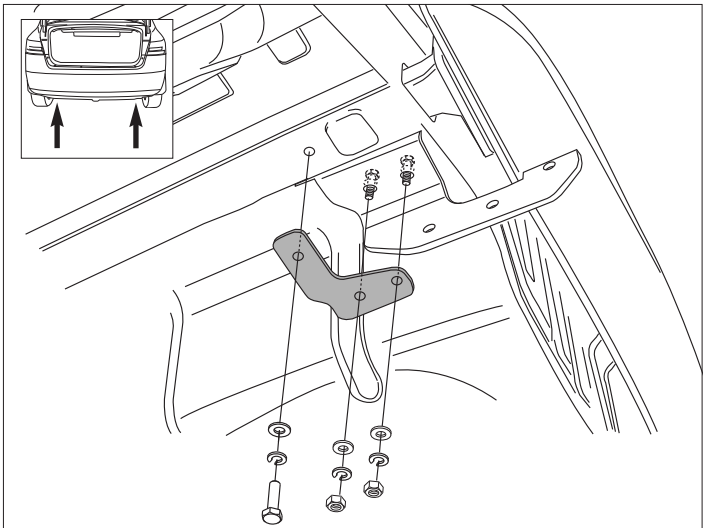

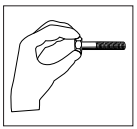



(2x) M10x1,25x35 (8.8)



(4x) M10x30 (8.8)



(4x) M10



(6x) M10



(6x) M10

21

© 439570/19-08-2011/14

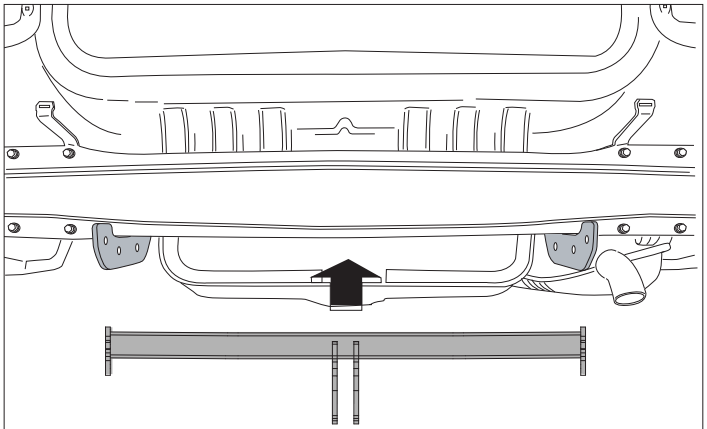

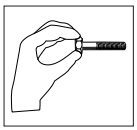

(6x) M12x35 (8.8)

(6x) M12

(4x) M12

(2x) M12

22

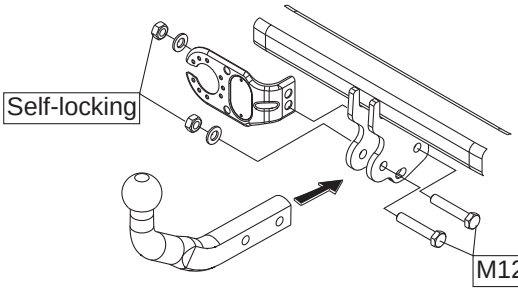

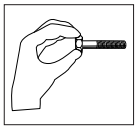

(2x) M12x65/21,2 (8.8)

(2x) M12 (Self-locking)

(2x) M12

23

© 439570/19-08-2011/15



17 (6x) M10x1,25x35
53 Nm

19 (2x) M12x65/21,2
71 Nm
(Self-locking)

17 (4x) M10x30
46 Nm

19 (6x) M12x35
79 Nm

24

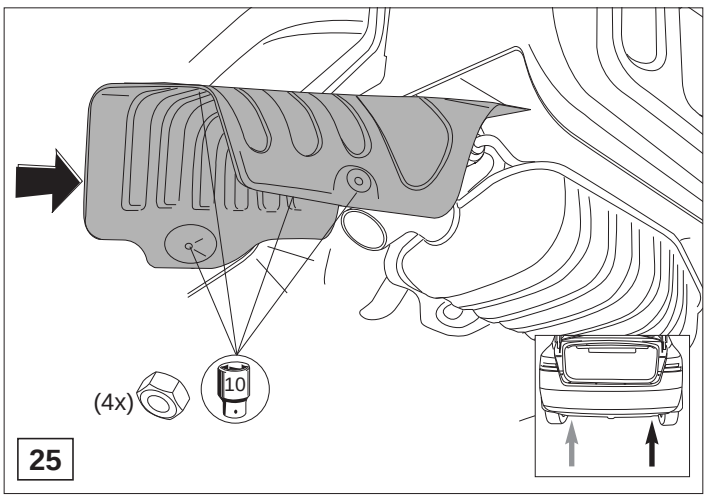

25

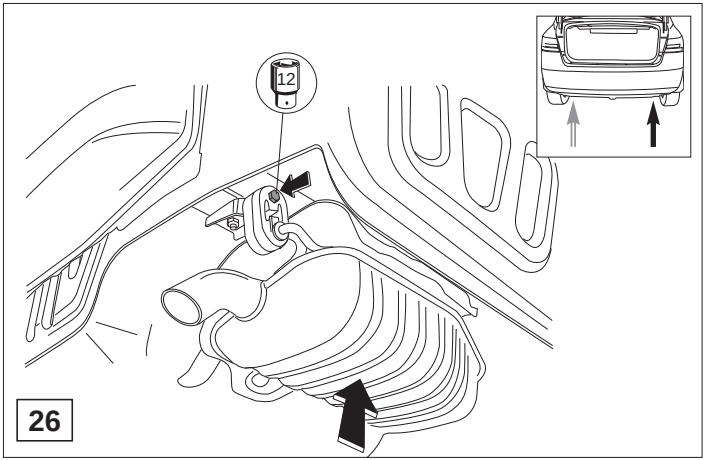

26

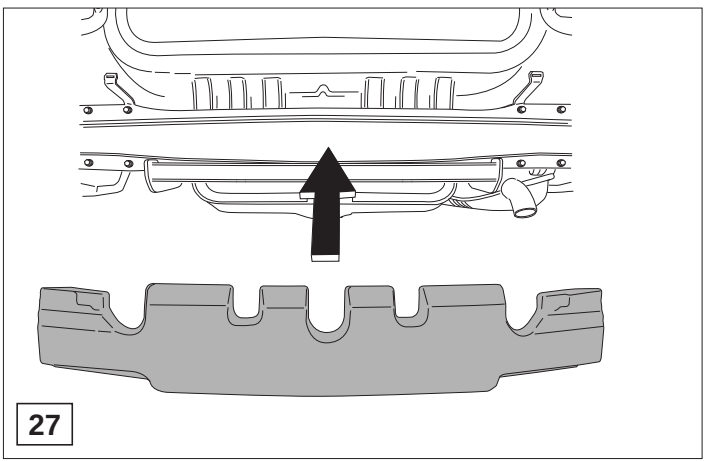

27

© 439570/19-08-2011/16

Sonata/Sonica (NF) 4 CYLINDER ONLY!

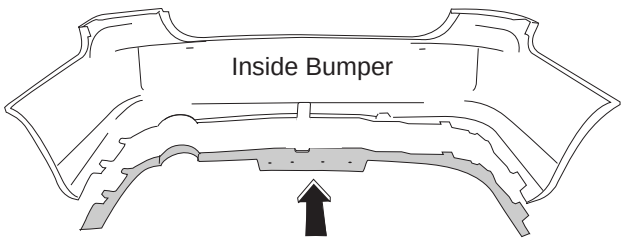

28

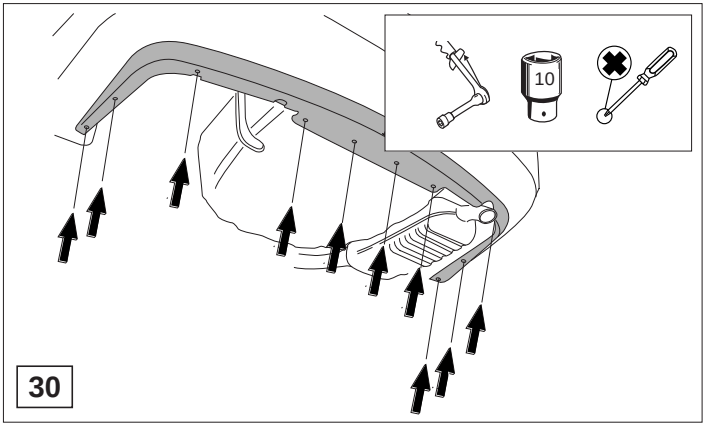

30

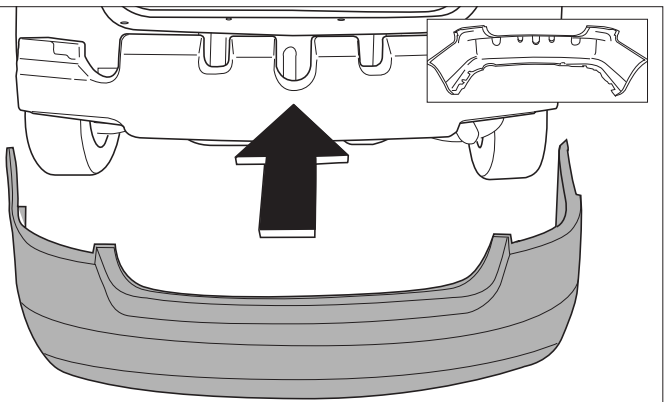

29

Sonata/Sonica (NF) 4 CYLINDER ONLY!

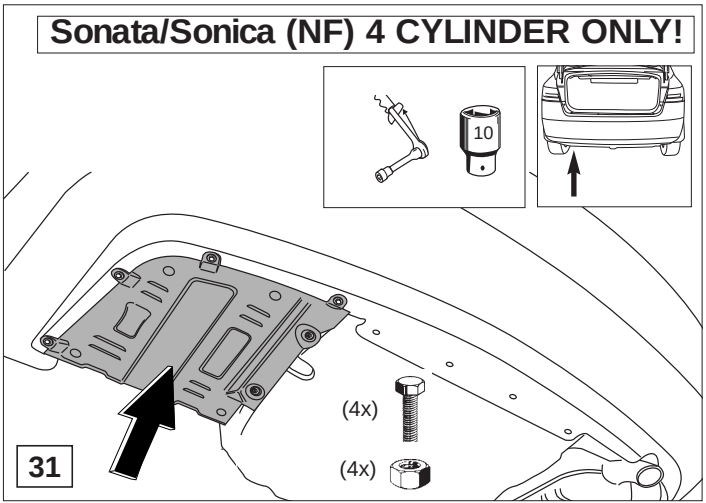

31

© 439570/19-08-2011/17

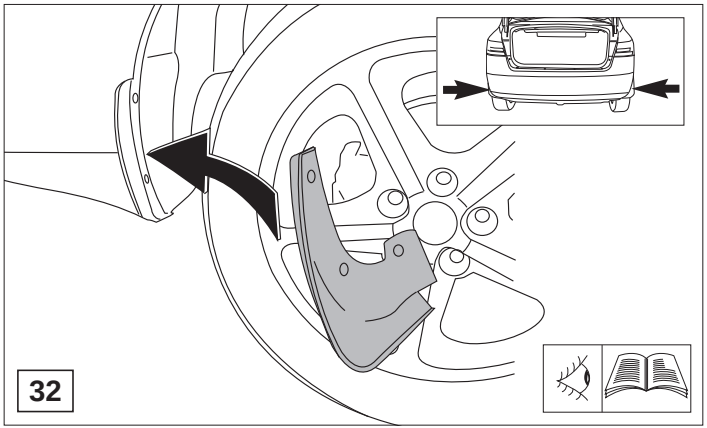

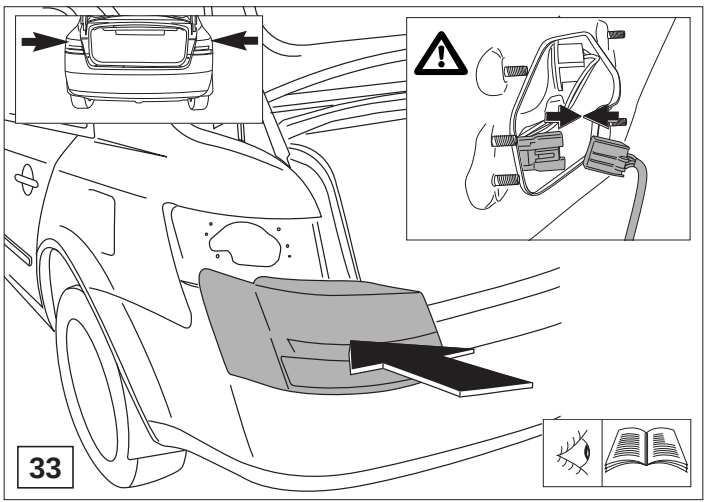

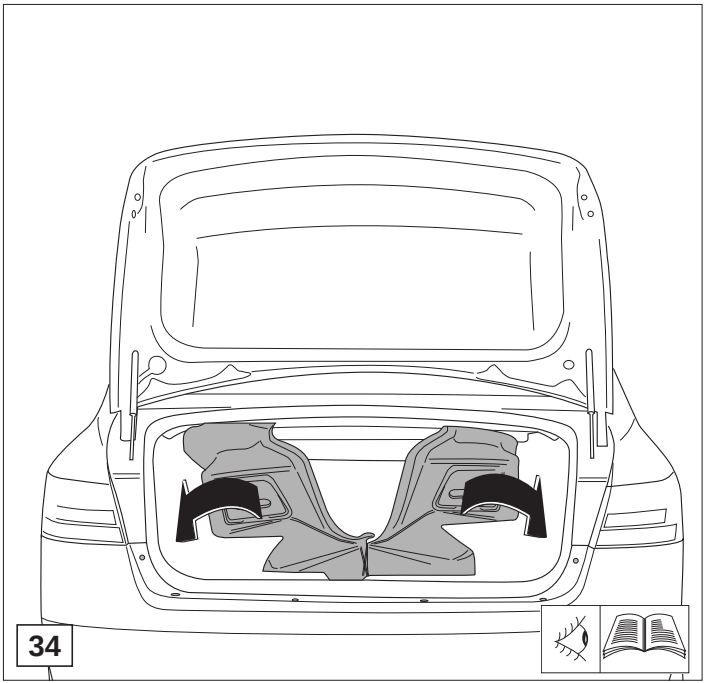

© 439570/19-08-2011/18

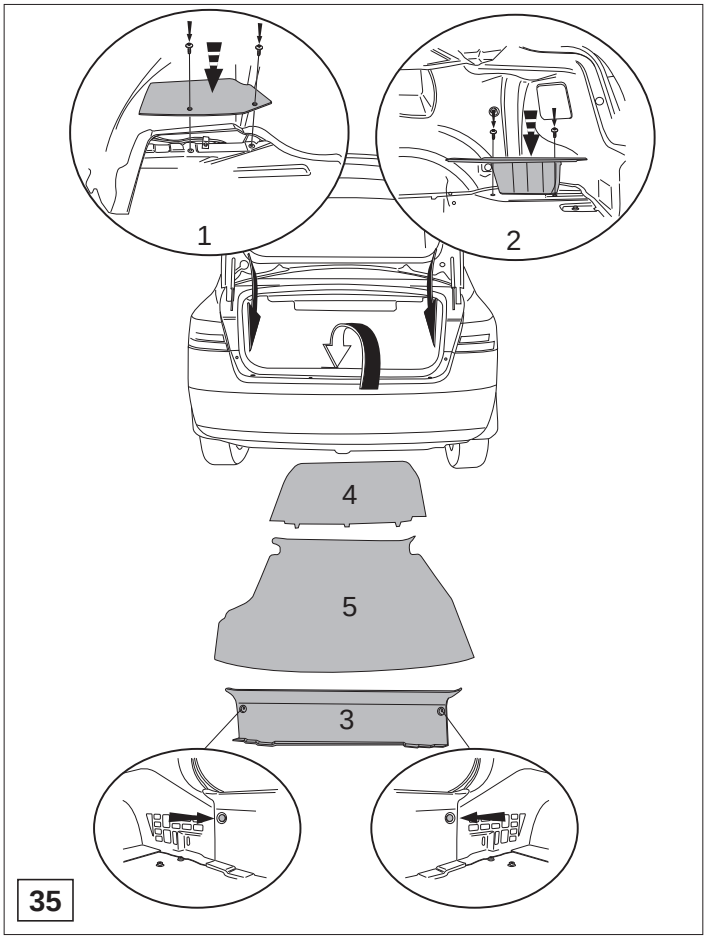

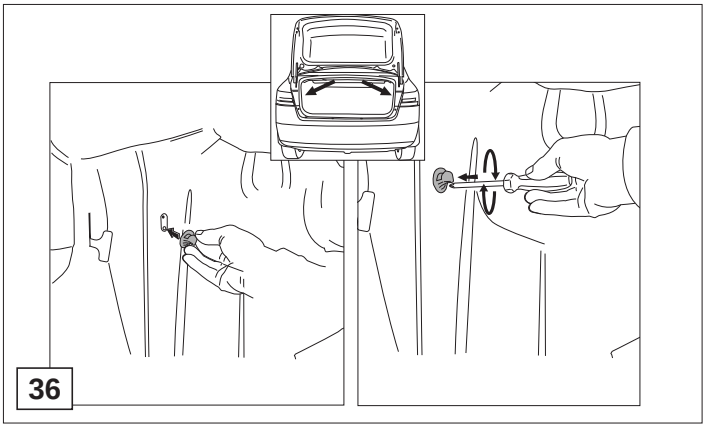

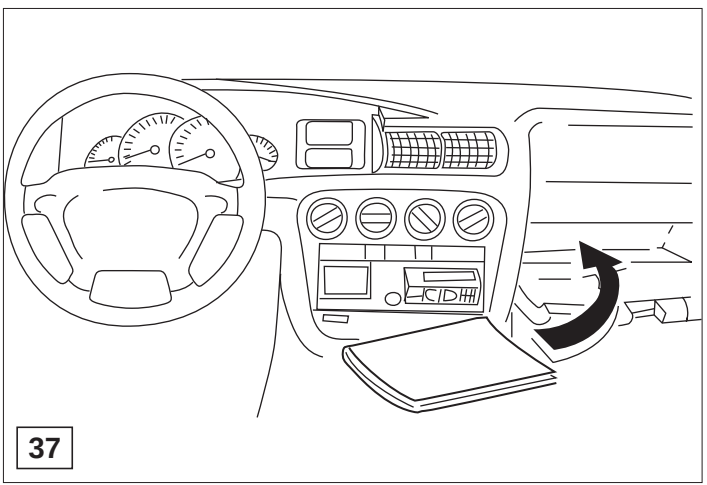

© 439570/19-08-2011/19

© 439570/19-08-2011/20

© 439570/19-08-2011/21

© 439570/19-08-2011/22