Fitting instructions

Make: Mitsubishi

Outlander; 2003->

Type: 4091

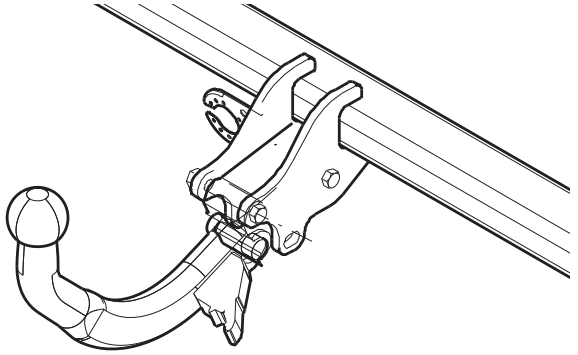

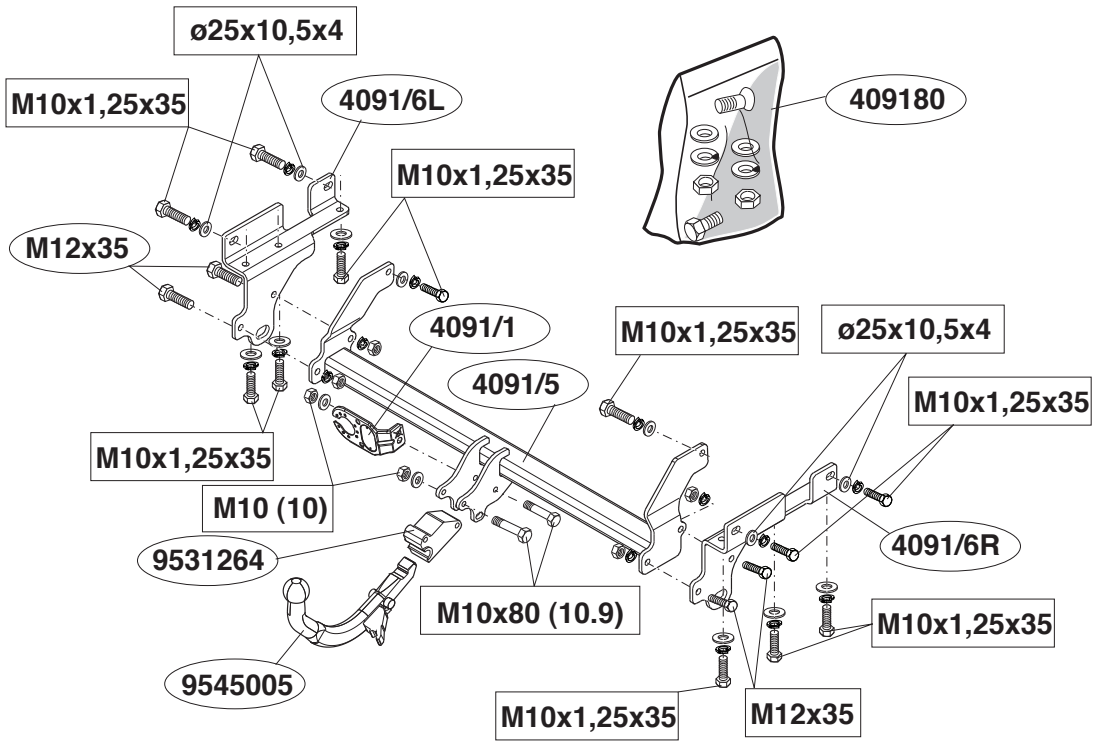

Tested in accordance with directives 94/20/EG

© 409170/13-11-2009/1

© 409170/13-11-2009/10

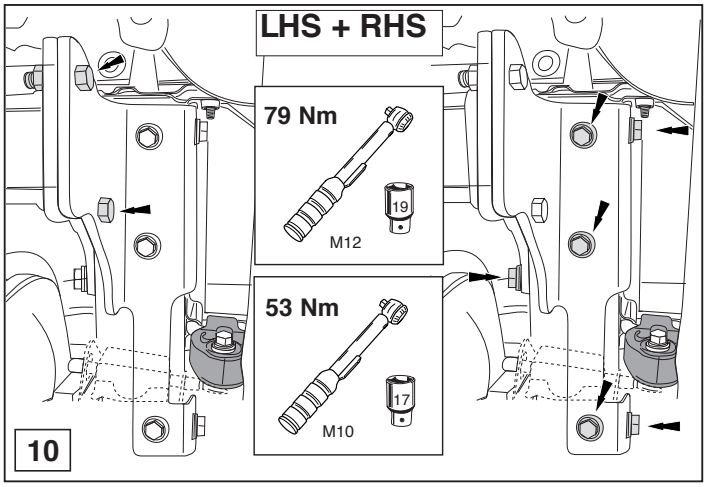

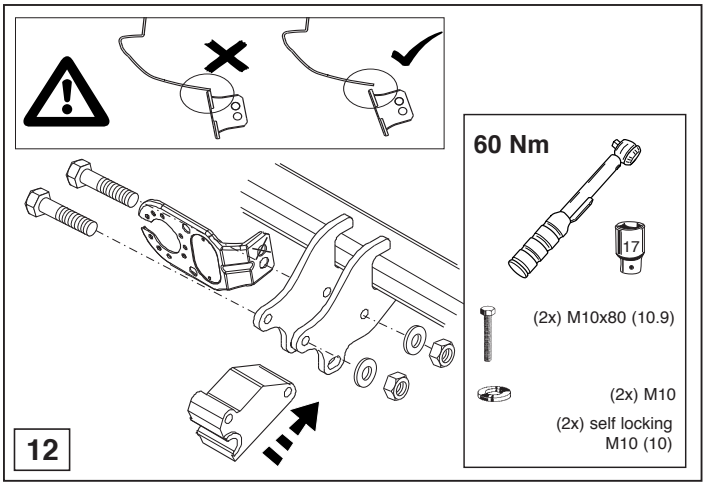

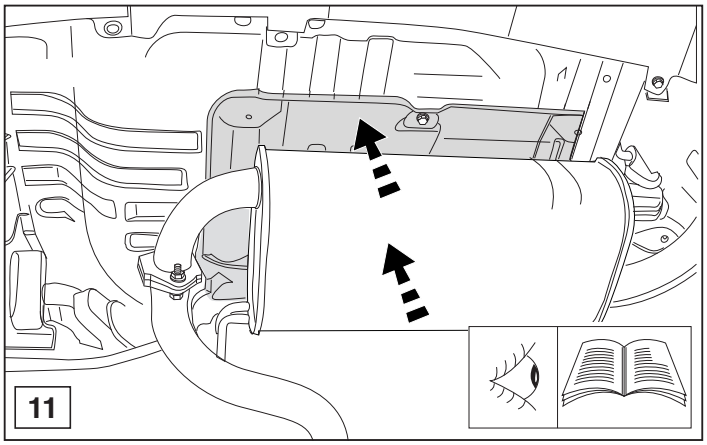

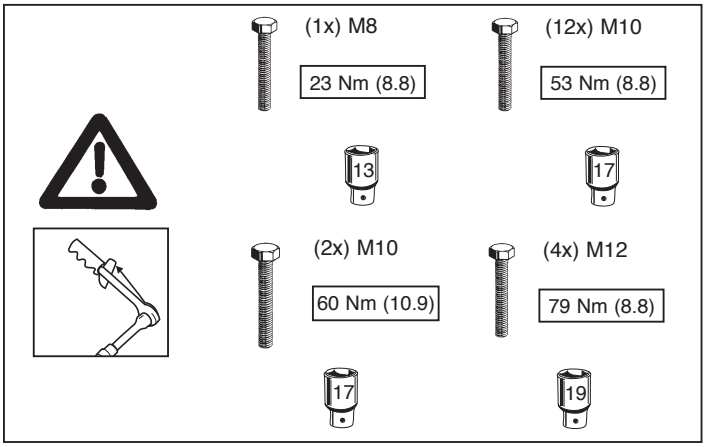

© 409170/13-11-2009/9

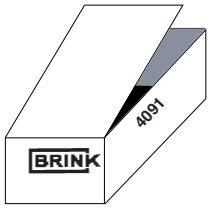

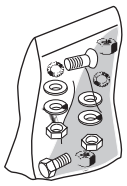

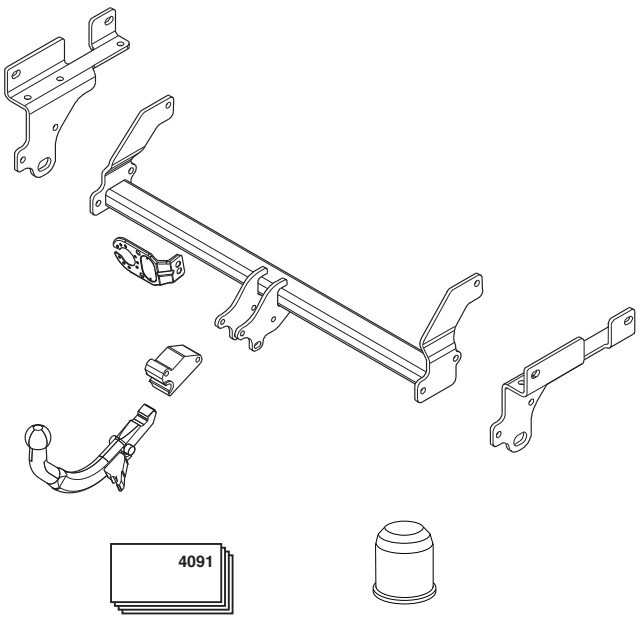

(1x) M8x20

(12x) M10x1.25x35

(4x) M12x35

(2x) M10x80 (10.9)

(1x) M8
(10x) M10
(4x) ø25x10,5x4

(1x) M8
(12x) M10
(4x) M12

(4x) M12

(2x) self locking
M10 (10)

© 409170/13-11-2009/2

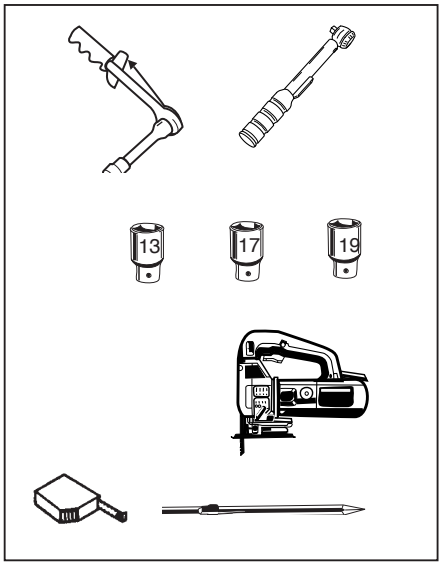



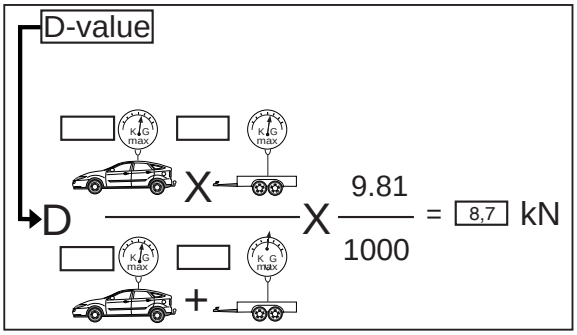

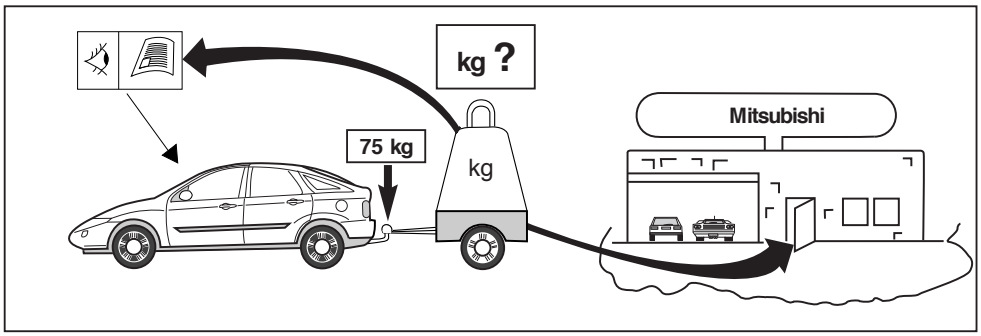

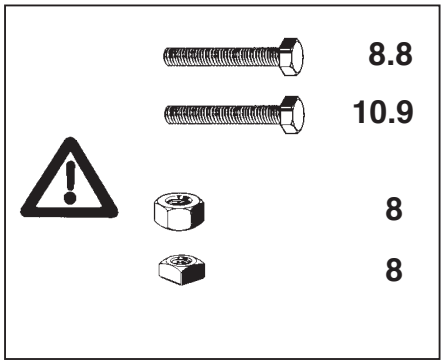

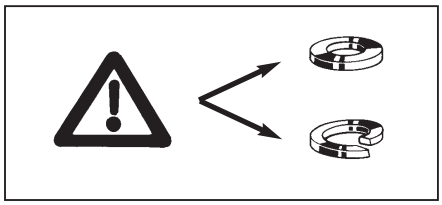

© 409170/13-11-2009/3

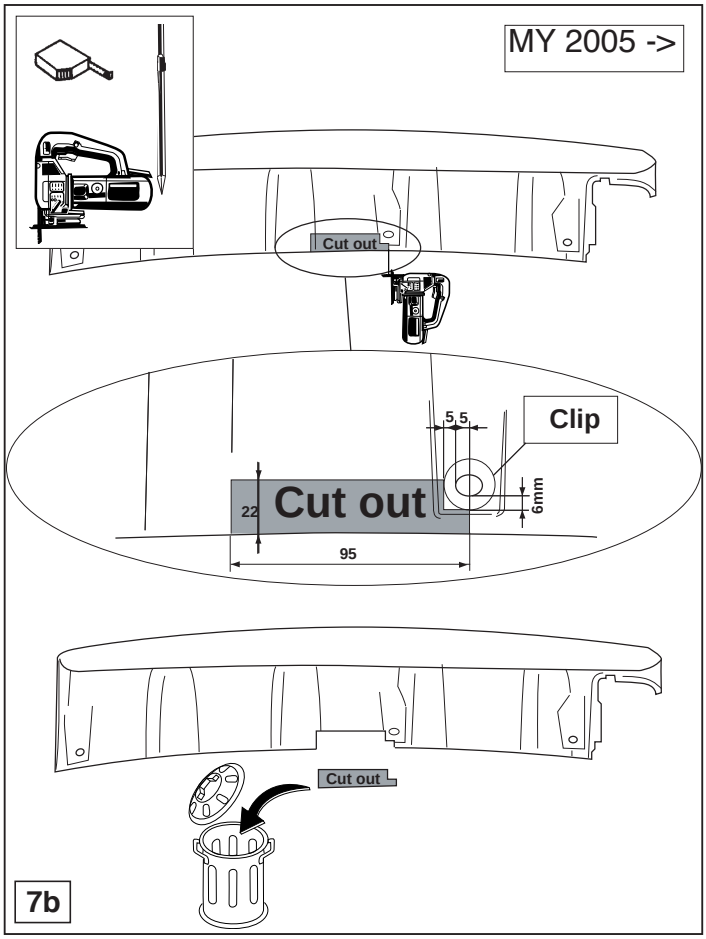

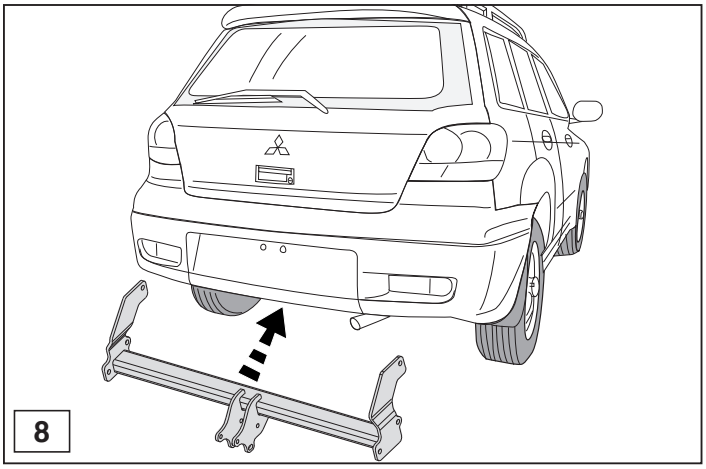

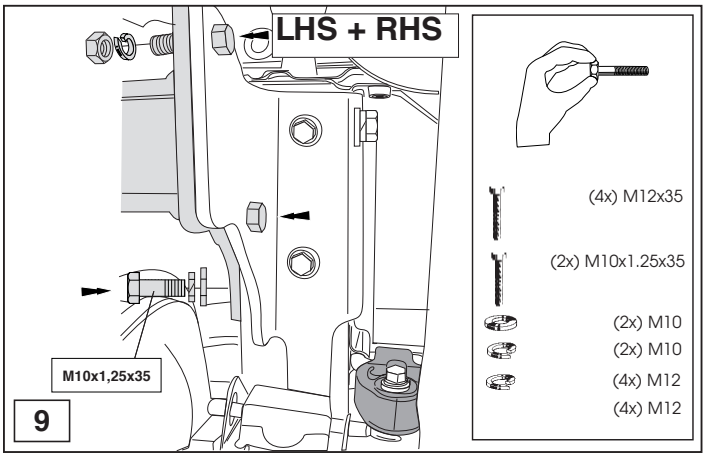

© 409170/13-11-2009/8

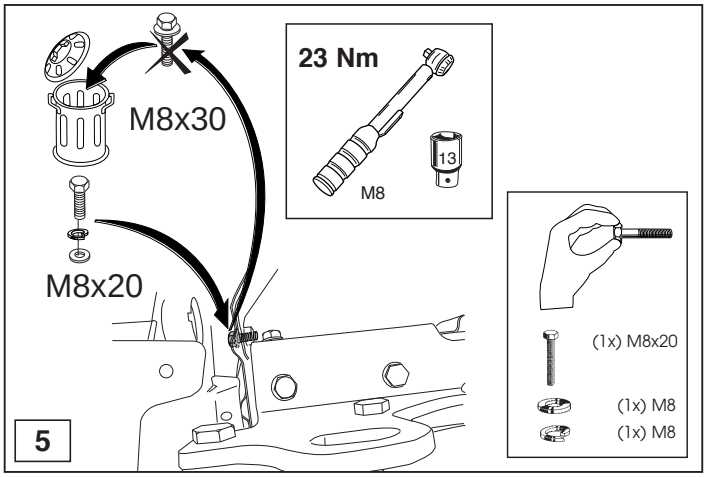

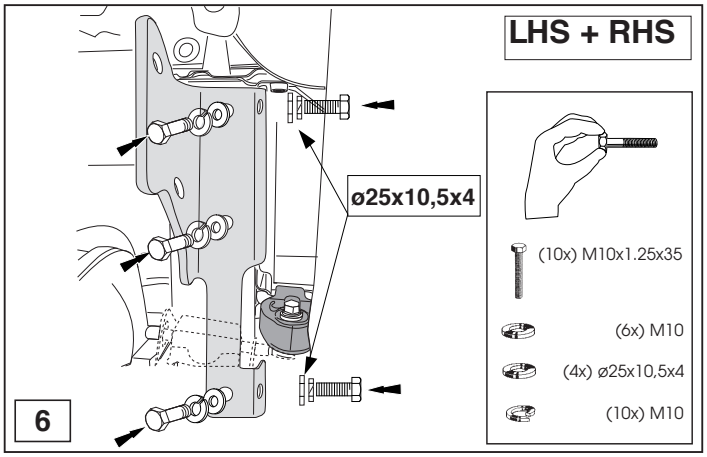

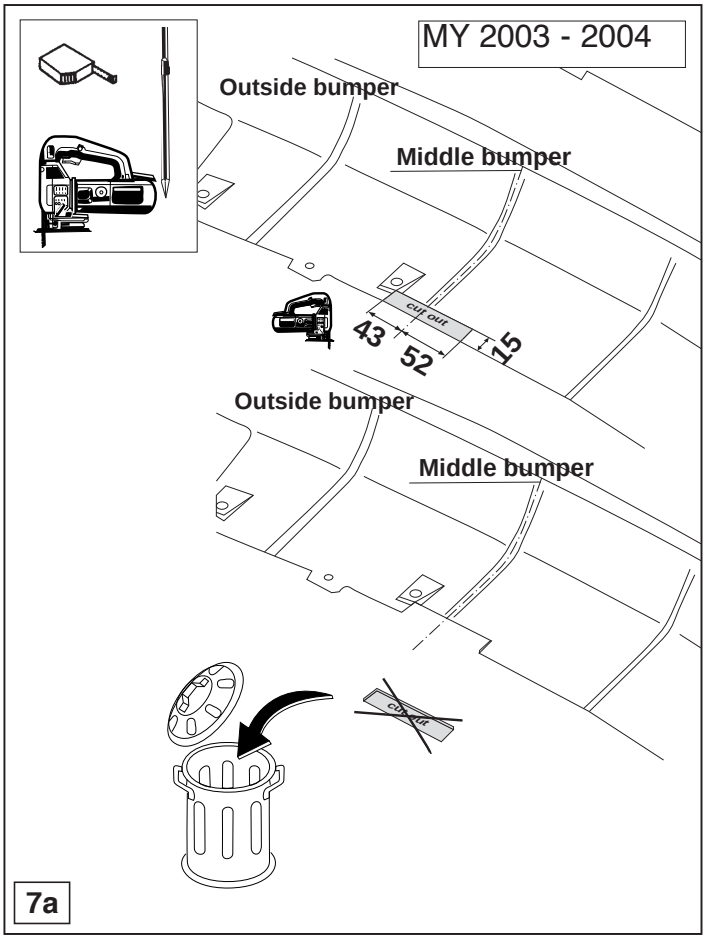

© 409170/13-11-2009/7

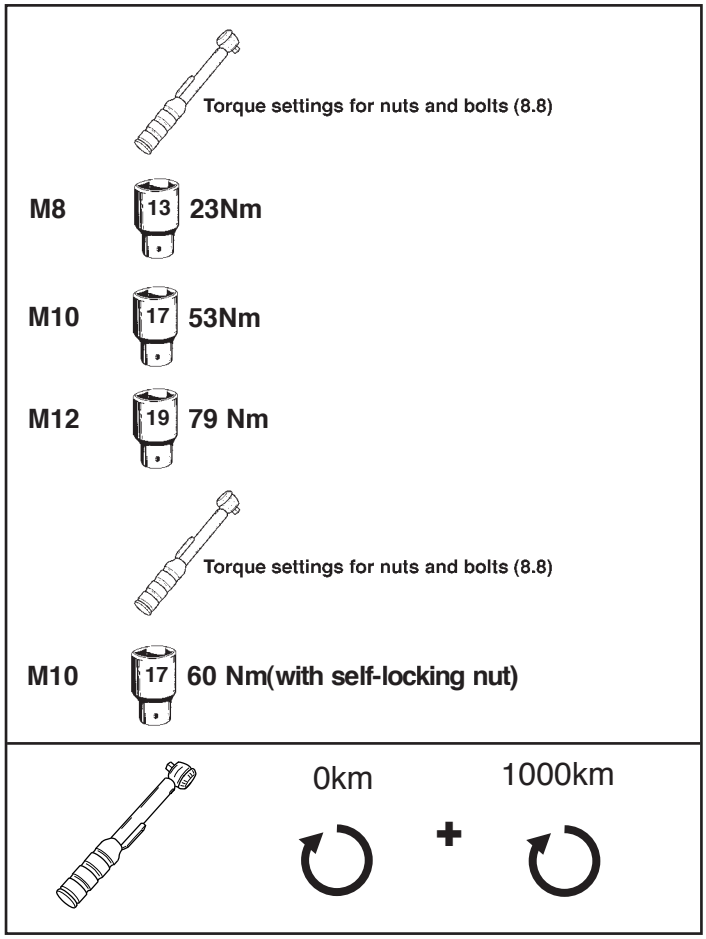

HINWEISE:

* Die für das Fahrzeug zugelassene Anhängelast ist den Fahrzeug Unterlagen zu entnehmen. Bei Änderungen des Fahrzeuggewichtes muβ die höchstzulässige Anhängelast gegebenenfalls aus dem D-Wert nachgerechnet werden.
  Auskunft hierüber kann Ihr Fachhändler oder der TÜV geben.
* Elektrische Anlage gemäβ StVZO anbringen.

© 409170/13-11-2009/4

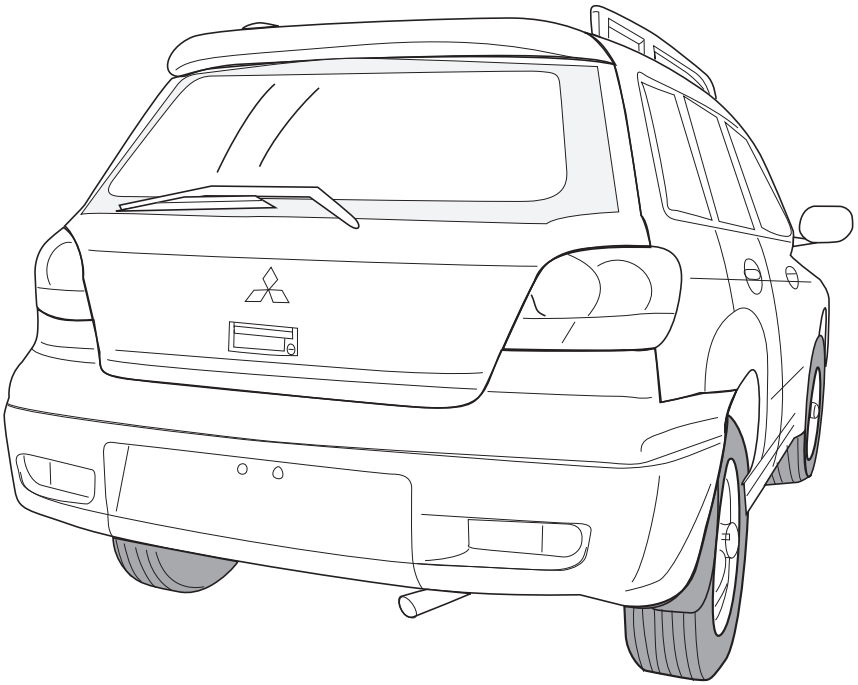

1

© 409170/13-11-2009/5

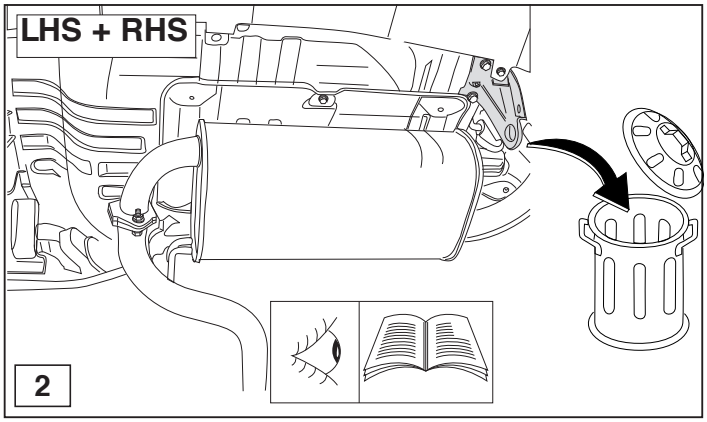

2

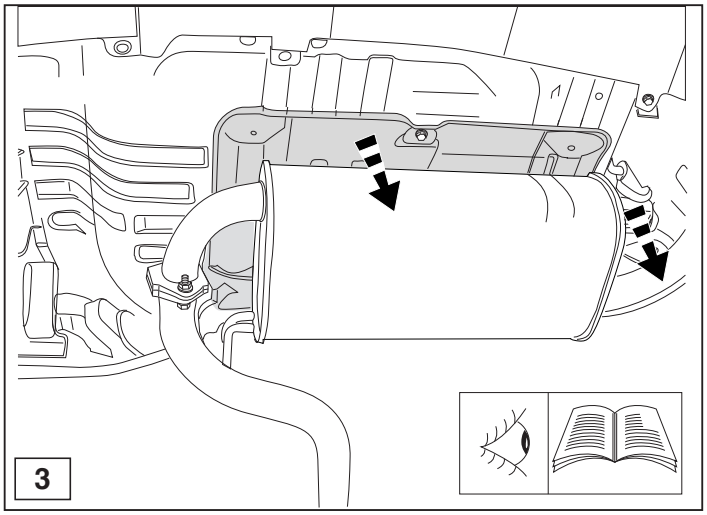

3

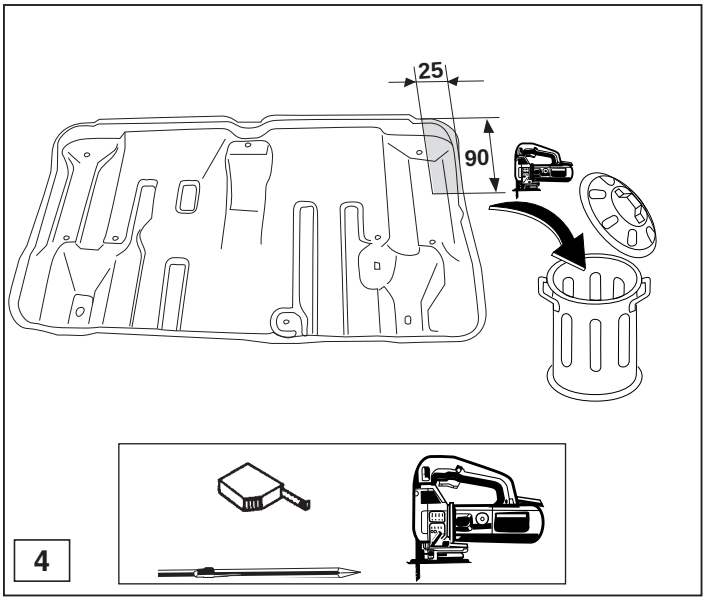

4

© 409170/13-11-2009/6