(NL) Montagehandleiding
(D) Montageanleitung
(GB) Fitting instruction
(F) Instruction de montage
(E) Instrucciones de montaje
(DK) Montagevejledning
(N) Monteringsveiledning
(S) Monteringshandledning
(SF) Asennusohje
(I) Istruzioni di montaggio
(CZ) Návod k montáži
(PL) Instrukcja montażu

Partnr.: 027981

Ford Transit
zonder treeplank / without footboard / ohne Trittbrett /sans marche pied / sin estribo /uden trinbræt / uten stigtrinn / utan fotsteg / jossa ei ole astinlautaa / senza predellino / bez stupačky / bez płyt podkładowych

03/2000 →

EC 94/20

e4 00-3068

Type number: 027981

3500 kg

2800 kg

112 kg

D
waarde
value
Wert
valeur

15,26 kN

(c) BOSAL Plant 34

Date: 07-02-2007
Rev. nr. 03

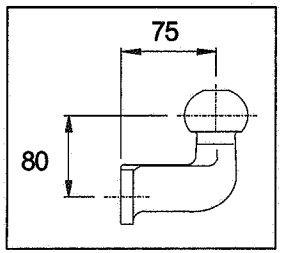

models 2007>

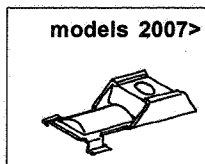

	8.8	10.9	8.8	10.9
M6	9,5 Nm	14 Nm		
M8	23 Nm	34 Nm		
M10	46 Nm	68 Nm		
M12	79 Nm	117 Nm		
M12x100/110				100 Nm
M16	195 Nm	280 Nm		
M10x1,25	49 Nm	72 Nm		
M12x1,25	87 Nm	125 Nm		
M12x1,5	83 Nm	122 Nm		

Meegeleverde onderdelen	Piezas incluidas	Mukana tulevat osat
Mitgelieferte Befestigungsteile	Medfølgende komponenter	Componenti forniti a corredo
Provided parts	Vedlagt festemateriell	Dodané upevňovací díly
Materiel de fixation joint	Medföljande komponenter	Dostarczone części wymienne

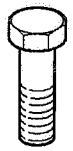

2x M16x50
1x M12x30
6x M12x100
2x M10x30



7x M12
2x M16



7x M12
2x M16
2x M10



6x M12



2x M10



1x M12
2x M10

(NL) De tussenruimte conform supplement VII, afbeelding 30 van de richtlijn 94/20/EG moet in acht worden genomen.
(D) Der Freiraum nach Anhang VII, Abbildung 30 der Richtlinie 94/20/EG ist zu gewährleisten.
(GB) The clearance specified in appendix VII, diagram 30 of guideline 94/20/EG must be guaranteed.
(F) La zone de dégagement doit être garantie conformément à l'annexe VII, illustration 30 de la directive 94/20/CE.
(E) Debe garantizarse el espacio libre, conforme al anexo VII, figura 30 de la directiva comunitaria CE/94/20.
(DK) Frirummet skal overholdes iht. bilag VII, fig. 30 i direktiv 94/20/EU.
(N) Frirommet etter tillegg VII, figur 30 i direktiv 94/20/EEC skal overholdes.
(S) Spelrummet enligt bilaga VII, figur 30 i riktlinje 94/20/EG skall garanteras.
(SF) Vapaa tila on taattava direktiivin 94/20/EY liitteen VII, kuvan 30 mukaisesti.
(I) Deve essere garantito lo spazio libero secondo l'allegato VII, figura 30 della direttiva 94/20/CE.
(CZ) Volný prostor ve smyslu Přílohy VII, obr. 30 Směrnice č. 94/20/EG musí být zaručen.
(PL) Należy zagwarantować wolną wysokość określoną na rysunku nr 30 dyrektywy 94/20/WE zawartej w załączniku nr VII.

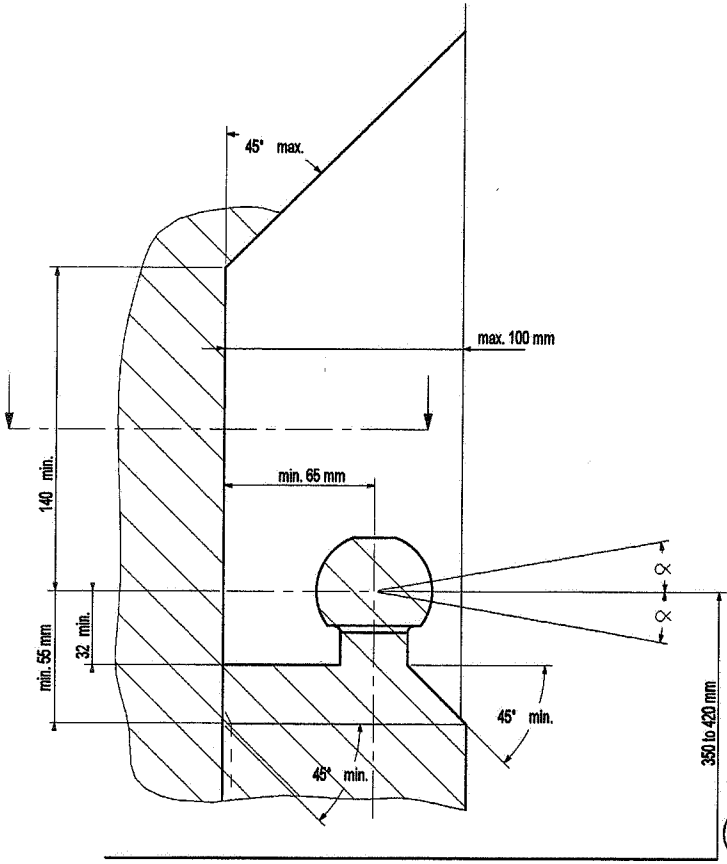

bij toelaatbaar totaal gewicht van het voertuig
bei zulässigem Gesamtgewicht des Fahrzeuges
at laden weight of the vehicle
pour poids total en charge autorisé du véhicule
con peso total autorizado del vehiculo
ved tilladt samlet vægt for køretøjet
ved kjøretøyets tillatte totalvekt
vid fordonets tillåtna totalvikt
ajoneuvon suurimmalla sallitulla kokonaispainolla
per un peso complessivo ammesso del veicolo
při celkové přípustné hmotnosti vozidla
w przypadku największej dozwolonej masy całkowitej

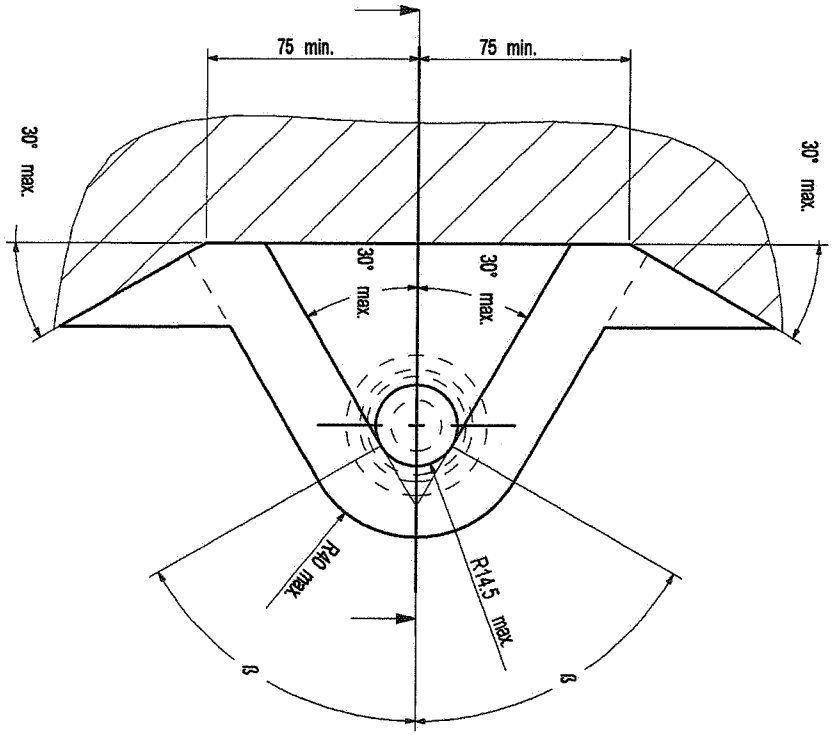

(NL) Voor het rijden met aanhangwagen zijn de specificaties van de voertuigfabrikant m.b.t. aanhangwagengewicht en kogeldruk bindend. Raadpleeg uw dealer voor de max. massa die uw wagen mag trekken, hierbij mogen echter de specificaties van de trekhaak niet worden overschreden.

Formule t.b.v. bepaling van de D-waarde:

$$\frac{\text{max. aanhangwagengewicht (kg) x max. voertuiggewicht (kg)}}{\text{max. aanhangwagengewicht (kg) + max. voertuiggewicht (kg)}} \times \frac{9{,}81}{1000} = \text{D (kN)}$$

De door de voertuigfabrikant standaard toegestane bevestigingspunten zijn aangehouden.

Nationale richtlijnen betreffende de montagegoedkeuring moeten in acht worden genomen.

Deze montage- en gebruikshandleiding dient aan de voertuigdocumenten te worden toegevoegd.

Bosal kan niet aansprakelijk worden gesteld voor enig gebrek in het produkt zoals veroorzaakt door de schuld of door welk onoordeelkundig gebruik ook van de gebruiker of een persoon voor wie hij aansprakelijk is (art. 185, lid 2 N.B.W).

Al onze producten worden gecontroleerd op compleetheid middels een weegcontrole systeem. Reclamaties met betrekking tot ontbrekende delen kunnen alleen geaccepteerd worden indien deze gewichtscontrole sticker kan worden getoond.

Het is noodzakelijk om na ca. 1000 km gebruik de boutverbindingen na te trekken (volgens gegeven aanhaamomenten).

Bij gebruik van deze trekhaak dient men een EC goedgekeurde kogel te monteren welke voldoet aan een lengte van 75mm, een hoogte van 80mm en aan de minimale D-waarde vlgs. pagina 1.

(D) Für den Fahrbetrieb sind die Angaben des Fahrzeugherstellers bzgl. Anhängelast und Stützlast maßgebend. Bei dem auf Seite 1 genannten Gesamtgewicht und der Anhängelast handelt es sich um Beispiele. Die maximale Anhängelast ihres Fahrzeuges können Sie im Fahrzeugschein oder im Benutzerhandbuch nachlesen, die Werte der Anhängevorrichtung dürfen nicht überschritten werden.

Formel für D-Wert Ermittlung:

$$\frac{\text{Max. Anhängelast (kg) x Zul. Kfz.-Gesamtgewicht (kg)}}{\text{Max. Anhängelast (kg) + Zul. Kfz.-Gesamtgewicht (kg)}} \times \frac{9{,}81}{1000} = \text{D (kN)}$$

Die vom Fahrzeughersteller serienmäßig genehmigten Befestigungspunkte sind eingehalten.

Nationale Richtlinien über die Anbauabnahmen sind zu beachten.

Diese Montage- und Betriebsanleitung ist den Kfz.-Papieren beizufügen.

Für einen Mangel am Produkt, der durch den Fahrzeughalter oder eine andere Person aufgrund unsachgemäßer Benutzung verursacht wurde, übernimmt Bosal keine Haftung. (art. 185 lid 2 N.B.W.)

Bei der Auslieferung wird jedes unserer Produkte mit einem Gewichtskontrollsystem überprüft. Im Falle fehlender Teile können wir der Bitte nach Nachlieferung nur entsprechen, wenn auch der Aufkleber, der die Gewichtskontrolle bestätigt, mit eingesandt wird.

Nach ca. 1000 km die Bolzenverbindungen, wie angegeben, nachziehen.

Beim Gebrauch dieser Anhängevorrichtung muss eine mit EC-Genehmigung versehene Kugel montiert werden, deren Länge 75 mm, deren Höhe 80 mm beträgt und die über einen mindest D-Wert verfügt, wie auf Seite 1 beschrieben.

(GB) The vehicle manufacturer's specifications regarding trailer load and nose weight are decisive for driving.
For the max. trailer weight of your car please refer to the owner's manual or your car homologation documents, the values specified for the towing hitch must not be exceeded.

Formula for D-Value:

$$\frac{\text{Max. trailerweight (kg) x Max. permissible weight towing vehicle (kg)}}{\text{Max. trailerweight (kg) + Max. permissible weight towing vehicle (kg)}} \times \frac{9{,}81}{1000} = \text{D (kN)}$$

The fixing points specified as standard must be observed.

National guidelines concerning official approval of accessories must be observed.

These installation and operating instructions must be enclosed with the vehicle papers.

Bosal cannot be held responsible for any defects in the product caused by fault or by any injudicious use whatever of the user or a person he is liable for. (sect. 185, art. 2 N.B.W.)

All our products are controlled upon dispatch with a weight control system.
In the case of missing parts we can only accept a request of replacement with the weight control sticker.

After about 1000 km use, re-tighten the bolts and nuts to the specified torque.

When using this towbar you have to mount an EC approved ball with a length of 75mm, a height of 80mm and with a minimum of the D value as mentioned on page 1.

(F) Les instructions du producteur concernant le chargement de la remorque et le poids sur la boule sont applicables du point de vue des caractéristiques de circulation.
Voir le poids maximum de la remorque tractable par la voiture dans le manuel ou dans le permis de type de la voiture; les valeurs définies pour l'attelage ne doivent pas être dépassées.

Formule pour le calcul de la valeur D:

$$\frac{\text{Poids max. de remorque (kg) x Max. poids permissible du véhicule tracteur (kg)}}{\text{Poids max. de remorque (kg) + Max. poids permissible du véhicule tracteur (kg)}} \times \frac{9{,}81}{1000} = \text{D (kN)}$$

Les points de fixations définis comme homologués doivent être observés.

Les recommandations nationales concernant l'approbation officielle des accessoires doivent être prises en considération.

Ces instructions de montage et d'opération doivent être jointes aux documents du véhicule.

Bosal décline toute responsabilité concernant des défauts éventuels de cet attelage qui seraient causés par une mauvaise utilisation. Seul l'utilisateur est responsable.

Lors de la livraison, nous contrôlons tous nos produits par persage de l'attelage.
Dans le cas de pièce manquante, nous ne pouvons accepter une demande de supplément qu' avec l'étiquette certifiant le contrôle du poids.

Il est conseillé de vérifier le serrage de toute la boulonnerie aprés 1000 Km de traction.

Dans le cas de l'utilisation de cette attelage, il faut monter une boule d'attelage approuvée CE, à une longueur de 75 mm, à une hauteur de 80 mm et à une valeur D minimale indiquée à la page 1.

(E) En movimiento es necesario cumplir la reglamentación indicada por el fabricante del vehículo, referente a la carga del coche de remolque que puede remolcar el vehículo, se puede ver en el manual o en la licencia del automóvil; el valor prescrito referente al gancho de remolque no se debe superar.

Fórmula para el cálculo del valor D:

$$\frac{\text{Peso máximo del coche del remolque (Kg) x Peso máximo permitido del vehículo remolcador (Kg)}}{\text{Peso máximo del coche del remolque (Kg) + Peso máximo permitido del vehículo remolcador (Kg)}} \times \frac{9{,}81}{1000} = \text{D (kN)}$$

Hay que tener en cuenta las prescripciones de los puntos de fijación estandarizado determinado.

Hay que tener en cuenta las directivas nacionales referentes a la autorización oficial de los accesorios.

A las instrucciones de instalación y de funcionamiento hay que adjuntarlo a los papeles del vehículo.

Bosal no asume responsabilidad de ningún tipo por defectos en el producto causados por o debidos a un uso imprudente, tanto por parte del usuario como de cualquier persona bajo su responsabilidad (art. 185, párrafo 2 N.B.W. (Código Civil Holandés)).

En el transporte contolamos todos nuestros productos en un sistema de control de peso.
En el caso de accesorios faltantes el pedido referente a su reemplazo sólo lo podemos aceptar conjunto con la presentación de la etiqueta adhesiva certificante del control de peso.

Cada 1000 km de uso es necesario comprobar las conexiones del perno (según los pares de apriete dados).

En el caso de utilizar esta palanca de remolque tiene que montar una bola de remolque que tenga permiso EC, de 75 mm de largo, 80 mm de alto y con un mínimo del valor D que aparece en la página 1.

(DK) For kørsel med anhænger gælder fabrikkens forskrifter vedr. belastning af vognen og vægten af anhængeren.
Se fabrikkens vejledning for den højst tilladte vægt af anhængeren; de angivne værdier for trækkrogen må ikke overskrides.

Formel for beregning af D-værdien:

$$\frac{\text{Max. anhængervægt (kg) x max. tilladte vægt af trækkøretøjet (kg)}}{\text{Max. anhængervægt (kg) + max. tilladte vægt af trækkøretøjet (kg)}} \times \frac{9{,}81}{1000} = \text{D (kN)}$$

De som standard angivne fastgørelsespunkter skal overholdes.

De officielle nationale retningslinier vedr. tilladelser skal overholdes.

Disse monterings- og driftsinstruktioner skal vedlægges køretøjets officielle dokumenter.

Bosal kan ikke gøres ansvarlig for mangler ved produktet, der er opstået som følge af skyld eller ukyndig anvendelse af brugeren eller en person, som han er ansvarlig for (§ 185, stk. 2 N.B.W. (hollandsk privatret)).

Ved levering kontrollerer vi alle vores produkter med vægtkontrolsystem. Rekvirering af manglende reservedele kan kun accepteres ved fremvisning af kontrolbilletten fra vægtkontrolsystemet.

Det er nødvendigt at efterspænde møtrikkerne efter ca. 1000 km.

Brug af dette anhængertræk er kun tilladt ved montage af en EU-godkendt 75mm lang og 80mm høj trækkrog med en minimum D-værdi, som angivet på side 1.

(N) Kjøretøyfabrikantens spesifikasjoner om tilhengerlast og kuletrykket er avgjørende for kjøreegenskapene.
Du kan finne informasjon om bilens maksimal tilhengervekt i bilens håndbok eller vognkort, verdi ene angitt for tilhengerfestet skal allikevel ikke overskrides.

Formel for D-verdien:

$$\frac{\text{Maks tilhengervekt (kg) x Maks. tillatt vekt for slepebilen (kg)}}{\text{Maks tilhengervekt (kg) + Maks. tillatt vekt for slepebilen (kg)}} \times \frac{9{,}81}{1000} = \text{D (kN)}$$

Det skal tas hensyn til festepunktene angitt som standard.

Det skal tas hensyn til nasjonale retningslinjer som gjelder offisiell godkjennelse av tilbehør.

Disse monterings- og driftsveiledninger skal vedlegges kjøretøyets dokumentasjon.

Bosal kan ikke stilles ansvarlig for noen mangel ved produktet som kan forårsakes av skjødesløs eller ukyndig bruk. Ansvaret er brukerens eget (paragraf185, ledd 2 i den nederlandske sivilrettslige lovboken).

Ved transporten er alle våre produkter kontrollert ved hjelp av vektkontroll-systemet. I tilfelle manglende bestanddeler er erstatningen bare mulig ved framvisning av etiketten som attesterer vektkontrollen.

Det er nødvendig å etterstramme alle bolter etter ca. 1000 km (i henhold til de oppgitte tiltrekningsmomentene).

Ved bruk av dette tilhengerfestet skal det monteres en EU-godkjent trekk-krok som er 75 mm lang, 80 mm høy og med D-verdi som nevnt på side 1.

(S) Föreskrifterna av fordonens tillverkare, angående belastningen av släpvagnen, och vikten av fordonen, är normgivande vid körningen.
Den maximala vikten av släpvagnen, som fordonet har tillåtelse att dra, är befintlig i fordonets bruksanvisning, eller i bilens papper för släpvagn; dom föreskriven värden angående dragkroken får inte överträdas.

Formeln för D-värdens beräkningen:

$$\frac{\text{Max. vikt av släpvagnen (kg) x Max. tillåtlig vikt av fordonen, som släpar (kg)}}{\text{Max. vikt av släpvagnen (kg) + Max. tillåtlig vikt av fordonen, som släpar (kg)}} \times \frac{9{,}81}{1000} = \text{D (kN)}$$

Dom monteringspunkterna, som är föreskrivna som standard, måste bibehållas.

Dom nationala riktlinjerna, angående officiell tillåtelse av tillbehör, måste bibehållas.

Dessa monterings- och användningsinstruktioner måste bifogas i fordonens dokumenten.

Bosal kan inte ställas till ansvar för fel på produkten som orsakats av användaren eller genom omdömeslöst bruk av produkten av användaren eller en person som han bär ansvar för (art. 185, paragraf 2 i den nederländska civilrättsbalken).

Vid leveransen vi kontrollerar alla våra produkterna med användningen av ett viktkontroll-system.
I fall av frånvarande beståndsdelarna, vi har endast råd till att acceptera önskningar om ersättning, om du framvisar etiketten, som intyger förekomsten av viktkontrollen.

Det är nödvändigt att dra åt bultarna igen efter ungefär 1000 km körning (enligt angivna momentangivelser).

I fall av du använder denna dragbalk, du måste montera en dragkula, som förfogar över en EK-tillåtelse, och dragkulan skall vara 75 mm lång, 80 mm hög, och den skall ha ett minimalt D-värdet, såsom det har blivit indikerat på sidan 1.

(SF) Ajo-ominaisuuksien näkökulmasta on noudatettava ajoneuvon tuottajan määräyksiä perävaunun rasitusta ja hinaajan painoa koskien.
Katso auton hinaaman perävaunun enimmäispaino käsikirjassa tai auton malliluvassa; vetokoukkua koskevia määriä ei saa ylittää.

Laskelma D-määrän määrittelemiseen:

$$\frac{\text{Perävaunun enimmäispaino (kg)} \times \text{Hinaavan ajoneuvon luvattu enimmäispaino (kg)}}{\text{Perävaunun enimmäispaino (kg)} + \text{Hinaavan ajoneuvon luvattu enimmäispaino (kg)}} \times \frac{9{,}81}{1000} = \text{D (kN)}$$

Standardina määritellyt kiinnityskohdat on noudatettava.

Lisävarusteiden virallisen luvan myöntämistä koskevat kansalliset direktiivit on nuodatettava.

Nämä asennus ja huolto-ohjeet on liitettävä ajoneuvon asiakirjoihin.

Bosalia ei voida pitää vastuullisena aine- tai henkilövahingoista, jotka johtuvat väärästä asennuksesta tai väärästä käytöstä (artikla 185 kohta 2 NBW).

Toimituksen yhteydessä on kaikki tuotteemme tarkistettava painontarkistusjärjestelmällä.
Osien puuttuessa korvauspyyntö otetaan vastaan vain painontarkistusta todistavan tarran esittämisen jälkeen.

Tuhannen kilometrin jälkeen kiristys tarkistettava.

Tätä vetokoukkua käytettäessä on asennettava EY:n hyväksymä, 75 mm:n pituinen, 80 mm:n korkuinen vetokuula, jonka D-arvo on vähintään sivulla 1 mainittu arvo.

(I) Le specifiche fissate dal costruttore del veicolo in merito al carico massimo rimorchiabile ed al carico verticale sul gancio devono essere rispettate. Per il peso massimo rimorchiabile fare riferimento al documento di omologazione o al libretto d'uso e manutenzione del veicolo trainante, e comunque non può essere superiore al valore di prova (valore D, in kN) del dispositivo di traino.

Formula per il calcolo del valore D:

$$\frac{\text{peso massimo rimorchio (kg)} \times \text{peso massimo permesso veicolo rimorchiatore (kg)}}{\text{peso massimo rimorchio (kg)} + \text{peso massimo permesso veicolo rimorchiatore (kg)}} \times \frac{9{,}81}{1000} = \text{D (kN)}$$

Le prescrizioni sui punti di fissaggio definiti dal costruttore del veicolo sono rispettate.

Le norme nazionali per l'omologazione dei dispositivi di traino montati sui veicoli debbono essere rispettate.

Le istruzioni di montaggio e di utilizzo del dispositivo di traino devono essere allegate ai documenti del veicolo.

La Bosal declina ogni responsabilità per errato o imperfetto montaggio del dispositivo di traino, come pure per uso errato o improprio dello stesso.

Tutti i nostri prodotti sono controllati al momento della spedizione con un sistema di controllo peso.
In caso di parti mancanti si accettano richieste di sostituzione esclusivamente con l'etichetta di controllo peso.

Verificare il serraggio di tutti i bulloni dopo i primi 1000 Km. di traino.

Su questo gancio di traino occorre montare una sfera con omologazione europea (Dir. 94/20/ece) con una lunghezza di 75 mm., un'altezza di 80 mm. e con un valore "D" minimo come riportato a pag. 1.

(CZ) Předpisy výrobce vozidla jsou směrodatné z hlediska zatížení přívěsu a zatížení na kouli závěsného zařízení s připojeným přívěsem během jízdního provozu.
Maximální hmotnost přívěsu vašeho vozidla najdete v pokynech pro údržbu nebo v provozním povolení vašeho vozidla, hodnoty předepsané pro tažný hák se nesmí přesáhnout.

Vzorec pro výpočet hodnoty D:

$$\frac{\text{Max. hmotnost přívěsu (kg) x Max. přípustná celková hmotnost vozidla (kg)}}{\text{Max. hmotnost přívěsu (kg) + Max. přípustná celková hmotnost vozidla (kg)}} \times \frac{9{,}81}{1000} = \text{D (kN)}$$

Standardně předepsané body zakotvení se musí dodržet.

Musí se dodržet předpisy daného národního řízení ohledně úředního povolení doplňků.

Tyto předpisy instalace a provozu musí být v každém případě připojené k dokumentům vozidla.

Firma Bosal nenese zodpovědnost za jakoukoliv závadu na výrobku způsobenou nesprávným zacházením ze strany uživatele nebo další zodpovědné osoby.

Při dodávce jsou všechny naše výrobky kontrolované systémem pro kontrolu váhy.
V případě doplnění chybějícího náhradního dílu žádost na dodávku máme možnost přijmout pouze po prokázání nálepky o potvrzení kontroly váhy.

Po ujetí zhruba 1000 km dotáhnout všechny šrouby a matice na výše uvedené hodnoty točivého momentu.

V případě používání této tažné tyče, se musí namontovat tažná koule s minimální hodnotou rozměru D uvedenou na straně 1., o výšce 80 mm a 75 mm dlouhá, která je vybavená povolením pro EU.

(PL) Przepisy producenta pojazdu dotyczące obciążenia przyczepy i nacisku przenoszonego przez dyszel przyczepy są miarodajne pod względem warunków jazdy.
Zobacz maksymalny ciężar holowniczy pojazdu w książeczce samochodu lub dowodzie rejestracyjnym pojazdu. Nie może on przekroczyć przypisanych do haka holowniczego wartości.

Wzór obliczania wartości D:

$$\frac{\text{Maks. ciężar przyczepy (kg) x największa dozwolona masa całkowita pojazdu holującego (kg)}}{\text{Maks. ciężar przyczepy (kg) + największa dozwolona masa całkowita pojazdu holującego (kg)}} \times \frac{9{,}81}{1000} = \text{D (kN)}$$

Należy zachować standardowo przepisane punkty mocowania.

Należy przestrzegać krajowe normy w zakresie pozwoleń na akcesoria.

Niniejszą instrukcję montażu i eksploatacji należy załączyć do dokumentów pojazdu.

Bosal nie bierze na siebie odpowiedzialności za uszkodzenia powstałe w wyniku nieodpowiedniego użytkowania przez użytkownika lub osoby podlegającej pod użytkownika (art.185 lid N.B.W.)

Podczas transportu wszystkie produkty sprawdzamy za pomocą systemu kontroli ciężaru.
Prośby dotyczące uzupełnienia brakujących części przyjmujemy tylko wraz z okazaniem winiety potwierdzającej kontrolę ciężaru.

Po przejechaniu około 1000 km należy ponownie dokręcić śruby i nakrętki odpowiednim momentem.

W przypadku zastosowania niniejszego drążka holowniczego należy zamontować zaczep kulisty o długości 75 mm, wysokości 80 mm i minimalnej wartości D określonej na stronie1, posiadający pozwolenie WE.

(NL) 027981 MONTAGEHANDLEIDING

1. Meegeleverde onderdelen en bevestigingsmaterialen van de trekhaak verwijderen.
   Eventueel aanwezige kit ter plaatse van de bevestigingspunten verwijderen.
2. Verwijder de bouten van de bumpersteunen.
3. Monteer de trekhaak "1" t.p.v. de gaten "A" met de bouten M12x100 incl. carrosserieringen, veerringen en moeren M12.
   De carrosserieringen worden tussen de trekhaak en de carrosserie geplaatst.
   Voor modellen vanaf 08-2004:
   Plaats vulstrip "2" aan rechterzijde tussen de trekhaak en de carrosserie. De carrosserieringen aan de rechterzijde worden niet gebruikt.
4. Schuif de contraplaatjes "3" via de bestaande gaten in de dwarsbalk tot aan de bestaande gaten "C" en monteer m.b.v. 2 bouten M10x30, sluitringen en veerringen.
   Voor modellen vanaf 2007:
   De contraplaatjes "3" worden niet gebruikt.
   Plaats de kooimoeren M10 via de sleufgaten in de dwarsbalk t.p.v. de gaten "C" en monteer m.b.v. 2 bouten M10x30, sluitringen en veerringen.
5. Monteer de stekkerdoosplaat "4" t.p.v. gat "D" m.b.v. 1 bout M12x30, incl. veer-, sluitring en moer M12.
6. **AUTO MET VOORWIELAANDRIJVING**: monteer de kogel t.p.v. de gaten "E" m.b.v. 2 bouten M16x50, incl. veerringen en moeren M16.
   AUTO MET ACHTERWIELAANDRIJVING: monteer de kogel t.p.v. de gaten "F" m.b.v. 2 bouten M16x50, incl. veerringen en moeren M16.
7. Zet de trekhaak vast. Hierbij de aanhaalmomenten volgens tabel hanteren.

(GB) 027981 FITTING INSTRUCTIONS

1. Unpack the towing bracket and check its contents against the parts list. If necessary, remove the underseal from around the fitting points of the luggage compartment/frame members.
2. Remove the bolts from the bumper supports.
3. Attach the towbar "1" at the holes "A" using the bolts M12x100, large washers, spring washers and nuts M12.
   The large washers must be placed between the towbar and the body of the vehicle.
   For models from 08-2004:
   Place plate "2" on the RH side between towbar and the body of the vehicle. The large washers on the RH side will not be used.
4. Slide the plates "3" through the existing holes in the crossbar up to the existing holes "C" and mount using 2 bolts M10x30, plain washers and spring washers.
   For models from 2007:
   The plates "3" will not be used.
   Place the cage nuts M10 through the elongated holes in the crossbar at the holes "C" and mount using 2 bolts M10x30, plain washers and spring washers.
5. Attach the electrical-socket plate "4" at hole "D" using one M12x30 bolt, spring washer, plain washer and M12 nut.
6. **FRONT-WHEEL DRIVE CAR**: attach the ball at the holes "E" using two M16x50 bolts, spring washers and M16 nuts.
   REAR-WHEEL DRIVE CAR: attach the ball at the holes "F" using two M16x50 bolts, spring washers and M16 nuts.
7. Attach the towbar. Use the tightening tolerances from the torque table on page 1.

(D) 027981 MONTAGEANLEITUNG

1. Die Anhängevorrichtung auspacken und die Befestigungsteile auf Vollständigkeit überprüfen. Im Bereich der Befestigungspunkte den Unterbodenschutz entfernen.
2. Entfernen Sie die Schrauben von den Stoßstangenhaltern.
3. Montieren Sie die Zugvorrichtung „1" bei den Löchern „A" mit Karosseriescheiben, Federringen und Muttern M12.
   Die Karosseriescheiben werden zwischen die Zugvorrichtung und die Karosserie gesetzt.
   Für Modelle ab 08-2004:
   Montieren Sie Platte „2" an der rechten Seite zwischen Zugvorrichtung und der Karosserie. Die Karosseriescheiben an der rechten Seite werden nicht benötigt.
4. Schieben Sie die Gegenplatten „3" durch die vorhandenen Löcher in den Querträger bis an die vorhandenen Löcher „C" und montieren Sie mittels 2 Schrauben M10x30, Unterlegscheiben und Federringen.
   Für Modelle ab 2007:
   Die Gegenplatten „3" werden nicht benötigt.
   Die Käfigmuttern M10 durch die Langlöcher in den Querträger an die Löcher „C" legen und mit 2 Schrauben M10x30, Unterlegscheiben und Federringen montieren.
5. Montieren Sie die Steckdosen-Grundplatte „4" bei dem Loch „D" mittels 1 Schraube M12x30 inkl. Federring, Unterlegscheibe und Mutter M12.
6. **AUTO MIT VORDERRADANTRIEB**: Montieren Sie die Kugel bei den Löchern „E" mittels 2 Schrauben M16x50 inkl. Federringen und Muttern.
   AUTO MIT HINTERRADANTRIEB: Montieren Sie die Kugel bei den Löchern „F" mittels 2 Schrauben M16x50 inkl. Federringen und Muttern.
7. Die Anhängevorrichtung festziehen. Handhaben Sie hierbei die Anzugsmomente gemäß der Tabelle.

(F) 027981 DESCRIPTION DU MONTAGE

1. Séparer les différents éléments d'attelage. Enlever le mastic de protection autour des points de fixation.
2. Déposer les boulons des pattes situées sur le pare-chocs.
3. Fixer l'attelage "1" au niveau des trous "A" à l'aide des boulons M12x100, des rondelles de carrosserie, des rondelles grower et des écrous M12.
   Les rondelles de carrosserie sont posées entre l'attelage et la carrosserie.
   Pour les modèles depuis 08-2004:
   Mettre la plaque "2" au côté droit entre l'attelage et la carrosserie.
   Les rondelles de carrosserie au côté droit ne seront pas montées.
4. Glisser les plaques "3" par les trous existants dans la traverse jusqu'aux trous "C" existants et les monter à l'aide des 2 boulons M10x30, des rondelles plates et des rondelles grower.
   Pour les modèles depuis 2007:
   Les plaques "3" ne seront pas montées.
   Mettre les écrous de cage M10 par les trous oblongs dans la traverse au niveau des trous "C" et monter à l'aide des 2 boulons M10x30, des rondelles plates et des rondelles grower.
5. Fixer le support de prise "4" au niveau du trou "D" à l'aide d'un boulon M12x30, y compris une rondelle grower, une rondelle plate et un écrou M12.
6. **VÉHICULE AVEC TRACTION AVANT** : Fixer la rotule au niveau des trous "E" à l'aide des 2 boulons M16x50, y compris les rondelles grower et les écrous M16.
   VÉHICULE AVEC ROUES ARRIÈRE MOTRICES : Fixer la rotule au niveau des trous "F" à l'aide des 2 boulons M16x50, y compris les rondelles grower et les écrous M16.
7. Fixer l'attelage. Utiliser les couples de serrage conformément au tableau de la page 1.

(E) 027981 INSTRUCCIONES DE MONTAJE

1. Sacar las piezas y el material de sujección incluidos en el gancho de remolque. Si procede, retirar el pegamento existente en los puntos de sujección.
2. Retirar los pernos de los soportes del parachoques
3. Fije la palanca de remolque "1" a los huecos "A" utilizando tornillos M12x100, arandelas grandes, arandelas de fijación y tuercas autoblocantes M12.
   A las arandelas grandes hay que colocarlas entre la palanca de remolque y la carrocería del vehículo.
   En el caso de los modelos después del 08-2004:
   Ponga la lámina «2» a la derecha entre la palanca de remolque y la carrocería del vehículo. A las arandelas grandes que se encuentran en la parte derecha ya no lo vamos a necesitar más.
4. Deslize las láminas «3» a través de los huecos ya existentes en la traversa hasta los huecos «C» ya existentes y debe montarlo utilizando 2 tornillos M10x30, arandelas planas y arandelas de fijación.
   Para modelos desde el 2007:
   Las láminas "3" ya no los vamos a utilizar.
   Coloque las contratuercas de refuerzo M10 en los huecos «C» a través de los huecos alargados de la traviesa, utilizando 2 tornillos M10x30, arandelas planas y arandelas de fijación.
5. Montar la placa del enchufe "4" en el orificio "D" por medio de 1 perno M12x30, incluyendo aro elástico, arandela y tuerca M12.
6. **AUTOMÓVIL CON TRACCIÓN DELANTERA:** Montar la bola en los orificios "E" por medio de 2 pernos M16x50, incluyendo aros elásticos y tuercas M16.
   AUTOMÓVIL CON TRACCIÓN TRASERA: Montar la bola en los orificios "F" por medio de 2 pernos M16x50, incluyendo aros elásticos y tuercas M16.
7. Fijar el gancho de remolque. Aplicar para eso los pares de apriete según la tabla.

(DK) 027981 MONTAGEVEJLEDNING

1. Fjern de dele og monteringsmaterialer, der sidder på trækkrogen.
   Eventuelt kit på fastgørelsespunkterne fjernes.
2. Fjern boltene på kofangerbeslagene.
3. Monter tværvangen „1" i hullerne „A" vha. M12x100 bolte, store planskiver, fjederskiver og M12 møtrikker.
   De store planskiver monteres mellem trækstangen og chassiset.
   For modeller efter 08. 2004.:
   Sæt beslag „2" mellem trækstangen og chassiset på højre side. De store planskiver på højre side bliver overflødige.
4. Lad beslagene „3" glide igennem de eksisterende huller på tværstangen og fastgør dem i hullerne „C" vha. 2 stk. M10x30 bolte, planskiver og fjederskiver.
   Vedr. modeller fra år 2007:
   „3"-pladerne bruges ikke længere.
   Sæt M10 låsemøtrikker gennem de forøgede huller på tværvangen ved „C" vha. 2 stk. M10x30 bolte, planskiver og fjederskiver.
5. Monter stikdåsepladen „4" i hul "D" vha. 1 bolt M12x30, inkl. fjederskive, planskive og møtrik M12.
6. **BIL MED FORHJULSTRÆK**: Monter kuglen i hullerne "E" vha. 2 bolte M16x50, inkl. fjederskiver og møtrikker M16.
   BIL MED BAGHJULSTRÆK: Monter kuglen i hullerne "F" vha. 2 bolte M16x50, inkl. fjederskiver og møtrikker M16.
7. Fastgør tværvangen. Følg tilspændingsmomenterne i tabellen.

(N) 027981 MONTERINGSVEILEDNING

1. Fjern vedlagte deler og festemateriell fra tilhengerfestet. Fjern eventuelt kitt som måtte befinne seg på festepunktene.
2. Fjern skruene fra støtfangerstøttene.
3. Fest tilhengerfestet „1" ved hullene „A" ved hjelp av M12x100 bolter, store tetningsskiver, sprengskiver og M12 muttere.
   De store tetningsskivene skal plasseres mellom tilhengerfestet og kjøretøyets karosseri.
   For modeller etter 08.2004:
   Sett platen „2" på høyre siden mellom tilhengerfestet og kjøretøyets karosseri. De store tetningsskivene som befinner seg på den høyre siden trenger du ikke lenger.
4. Gli platene "3" gjennom de eksisterende hullene på tverrbjelken til de eksisterende hullene "C", og monter den ved hjelp av 2 stykker M10x30 bolter, flate tetningsskiver og sprengskiver.
   For modeller fra 2007:
   Platene „3" brukes ikke lenger.
   Sett de M10 muttere på tverrbjelken gjennom de forlengete hullene ved hullene „C" ved hjelp av 2 stykker M10x30 bolter, flate tetningsskiver og sprengskiver.
5. Monter platen for stikkontakten «4» ved hull «D» ved hjelp av 1 bolt M12 x 30, inklusiv fjærskive, skiver og mutter M12.
6. **BIL MED FORHJULSDRIFT**: Monter trekkulen ved hullene "E" ved hjelp av 2 bolter M16 x 50, inklusive fjærskiver og mutre M16.
   BIL MED BAKHJULSDRIFT: Monter trekkulen ved hullene "F" ved hjelp av 2 skruer M16 x 50, inklusive fjærskiver og mutre M16.
7. Skru fast tilhengerfestet. Bruk de tiltrekningsmomentene som er oppgitt i tabellen.

(S) 027981 MONTERINGSINSTRUKTION

1. Packa upp monteringssatsen och kontrollera innehållet mot detaljbeskrivning. Om det behövs tag bort underredsmassa runt monteringspunkterna i bagageutrymmet och under bilen.
2. Avlägsna bultarna i stötfångarstagen.
3. Montera dragbalken „1", vid hålen „A", med hjälp av skruvarna M12x100, dom stora brickorna, dom fjädrande brickorna, och skruvmuttrarna M12.
   Dom stora brickorna måste placeras mellan dragbalken och karosseriet av fordonen.
   I fall av modellerna efter augusti 2004.:
   Placera skivan „2", på den högra sidan, mellan dragbalken och karosseriet av fordonen. Dom stora brickorna, som finns på högra sidan, kommer ej att användas mer.
4. Sticka in skivorna „3", genom dom förhandenvarande hålen, som finns på tvärbalken, till dom förhanden varande hålen "C", sedan montera den, med hjälp av 2 st. M10x30 skruvarna, dom platta underläggs-ringarna, och dom fjädrande underläggen.
   Från och med modellerna av årgång 2007:
   Skivorna „3" används inte mer.
   Placera trycknings-skruvmuttrarna M10, genom dom förlängda hålen, på dragbalken, vid hålen „C", med hjälp av dom 2 skruvarna M10x30, dom platta brickorna, och dom fjädrande brickorna.
5. Montera stickkontaktsplattan "4" i hål "D" med en bult M12x30, inklusive fjäderbricka, brickor och mutter M12.
6. **BIL MED FRAMHJULSDRIFT**: Montera kulan i hålen "E" med två bultar M16x50, inklusive fjäderbrickor och muttrar M16.
   BIL MED BAKHJULSDRIFT: Montera kulan i hålen "F" med två bultar M16x50, inklusive fjäderbrickor och muttrar M16.
7. Sätt fast dragbalken. Använd härvid åtdragningsmomenten enligt tabellen.

(SF) 027981 ASENNUSOHJEET

1. Pura vetokoukkupakkaus ja tarkista listasta, että kaikki asennuksessa tarvittavat osat löytyvät.
   Jos tarpeellista poista alustansuojaus kiinnityskohdista.
2. Irrota puskuritukien pultit.
3. Kiinnitä vetotanko "1" pisteistä "A" käyttämällä M12x100-ruuveja, puualuslevyjä, jousialuslevyjä ja M12-muttereita.
   Puualuslevyt on sijoitettava vetotangon ja auton aluskehyksen välille.
   08/2004 jälkeisissä malleissa:
   Liitä levy "2" oikealle, vetotangon ja auton aluskehyksen välille. Oikealla olevia puualuslevyjä ei tarvita.
4. Liu'uta levyt "3" ristitangossa olevien reikien kautta reikiin "C" saakka ja asenna 2 M10x30-ruuvia käyttämällä litteitä alusrenkaita ja jousialuslevyjä.
   Vuoden 2007 malleista alkaen:
   Levyjä "3" ei enää tarvita.
   Liitä M10-korimutterit ristitankoon pidennettyjen reikien läpi rei'istä "C" käyttämällä 2 M10x30-ruuveja, litteitä alusrenkaita ja jousialuslevyjä.
5. Kiinnitä pistorasialevy "4" reikään "D" pultilla M12x30, mukaan tiivistekaalla lukien jousirengas sekä mutteri M12.
6. **AUTO JOSSA ON ETUVETO:** kiinnitä kuula reikiin "E" kahdella pultilla M16x50, mukaan lukien jousirenkaat ja mutterit M16.
   AUTO JOSSA ON TAKAVETO: kiinnitä kuula reikiin "F" kahdella pultilla M16x50, mukaan lukien jousirenkaat ja mutterit M16.
7. Kiinnitä vetokoukku.Kiristä se taulukossa annetun kiristysmomentin mukaisesti.

(I) 027981 ISTRUZIONI DI MONTAGGIO

1. Aprire l'imballaggio della struttura di traino e controllare il contenuto a fronte dell'elenco componenti.
   Se necessario, rimuovere il mastice di protezione intorno ai punti di fissaggio.
2. Rimuovere le viti dei supporti del paraurti.
3. Fissare il dispositivo di traino "1" ai fori "A" con bulloni M12x100, rondelle di carrozzeria, rondelle elastiche e dadi M12.
   Le rondelle di carrozzeria vengono inserite tra il dispositivo di traino e la carrozzeria.
   Per i modelli dopo 08/2004:
   Mettere la piastra "2" sul lato destro tra il dispositivo di traino e la carrozzeria. Le rondelle di carrozzeria sul lato destro non debbono essere più montate.
4. Far scivolare le piastre "3" attraverso i fori esistenti nella barra trasversale fino ai fori "C" già esistenti e montarli utilizzando 2 bulloni M10x30, rondelle piatte e rondelle a molla.
   Per I modelli dal 2007:
   Le piastre "3" non saranno montate.
   Inserire il dado a gabbietta M10 attraverso i fori ovali nella traversa nel foro "C" e montare con 2 bulloni M10x30, rondelle piane e rondelle elastiche.
5. Fissare il portapresa "4" in corrispondenza del foro "D" utilizzando 1 vite M12x30, una rondella elastica, una rondella plane e un dado M12.
6. **AUTOVEICOLI A TRAZIONE ANTERIORE**: fissare la sfera in corrispondenza dei fori "E" utilizzando 2 bulloni M16x50, le rondelle elastiche e i dadi M16.
   AUTOVEICOLI A TRAZIONE POSTERIORE: fissare la sfera in corrispondenza dei fori "F" utilizzando 2 bulloni M16x50, le rondelle elastiche e i dadi M16.
7. Fissare la struttura di traino serrando. I bulloni alle coppie di serraggio riportate nella tabella.

(CZ) 027981 NÁVOD K MONTÁŽI

1. Podle přiloženého seznamu zkontrolovat jednotlivé součásti tažného zařízení.
   Pokud je to nezbytné, odstranit ze styčných bodů v zavazadlovém prostoru ochranný prostředek.
2. Odstraňte matice na držácích nárazníku.
3. Namontujte tažnou tyč „1", u otvorů „A" použijte šrouby M12x100, větší podložky, pružné podložky a matice M12.
   Větší podložky namontujte mezi tažnou tyč a karoserii vozidla.
   V případě modelů vyrobených po 08. 2004:
   Desku „2" umístěte vpravo mezi tažnou tyč a karoserii vozidla. Větší podložky nacházející se na pravé straně zde nejsou zapotřebí.
4. Přesuňte plechy číslo „3" přes příčnou tyč skrze existující díry k existujícím děrám s označením „C", a přichyťte je pomocí šroubů o rozměru M10x30 použitím plochých podložkových kroužků a podložek listové.
   Od modelů od roku 2007:
   Plechy číslo 3 se už nepužívají.
   Umístěte matice s označením M10 přes zvětšené díry na příčnou tyč v bodech s označením „C" použitím dvou kusů šroubů o rozměru M10x30, plochých podložkových kroužků a podložek listové pružiny.
5. Pomocí 1 šroubu M12x30 (s pružné podložky, pojistné podložky a maticí M12) v otvoru "D" připevněte držák na zásuvku "4".
6. **AUTO S PŘEDNÍM NÁHONEM**: připevněte kulový čep pomocí 2 šroubů M16x50 (s pružnými podložkami a maticemi M16) v otvorech "E".
   AUTO SE ZADNÍM NÁHONEM: připevněte kulový čep pomocí 2 šroubů M16x50 (s pružnými podložkami a maticemi M16) v otvorech "F".
7. Upevněte tažné zařízení dotažením šroubů utahovacím momentem podle tabulky na straně 1.

(PL) 027981 INSTRUKCJA MONTAŻU

1. Należy rozpakować statyw holowniczy i sprawdzić jego zawartość, porównując ze spisem części. W razie potrzeby należy usunąć osłonę podwozia w okolicy punktów umocowania osłony bagażnika/podwozia.
2. Należy usunąć śruby ze wsporników zderzaka.
3. Należy zamontować drążek poprzeczny „1" do otworów „A" za pomocą śrub M12x100, płaskich podkładek, podkładek sprężystych i nakrętek M12.
   Pierścienie zaciskowe należy umieścić pomiędzy drążkiem holowniczym a karoserią pojazdu.
   W przypadku modeli z lat 2004-08:
   Należy umieścić płytę „2" z prawej strony pomiędzy drążkiem holowniczym a karoserią pojazdu. Pierścienie zaciskowe znajdujące się z prawej strony nie będą już potrzebne.
4. Płyty „3" należy założyć przez istniejące otwory na drążku poprzecznym do otworów „C" i zamontować za pomocą 2 śrub M10x30, płaskich podkładek i podkładek sprężystych.
   W przypadku modeli z 2007 roku:
   Nie należy korzystać z płyt „3".
   Nakrętki koszykowe M10 należy założyć przez wydłużone otwory na drążku poprzecznym do otworów „C" i zamontować za pomocą 2 śrub M10x30, płaskich podkładek i podkładek sprężystych.
5. Należy zamontować płytę z gniazdem wtykowym „4" do otworu „D" za pomocą śruby M12x30, podkładki sprężystej, płaskiej podkładki i nakrętki M12.
6. **SAMOCHODY Z NAPĘDEM NA PRZEDNIE KOŁA:** należy zamontować zaczep kulisty do otworów „E" za pomocą dwóch śrub M16x50, podkładek sprężystych i nakrętek M16.
   SAMOCHODY Z NAPĘDEM NA TYLNE KOŁA: należy zamontować zaczep kulisty do otworów „F" za pomocą dwóch śrub M16x50, podkładek sprężystych i nakrętek M16.
7 Należy umocować drążek holowniczy. Należy stosować momenty wyszczególnione w tabeli.