Трио Сервис

Инструкция по установке

Артикул **92511-F**

Фаркоп MOTODOR

Верт/Гориз нагрузка на шар: **120/2000**
Доп. Электрика : **Требуется, включая Smart-Connect**
Тип шара/Код : **F**
Кузов : **Внедорожник**
Привод : **Полный**
Особенности : **Требуется вырез под кронштейн**

Марка	Модель	Объем	Год выпуска
Toyota	Highlander	2.7, 3.5	2014-2020

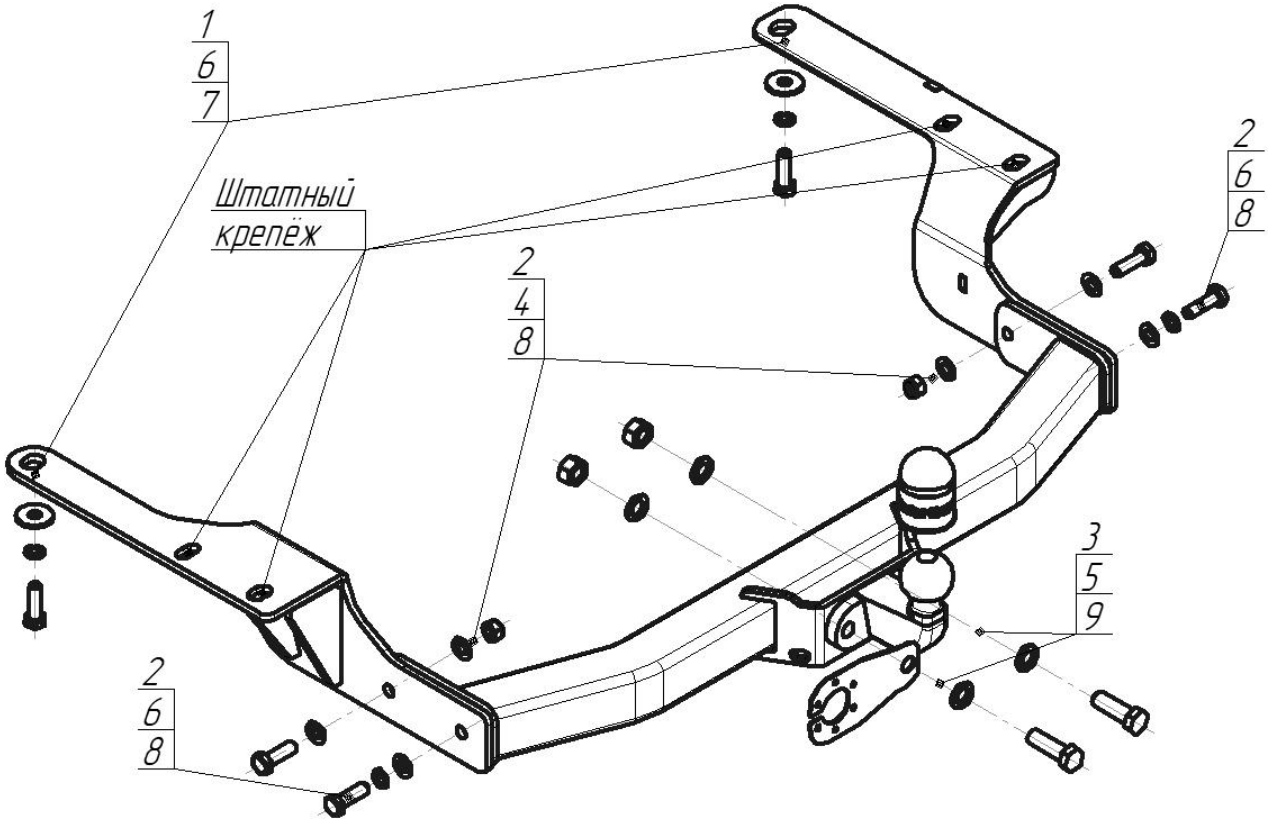

Комплект крепежа

1		Болт М12х1,25х40	2 шт	6		Шайба Гровера DIN 127 M12	4 шт
2		Болт DIN 933 – 8.8 12х1,75х40	4 шт	7		Шайба кузов. DIN 9021 M 12	2 шт
3		Болт DIN 933 – 8.8 16х50	2 шт	8		Шайба DIN 125 M12	6 шт
4		Гайка DIN 985 M 12 самоконтрящаяся	2 шт	9		Шайба DIN 125 M16 ZN	4 шт
5		Гайка DIN 985 M 16 самоконтрящаяся	2 шт				

Момент затяжки болтов классом прочности 8.8

Резьба	Момент затяжки, Н*м
M12	77
M16	185

ПОРЯДОК УСТАНОВКИ

1. Демонтировать буксировочные проушины (больше не понадобятся), сохранив штатный крепеж;
2. Установить левый и правый кронштейны, используя штатный и идущий в комплекте крепеж, согласно схеме;
3. Закрепить балку ТСУ на кронштейнах;
4. Выполнить вырез под кронштейн в боковой части защиты бампера;
5. Протянуть все крепёжные элементы;
6. Установить шар и подрозетник;
7. Выполнить электромонтаж сигнализации;
8. Установку ТСУ рекомендуется производить профессионалами в оборудованных мастерских.

СХЕМА ЭЛЕКТРОМОНТАЖА

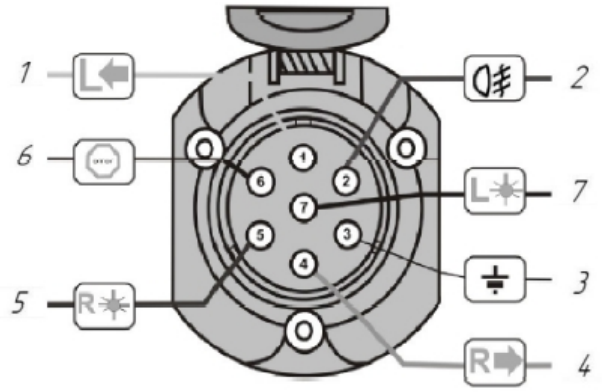

1	*Желтый*	*Левый поворот*
2	*Белый*	*Задний противотуманный*
3	*Черный*	*Масса*
4	*Желто-зеленый*	*Правый поворот*
5	*Коричневый*	*Освещение номера*
6	*Красный*	*Стоп-сигнал*
7	*Голубой*	*Габарит*

ПРАВИЛА ЭКСПЛУАТАЦИИ И ТЕХНИЧЕСКОГО ОБСЛУЖИВАНИЯ

1.Техническое обслуживание ТСУ заключается в периодическом осмотре болтовых соединений ТСУ с автомобилем, крепления приборов электрооборудования и состояния окрашеной поверхности ТСУ. В целях предотвращения появления коррозии ТСУ необходимо содержать в чистоте от коррозионно-активных материалов (дорожная соль, грязь и влага). При обнаружении царапин, сколов – поврежденное место необходимо обработать восстанавливающей краской, либо обратиться в сервесную службу.
2. Если автомобиль эксплуатируется без прицепа, необходимо сцепной шар покрыть защитной смазкой и надеть защитный колпак. При сцепке прицепа с автомобилем шар должен быть смазан консистентной смазкой.
3. После фиксации сцепной головки прицепа на шаре ТСУ, осуществлять страховочную связь прицепа с автомобилем, используя петлю на ТСУ для крепления страховочных цепей.
4. После пробега 1000 км с прицепом проверить затяжку всех резьбовых соединений ТСУ.
Не допускается буксировка прицепов полной массой более указанной с со скоростью, превыщающей 90 км/час.

ГАРАНТИЙНЫЕ ОБЯЗАТЕЛЬСТВА

1. ООО «Трио Сервис» гарантирует безотказную работу ТСУ в течении 12 месяцев со дня установки в специализированной мастерской, при условии его эксплуатации в полном соответствии с настоящим руководством. Предприятие не несет ответственность за безопасность и надежность работы ТСУ при внесении потребителем изменений в его конструкцию, а также при использовании метизов классом прочности ниже 8.8.
2. Любые претензии принимаются во внимание только при наличии заполненного свидетельства об установке с печатью и подписью установщика.
3. Изготовитель оставляет за собой право на изменение конструкции ТСУ, поэтому некоторые изменения, не ухудшающие его прочностные и потребительские качества, могут быть не отражены в настоящем руководстве.

СВИДЕТЕЛЬСТВО ОБ УСТАНОВКЕ

ТСУ 92511-F установлено на автомобль:

Марка……... Модель…… VIN…….

Мы, как установщики ТСУ на данное транспортное средство подтверждаем, что точки крепления установки ТСУ на кузове автомобиля, а также процесс установки отвечает требованиям схемы монтажа, указанной в данной инструкции по монтажу

М.П. Дата установки……... Подпись…….

Благодарим Вас за то, что Вы выбрали наше изделие. Надеемся, что оно в полной мере оправдает Ваши надежды и при покупке следующего автомобиля мы снова можем приветствовать Вас среди наших покупателей. Счастливого пути!

ООО «Трио Сервис» 196105, Санкт-Петербург, ул. Сызранская, д.23А, лит.А
тел. 8 (800) 301-37-57