Трио Сервис

Инструкция по установке

Фаркоп MOTODOR

Артикул **91714-A**

Верт/Гориз нагрузка на шар: **50/1200**
Доп. Электрика: **Требуется, включая Smart-Connect**
Тип шара/Код: **A**
Кузов: **Универсал**
Тип двигателя: **Бензин, дизель**
Объем: **1.5, 1.6, 1.9 2.0**
Особенности: **Вырез в бампере не требуется**

Марка	Модель	Объем	Год выпуска
Renault	Megane III	1.5, 1.6, 1.9 2.0	2008-2013

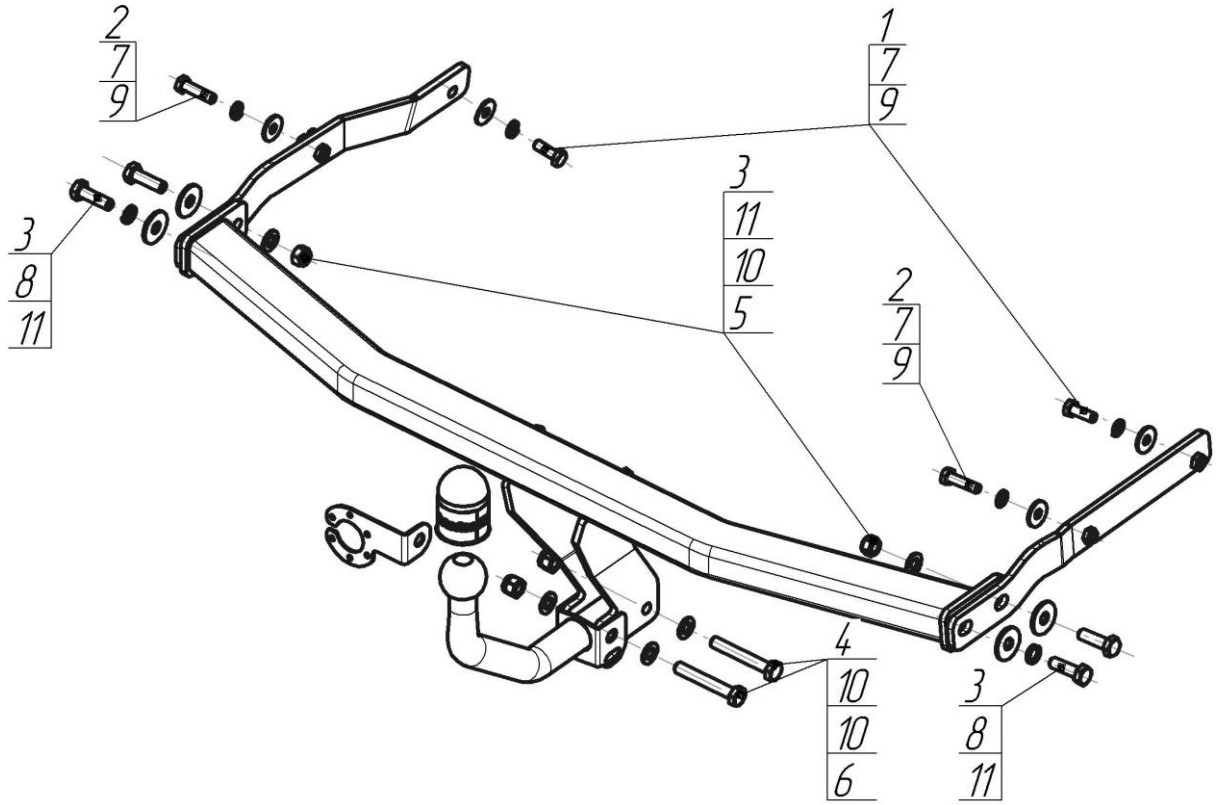

Комплект крепежа

1		Болт DIN 933 – 8.8 10x030	2 шт	7		Шайба Гровера DIN 127 B M10, средняя серия	4 шт
2		Болт DIN 933 – 8.8 10x040	2 шт	8		Шайба Гровера DIN 127 M12	2 шт
3		Болт DIN 933 – 8.8 12x1,75x40	4 шт	9		Шайба кузов. DIN 9021 M 10 *200*	4 шт
4		Болт M12x1,25x80	2 шт	10		Шайба DIN 125 M12	6 шт
5		Гайка DIN 985 M12x1,75 самоконтрящаяся	2 шт	11		Шайба кузов. DIN 9021 M 12 увеличенная	4 шт
6		Гайка DIN 982 M12x1,25 самоконтрящаяся	2 шт				

Момент затяжки болтов классом прочности 8.8

Резьба	Момент затяжки, Н*м
M10	45
M12	77

ПОРЯДОК УСТАНОВКИ

1. Демонтировать бампер.
2. Демонтировать усилитель бампера (больше не потребуется)
3. Удалить наклейки, закрывающие отверстия лонжеронов
4. При необходимости удалить мешающие установке перемычки на торцах лонжеронов
4. Приспустить глушитель и термоэкран, если они мешают установке ТСУ
5. Вставить в лонжероны левый и правый кронштейны и наживить их согласно схеме
6. Установить балку ТСУ между кронштейнами
7. Установить шар и подрозетник, затянуть все крепежные элементы. Вернуть на место задний бампер и глушитель с термоэкраном..
8. Выполнить электромонтаж сигнализации
9. Установку ТСУ рекомендуется производить специалистами в оборудованных мастерских.

СХЕМА ЭЛЕКТРОМОНТАЖА

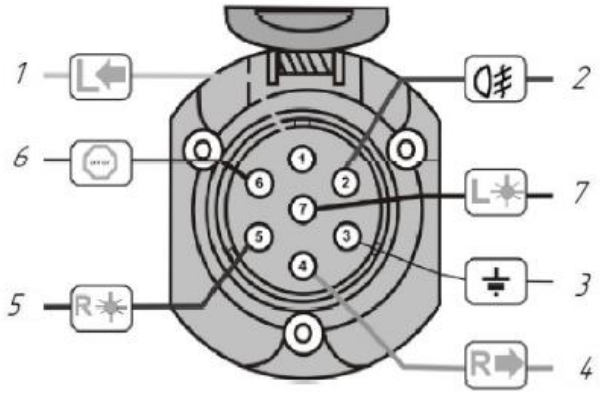

1	*Желтый*	*Левый поворот*
2	*Белый*	*Задний противотуманный*
3	*Черный*	*Масса*
4	*Желто-зеленый*	*Правый поворот*
5	*Коричневый*	*Освещение номера*
6	*Красный*	*Стоп-сигнал*
7	*Голубой*	*Габарит*

ПРАВИЛА ЭКСПЛУАТАЦИИ И ТЕХНИЧЕСКОГО ОБСЛУЖИВАНИЯ

1.Техническое обслуживание ТСУ заключается в периодическом осмотре болтовых соединений ТСУ с автомобилем, крепления приборов электрооборудования и состояния окрашеной поверхности ТСУ. В целях предотвращения появления коррозии ТСУ необходимо содержать в чистоте от коррозионно-активных материалов (дорожная соль, грязь и влага). При обнаружении царапин, сколов – поврежденное место необходимо обработать восстанавливающей краской, либо обратиться в сервесную службу.
2. Если автомобиль эксплуатируется без прицепа, необходимо сцепной шар покрыть защитной смазкой и надеть защитный колпак. При сцепке прицепа с автомобилем шар должен быть смазан консистентной смазкой.
3. После фиксации сцепной головки прицепа на шаре ТСУ, осуществлять страховочную связь прицепа с автомобилем, используя петлю на ТСУ для крепления страховочных цепей.
4. После пробега 1000 км с прицепом проверить затяжку всех резьбовых соединений ТСУ.
Не допускается буксировка прицепов полной массой более указанной с со скоростью, превыщающей 90 км/час.

ГАРАНТИЙНЫЕ ОБЯЗАТЕЛЬСТВА

1. ООО «Трио Сервис» гарантирует безотказную работу ТСУ в течении 12 месяцев со дня установки в специализированной мастерской, при условии его эксплуатации в полном соответствии с настоящим руководством. Предприятие не несет ответственность за безопасность и надежность работы ТСУ при внесении потребителем изменений в его конструкцию, а также при использовании метизов классом прочности ниже 8.8.
2. Любые претензии принимаются во внимание только при наличии заполненного свидетельства об установке с печатью и подписью установщика.
3. Изготовитель оставляет за собой право на изменение конструкции ТСУ, поэтому некоторые изменения, не ухудшающие его прочностные и потребительские качества, могут быть не отражены в настоящем руководстве.

СВИДЕТЕЛЬСТВО ОБ УСТАНОВКЕ

ТСУ 91714-А установлено на автомобль:

Марка……... Модель…… VIN…….

Мы, как установщики ТСУ на данное транспортное средство подтверждаем, что точки крепления установки ТСУ на кузове автомобиля, а также процесс установки отвечает требованиям схемы монтажа, указанной в данной инструкции по монтажу

М.П. Дата установки……... Подпись…….

Благодарим Вас за то, что Вы выбрали наше изделие. Надеемся, что оно в полной мере оправдает Ваши надежды и при покупке следующего автомобиля мы снова можем приветствовать Вас среди наших покупателей. Счастливого пути!

ООО «Трио Сервис» 196105, Санкт-Петербург, ул. Сызранская, д.23А, лит.А

тел. 8 (800) 301-37-57