IMIOLA
HAKPOL

MITSUBISHI ASX (APV/MPV)
CITROEN C4 AIRCROSS (APV/MPV)
PEUGEOT 4008 (APV/MPV)

2010 -
2012 -
2012 -

Cat. No. **Y/028**

E20 E20 55R-01 3239

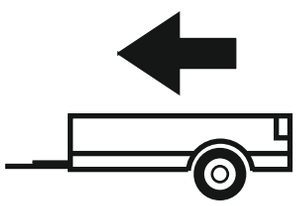

1500kg

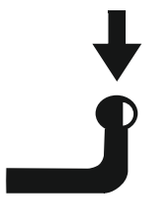

70kg

D = 8,96kN

D (kN) = $\dfrac{\text{MAX kg} \times \text{MAX kg}}{\text{MAX kg} + \text{MAX kg}}$ **x 0,00981**

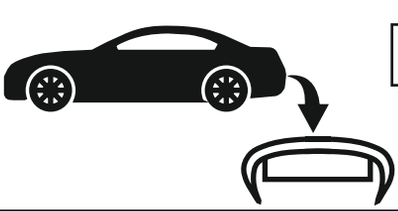



IMIOLA HAK-POL
96-111 KOWIESY, CHOJNATA 23A, POLAND
Tel. + 48 46 831 73 31, fax +48 831 74 29
e-mail: office@imiola.pl, www.imiola.pl

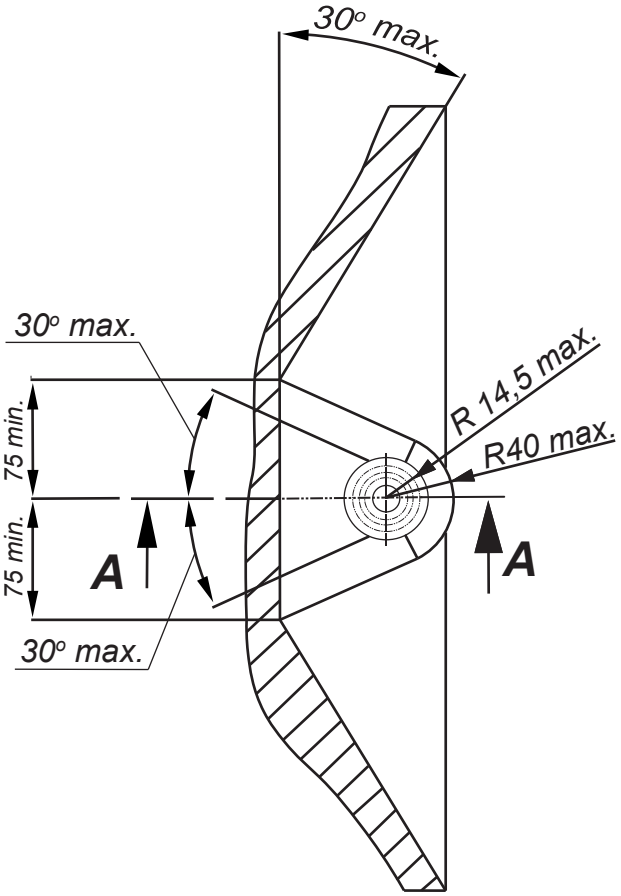

PRZEKRÓJ A-A

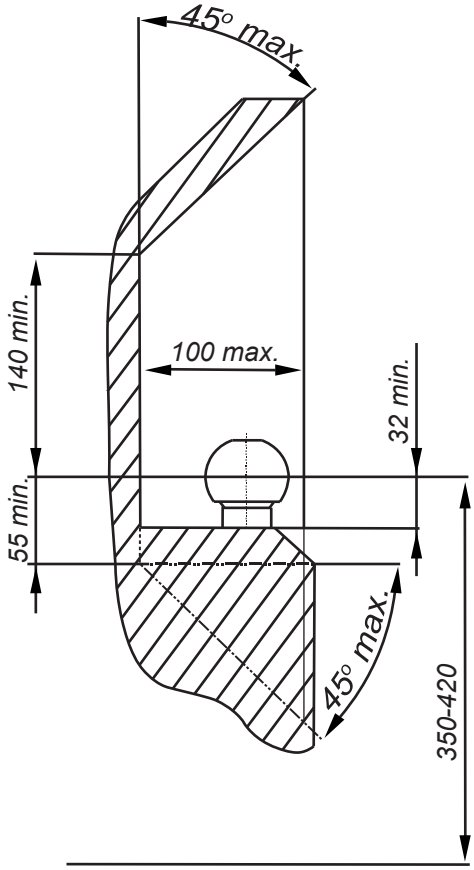

PL *Należy zagwarantować przestrzeń swobodną według załącznika VII, rysunek 25a/b Regulaminu EKG ONZ 55.01 przy dopuszczalnym ciężarze całkowitym pojazdu.*

GB *The clearance specified in appendix VII, diagram 25a/b of Regulation No. 55.01 UN EU must be guaranteed at laden weight of the vehicle.*

F *L'espace libre doit etre garanti conformement a l'annexe VII, illustration de la reglements 55.01 CE pour un poids total en charge autorise du vehicule.*

D *Der Freiraum nach Anhang VII, Abbildung 25a/b der Vorschriften 55.01 EG ist zu gew 25a/b ahrleistenbei zulassigem Gesamtgewichtdes Fahrzeuges.*

Moment skręcający dla śrub i nakrętek (8.8) Torgue settings for nuts and bolts (8.8)	
M8	25Nm
M10	55Nm
M12	85Nm
M14	135Nm
M16	195Nm

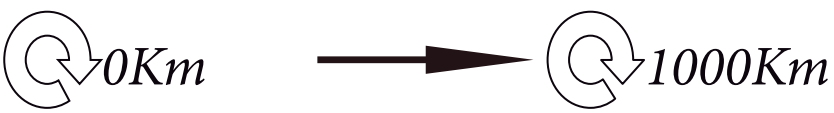

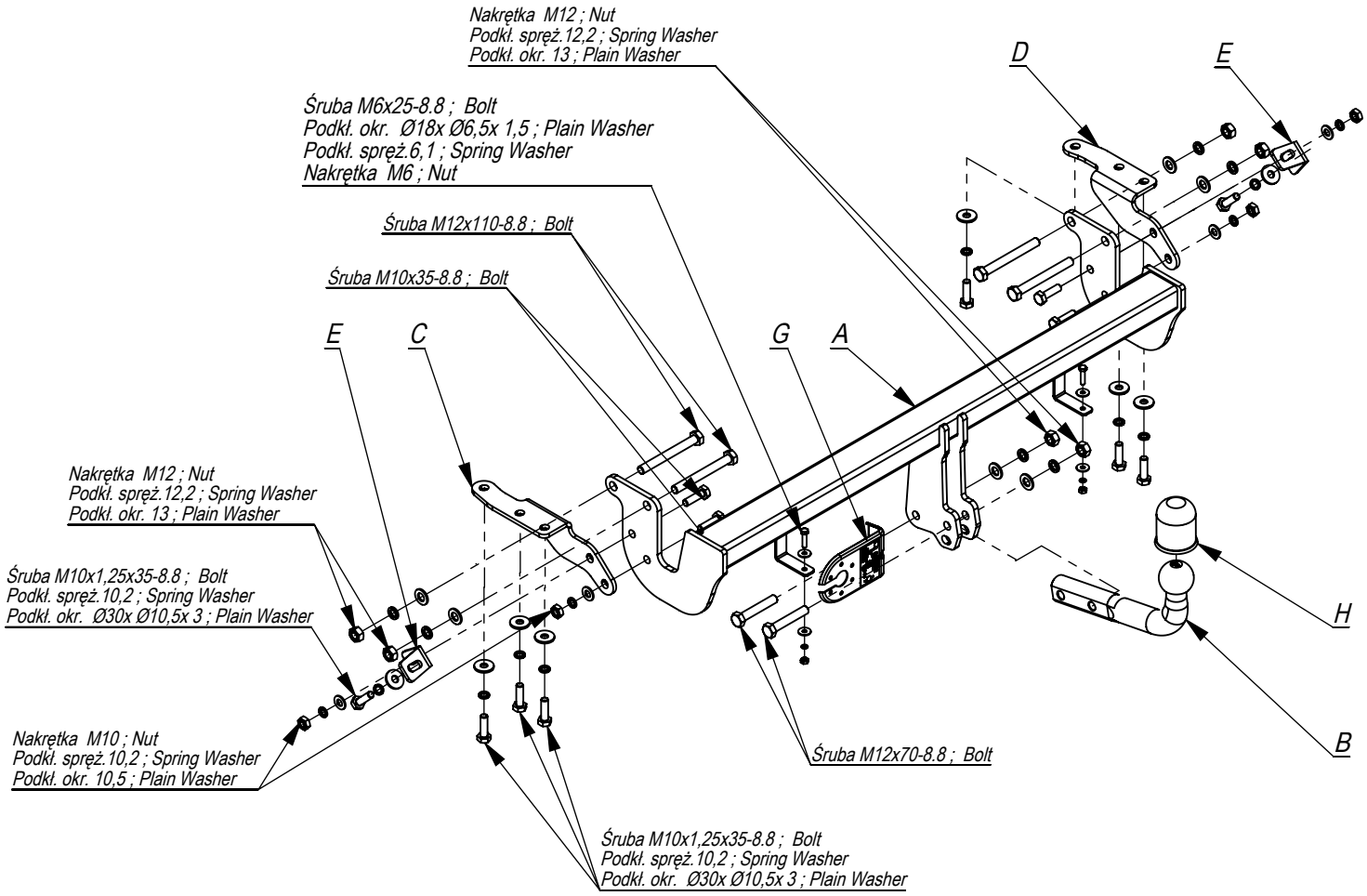

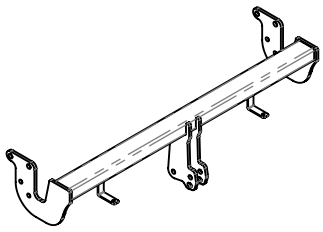	A	x1
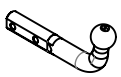	B	x1
	C	x1
	D	x1
	E	x1
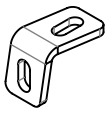	F	x1
	G	x1
	H	x1

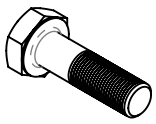	M12x110	4
	M12x70	2
	M10x1,25x35	8
	M10x35	4
	M6x25	2
	M12	6
	M10	4
	M6	2
	Ø30xØ10,5x 3	8
	Ø18xØ6,5x1,5	4
	13	6
	10,5	4
	12,2	6
	10,2	12
	6,1	2

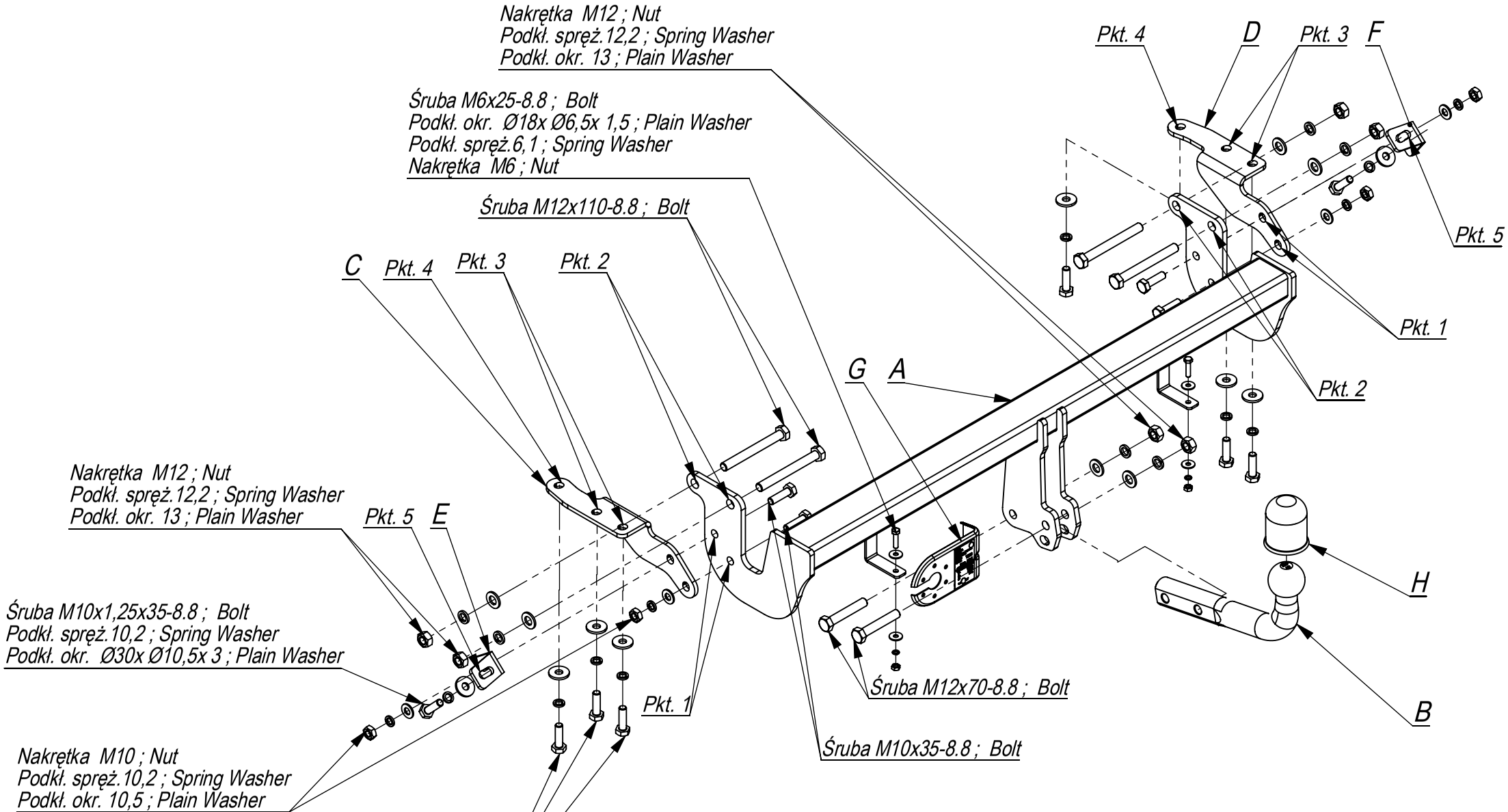

Nr katalogowy	Marka	
Y/028	Mitsubishi ASX (APV/MPV)	od 2010 - >
	Citroen C4 Aircross (APV/MPV)	od 2012 - >
	Peugeot 4008 (APV/MPV)	od 2012 - >

IMIOŁA HAKPOL
96-111 Kowiesy, Chojnata 23 A
tel. +48 46 831 73 31

- Odkręcić dolne mocowanie tłumika.
- Opuścić tłumik z zawiesia.
- Odkręcić ucho holownicze po lewej stronie.
- Belkę haka A przykręcić do podłużnic srubami M10x110 (pkt 2).
- Następnie elementy C i D wraz z elementami E przykręcić do podłużnicy srubami M10x1,25x35(pkt3,4,5) i skręcić razem z belką haka A srubami M10x35 (pkt1).
- Dokręcić wszystkie sruby momentami z tabeli.
- Powiesić tłumik na wieszakach i przykręcić jego dolne mocowanie.
- Dokręcić kulę i blachę gniazda elektrycznego srubami M12x70.
- Podłączyć instalację elektryczną.

- Unscrew the rear reinforcement of the damper.
- Lower the damper from the hanger.
- Unscrew the towing eye on the left.
- Screw the main bar A to the frame side members with bolts M10x110 8.8 (point 2).
- Screw the elements C and D along with the elements E to the frame side member with bolts M10x1,25x35 (point 3, 4 and 5) and next screw these elements to the main bar A with bolts M10x35 8.8 (point 1).
- Tighten all the bolts according to the torque setting- see the table.
- Assemble the damper and its rear reinforcement.
- Fix the ball and electric plate with bolts M12x70 8.8.
- Connect the electric wires.

- Dévisser la xation inférieure du pot d'échappement.
- Enlever le pot d'échappement de la suspension.
- Dévisser le anneaux d'attelage à gauche.
- Visser la barre de crochet A à les longerons avec les boulons M10x110 (point 2).
- Ensuite, serrer les éléments C et D avec les éléments E, aux longerons avec les boulons M10x1,25x35(point 3, 4, 5) et visser avec la barre à crochet A avec les boulons M10x35 (point 1).
- Serrer tous les boulons avec un couple de serrage selon tableau.
- Accrochez le pot d'échappement sur les supports et serrez le support inférieur.
- Serrer la boule et la tôle de la prise électrique avec les boulons M12x70.
- Brancher l'installation électrique.

- Schrauben Sie die Abschleppöse
- Den Schalldämpfer absenken.
- Den AHK-Träger A an die Längsträger mit Schrauben M10x110 8.8 (Punkt 2) anschrauben.
- Die Bauteile C, D und E an die Längsträger mit Schrauben M10x35x1,25 8.8 anschrauben (Punkt 3,4,5) und den AHK-Träger A mit Schrauben M10x35 8.8 (Punkt 1) anschrauben.
- Ziehen Sie alle Schrauben mit dem Drehmoment gemäß der Tabelle an.
- Den Schalldämpfer aufhängen und die Abschleppöse anschrauben.
- Die Kugel und den Steckdose-Blech anziehen.
- Die elektrische Installation anschließen

- Desenrosque la argolla de remolque
- Baje el silenciador.
- Apretar una barra el ganchode remolque A a los largueros con los tornillos M10x110 8.8 (punto 2).
- Fijar los elementos C,D y E a los largueros con tornillos M10x35x1,25 8.8 (punto 3,4,5) y apretar una barra el ganchode remolque A con los tornillos M10x35 8.8 (punto 1).
- Apretar todos los tornillos con el par según la tabla anterior.
- Montar la argolla de remolque y suspender silenciador
- Apretar la bola y la placa de la toma eléctrica.
- Conectar la instalación eléctrica.

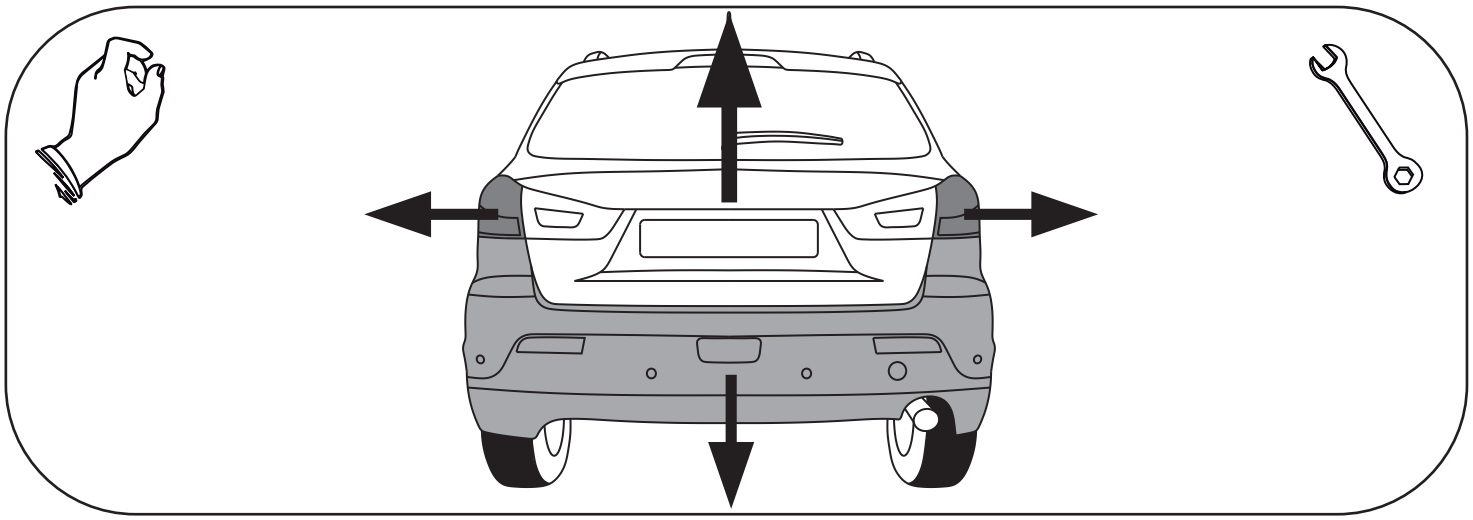

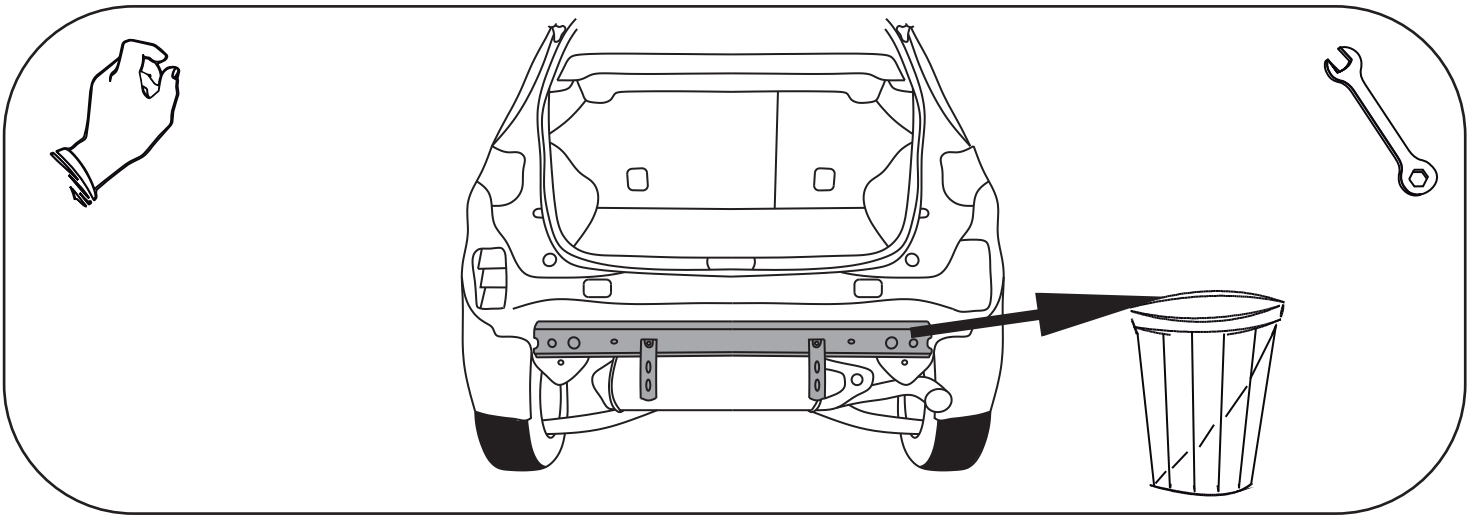

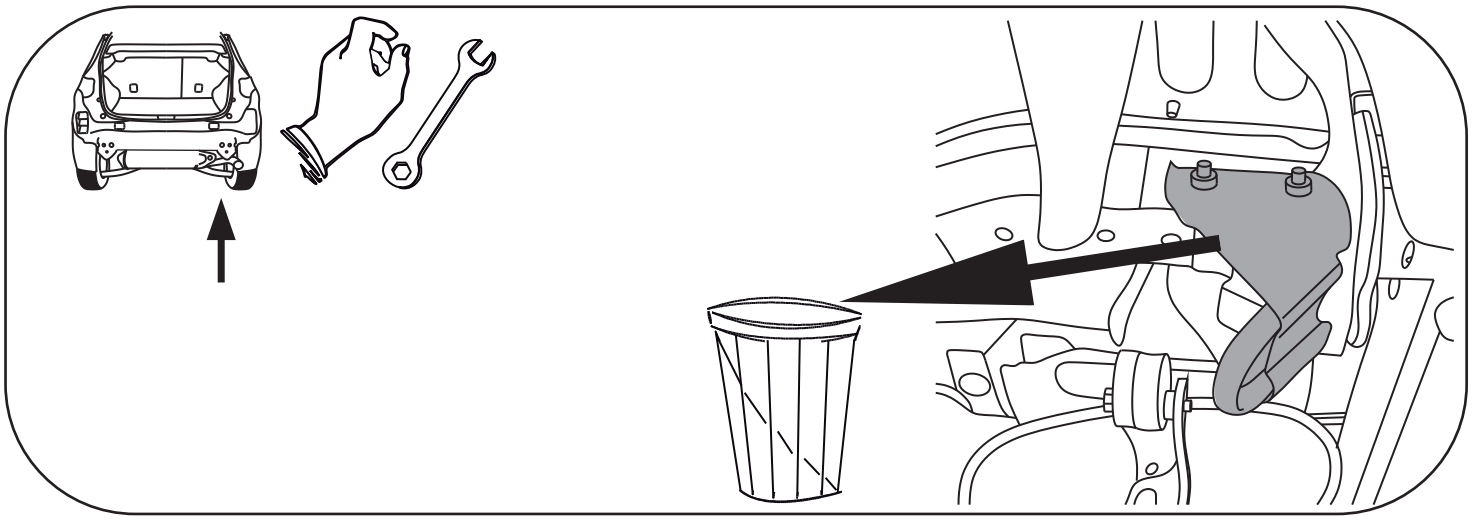

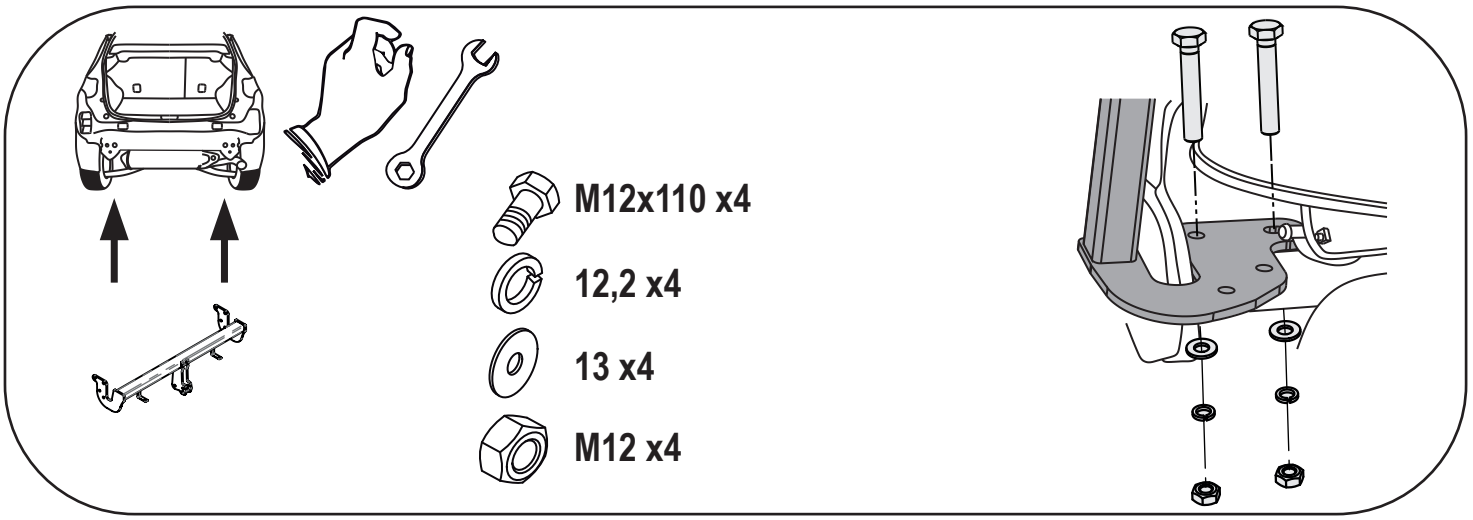
M12x110 x4
12,2 x4
13 x4
M12 x4

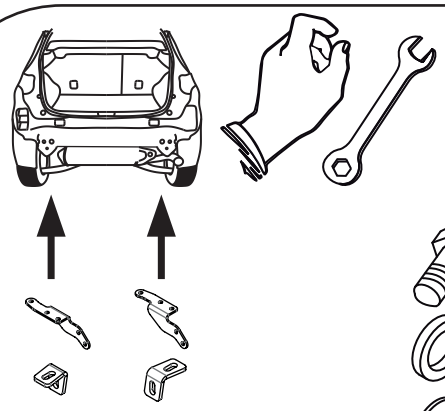

M10x1,25x35 x8

10,2 x8

Ø30xØ10,5x3 x8

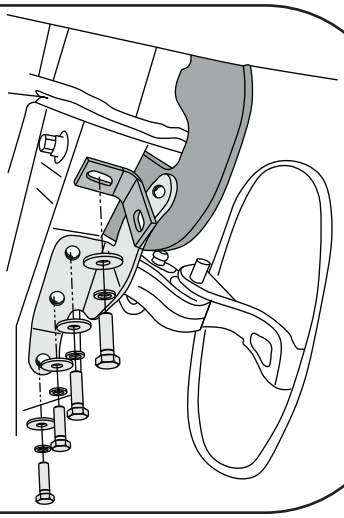

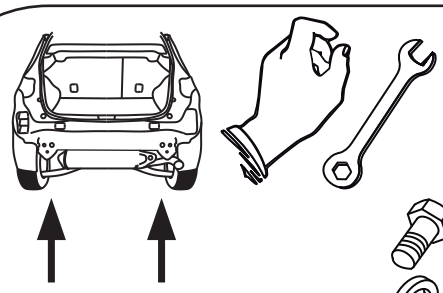

M10x35 x4

10,2 x4

10,5 x4

M10 x4

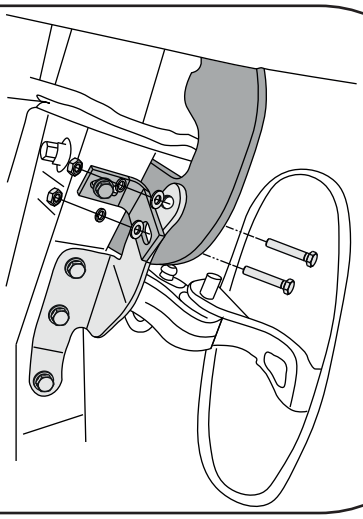



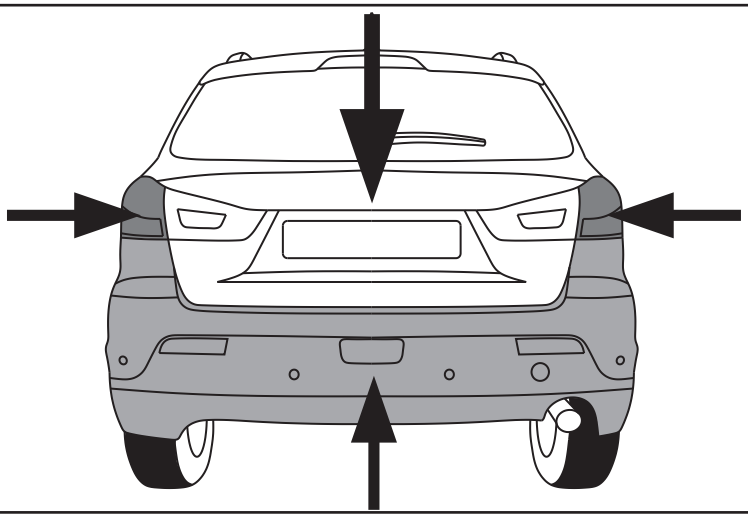



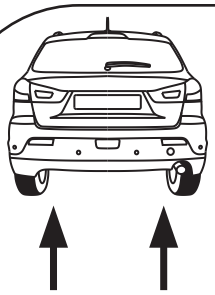

M6x25 x2

6,1 x2

Ø18xØ6,4x1,6 x4

M6 x2

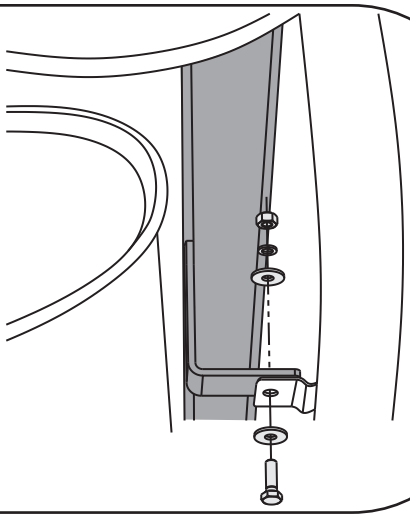

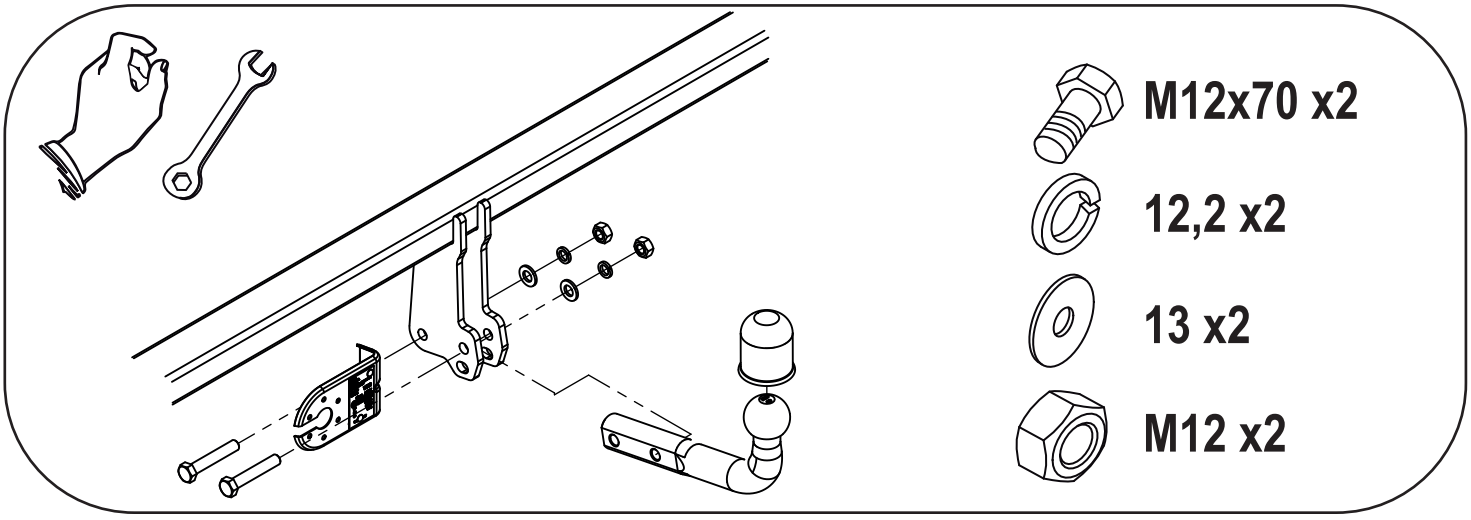
M12x70 x2
12,2 x2
13 x2
M12 x2