Mitsubishi

Pajero

SWB/LWB V80/V90

02/07-

Cat. No. **Y/026**

E20 E20 55R-01 5072

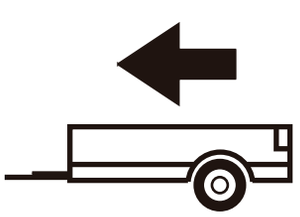

3300kg



135kg

D = 15,81kN

D (kN) = $\frac{\text{MAX kg} \times \text{MAX kg}}{\text{MAX kg} + \text{MAX kg}}$ x 0,00981

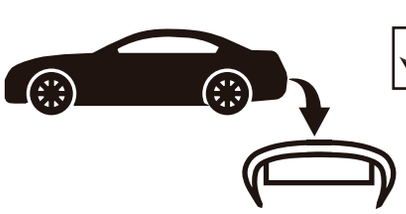



IMIOLA HAK-POL

96-111 KOWIESY, CHOJNATA 23A, POLAND

Tel. + 48 46 831 73 31, fax +48 831 74 29

e-mail: office@imiola.pl, www.imiola.pl

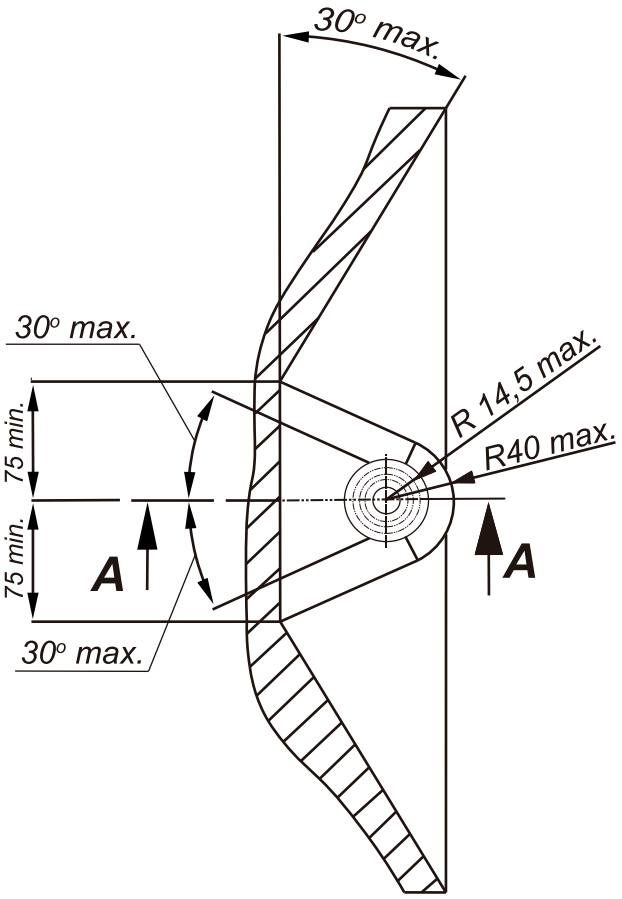

PRZEKRÓJ A-A

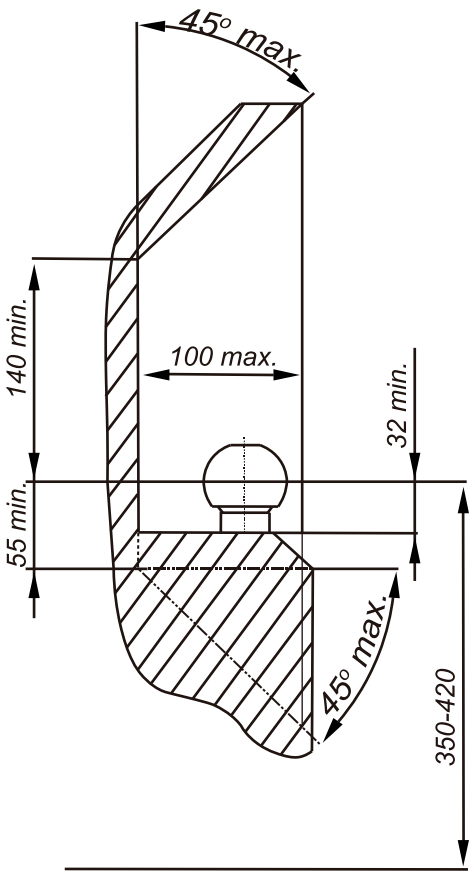

PL *Należy zagwarantować przestrzeń swobodną według załącznika VII, rysunek 25a/b Regulaminu EKG ONZ 55.01 przy dopuszczalnym ciężarze całkowitym pojazdu.*

GB *The clearance specified in appendix VII, diagram 25a/b of Regulation No. 55.01 UN EU must be guaranteed at laden weight of the vehicle.*

F *L'espace libre doit etre garanti conformement a l'annexe VII, illustration de la reglements 55.01 CE pour un poids total en charge autorise du vehicule.*

D *Der Freiraum nach Anhang VII, Abbildung 25a/b der Vorschriften 55.01 EG ist zu gew 25a/b ahrleistenbei zulassigem Gesamtgewichtdes Fahrzeuges.*

Moment skręcający dla śrub i nakrętek (8.8) Torgue settings for nuts and bolts (8.8)	
M8	25Nm
M10	55Nm
M12	85Nm
M14	135Nm
M16	195Nm

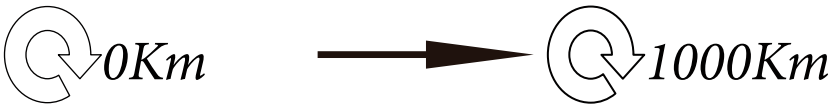

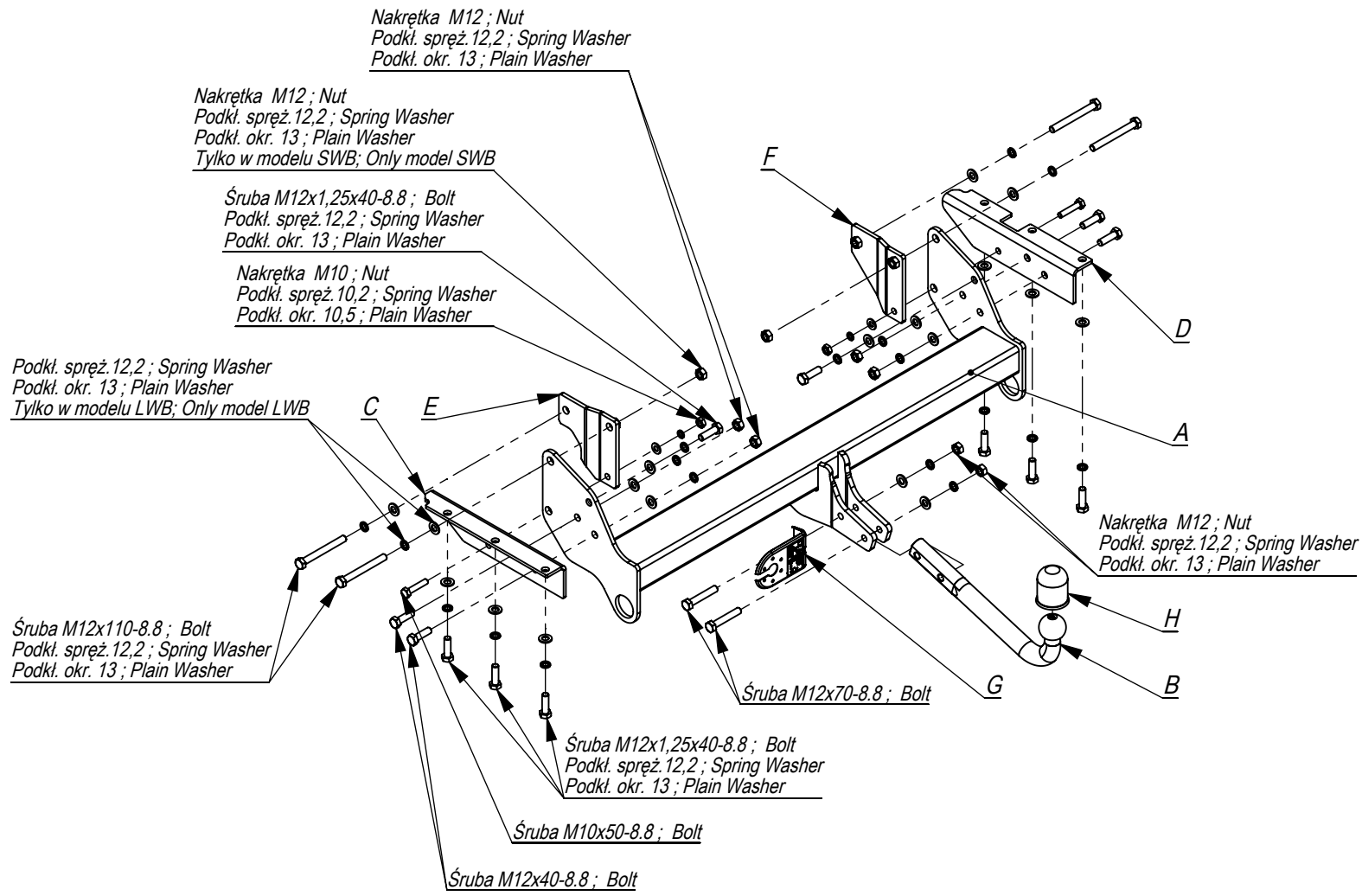

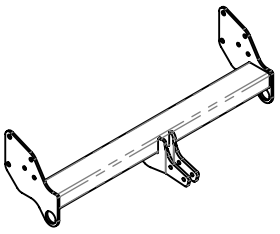	A	x1
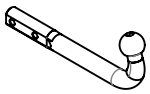	B	x1
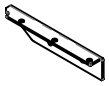	C	x1
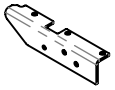	D	x1
	E	x1
	F	x1
	G	x1
	H	x1

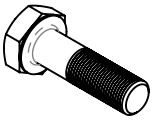	M12x110	4
	M12x70	2
	M12x1,25x40	8
	M12x40	4
	M10x50	2
	M12	8
	M10	2
	13	18
	10,5	2
	12,2	18
	10,2	2

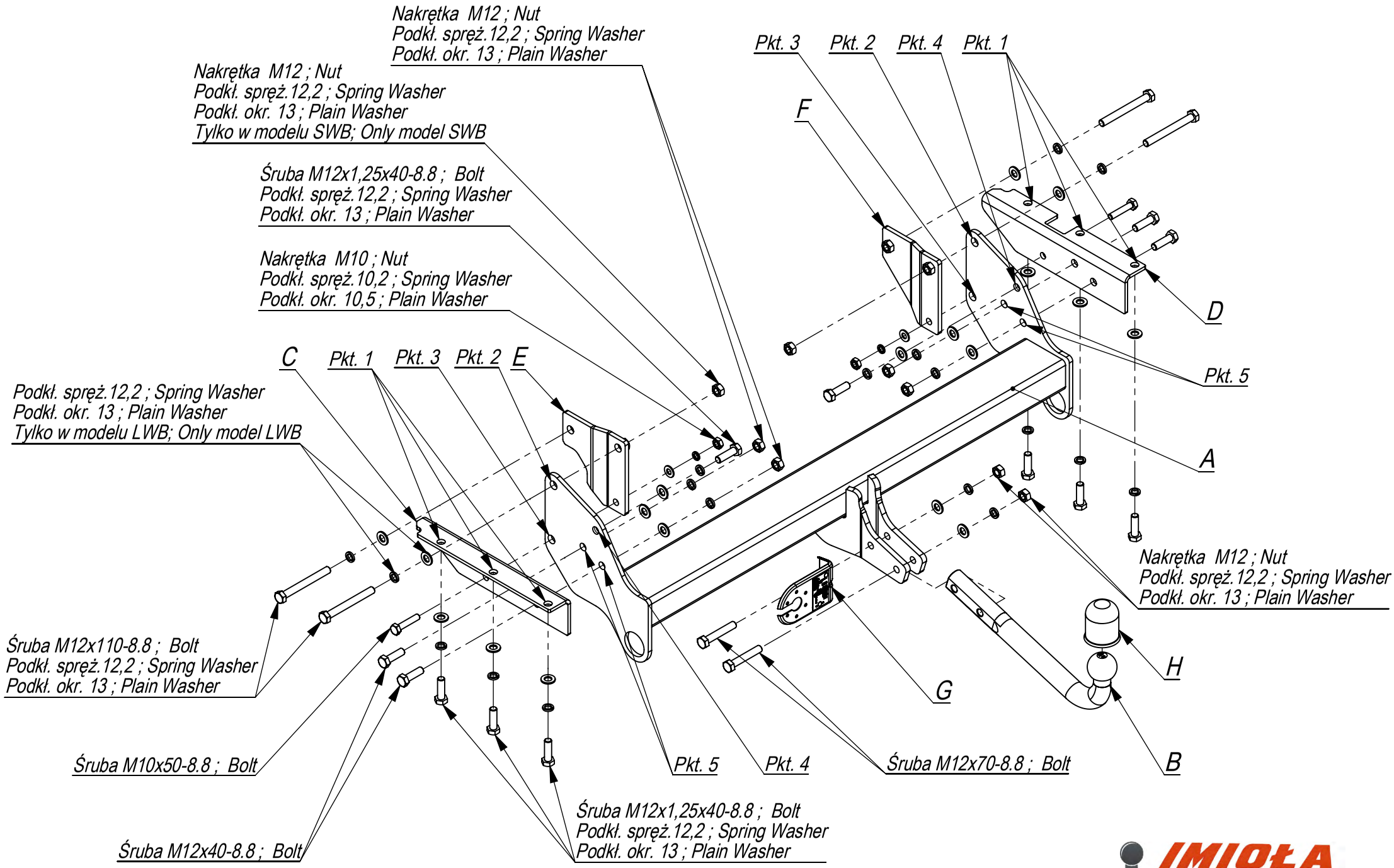

Nr katalogowy Marka

Y/026 Mitsubishi Pajero SWB/LWB od 2007 - >

IMIOŁA HAKPOL
96-111 Kowiesy, Chojnata 23 A
tel. +48 46 831 73 31

- Odkręcić belkę z uchwytami holowniczymi (nie będą już potrzebne). W wersji długiej odkręcić filtr.
- Elementy C i D przykręcić do podłużnic poprzez otwory technologiczne śrubami M12x1,25x40. (pkt 1).
- Belkę haka A przykręcić do elementów C i D i skręcić śrubami M12x40 (pkt 5) i śrubami M10x50 (pkt 3).
- W wersji długiej przyłożyć elementy E i F do belki haka A , skręcić śrubami M10x50 (pkt 3) i śrubami M12x110 (pkt 2) (w wersji krótkiej elementy E i F nie będą wykorzystywane).
- Zamontować filtr klimatyzacji (wersja długa)
- Przykręcić kulę zaczepu i blachę gniazda elektrycznego śrubami M12x70 8.8.
- Dokręcić wszystkie śruby z momentem wg tabeli.
- Podłączyć instalację elektryczną.

- Unscrew the bar with the towing eyes (they will not be used any more). In the long version unscrew the filter.
- Screw the elements C and D to the frame side members through the technological holes with bolts M12x1,25x40 (point 1).
- Screw the main bar A to the elements C and D and screw with bolts M12x40 8.8 (point 5) and M10x50 8.8 (point 3).
- In the long version put the elements E and F to the main bar A, screw with bolts M10x50 8.8 (point 3) and M12x110 8.8 (point 2) (in the short version the elements E and F will not be used).
- Assemble the air conditioning filter (the long version).
- Fix the ball and electric plate with bolts M12x70 8.8.
- Tighten all the bolts according to the torque setting- see the table.
- Connect the electric wires.

- Dévissez la poutre avec des oereilles de remorquage (ils ne seront plus nécessaires). Dans la version longue, dévissez le filtre.
- Vissez les éléments C et D aux limons ? travers les trous technologiques avec des boulons M12x1,25x40. (point 1).
- Visser la barre de crochet A aux éléments C et D avec les boulons M12x40 (point 5)et avec les boulons M10x50 (point3).
- Dans la version longue, placez les éléments E et F sur la barre ? crochet A, serrez avec des vis M10x50 (point 3) et des vis M12x110 (point 2) (dans la version courte, les éléments E et F ne seront pas utilisés).
- Installer le filtre de la climatisation (version longue).
- Vissez la boule d'attelage et la plaque de prise électrique avec des vis M12x70 8,8.
- Serrer tous les boulons avec un couple de serrage selon tableau.
- Brancher l'installation électrique.

- Abschrauben Sie den AHK-Querträger A zusammen mit die Abschleppöse (nicht mehr erforderlich). In der langen Version schrauben Sie den Filter ab.
- Verschrauben Sie die Elemente C und D durch die Prozessbohrungen mit M12x1,25x40 Schrauben an die Stringer. (Punkt 1).
- Schrauben Sie die Hakenstange A an die Teile C und D und ziehen Sie sie mit den Schrauben M12x40 (Punkt 5) und M10x50 (Punkt 3) an.
- In der langen Ausführung die Elemente E und F auf die Hakenleiste A setzen, mit Schrauben M10x50 (Punkt 3) und M12x110 (Punkt 2) befestigen (in der kurzen Ausführung werden die Elemente E und F nicht verwendet).
- Installieren Sie den Klimaanlagenfilter (lange Version)
- Schrauben Sie die Kugel und den Steckdosenblech mit den Schrauben M12x70 8.8 an.
- Ziehen Sie alle Schrauben mit dem Drehmoment gemäß der Tabelle an.
- Die elektrische Installation anschließen.

- Desenrosque la barra junto con las barras de remolque (ya no es necesario). En la versión larga, desenrosque el filtro.
- Atornillar los elementos C y D a los larguerillos a través de los orificios tecnológicos con tornillos M12x1,25x40. (punto 1).
- Apretar la barra del gancho A a los elementos C y D con tornillos M12x40 8.8 (punto 5) y con tornillos M10x50 8.8 (punto 3).
- En la versión larga, colocar los elementos E y F en la barra del gancho A, apretar con tornillos M10x50 (punto 3) y M12x110 (punto 2) (en la versión corta, los elementos E y F no se utilizarán).
- Instalar el filtro del aire acondicionado (versión larga).
- Apretar la bola y la placa de la toma eléctrica con tornillos M12x70 8.8.
- Apretar todos los tornillos con el par según la tabla anterior.
- Conectar la instalación eléctrica.

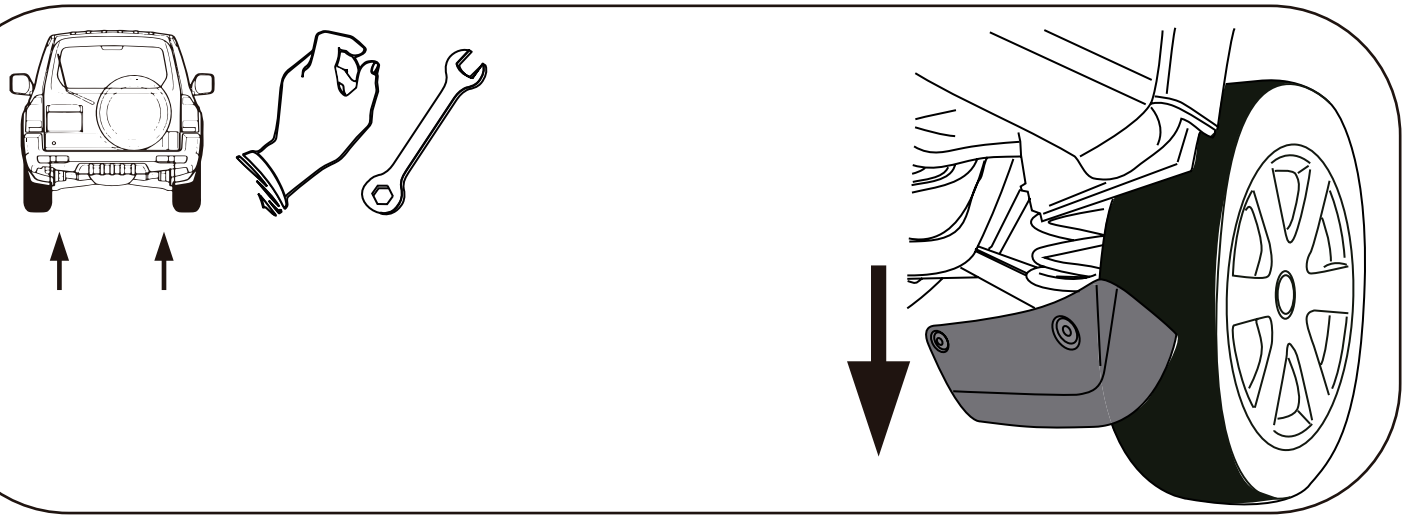



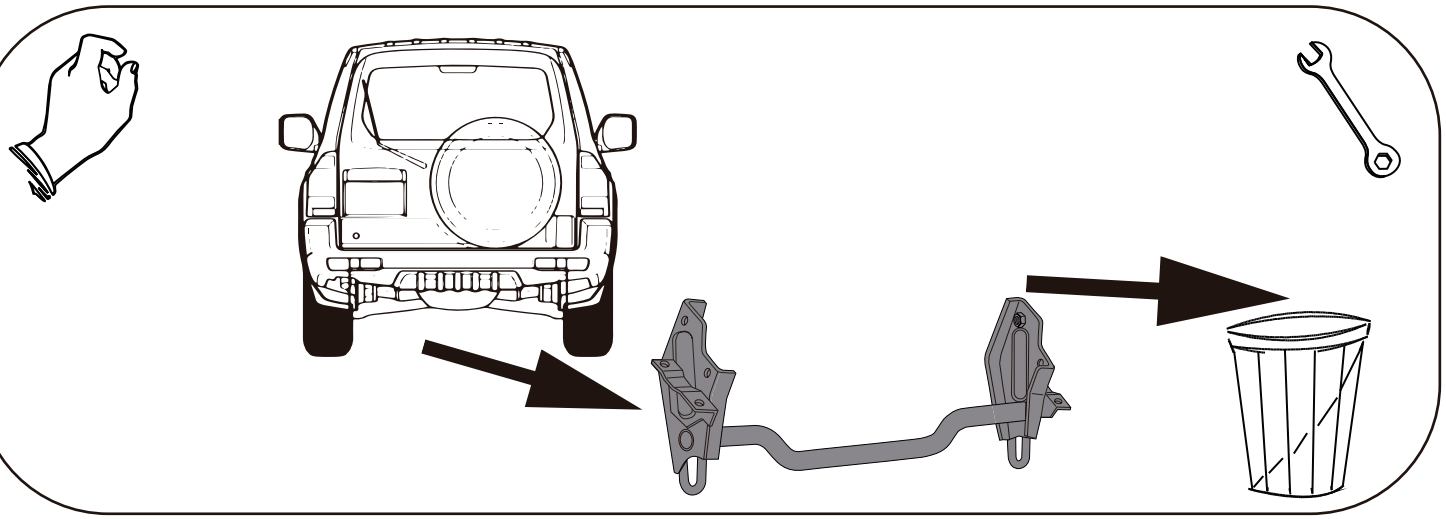

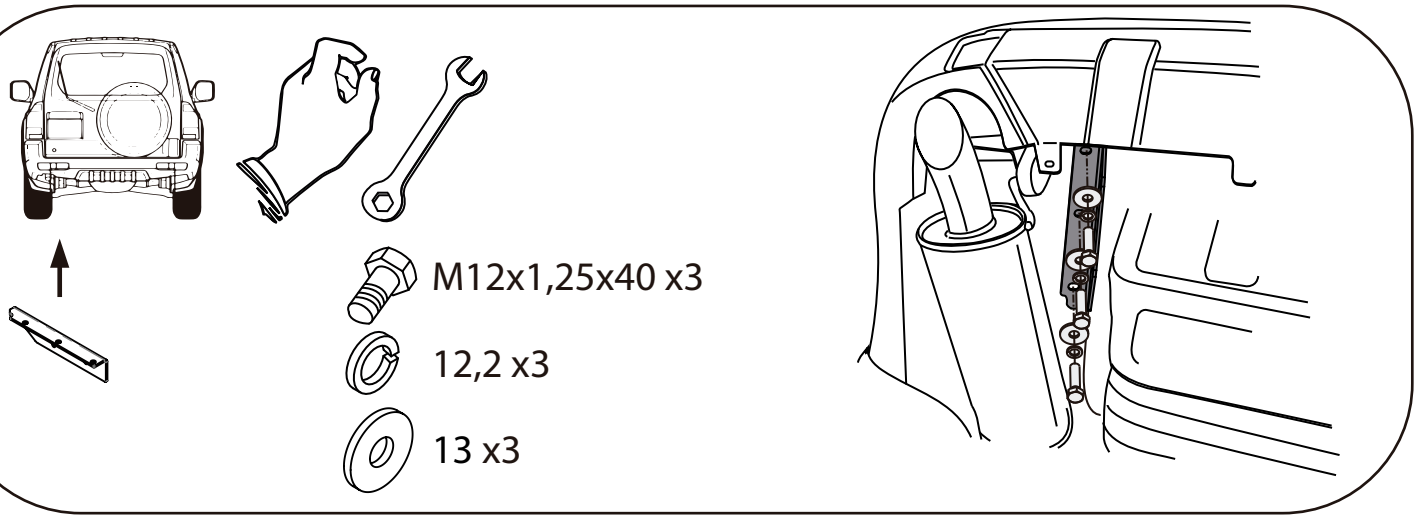
M12x1,25x40 x3
12,2 x3
13 x3

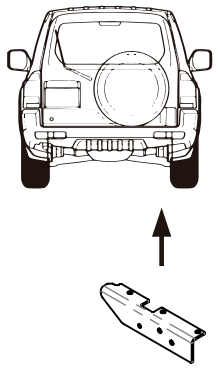

M12x1,25x40 x3

12,2 x3

13 x3

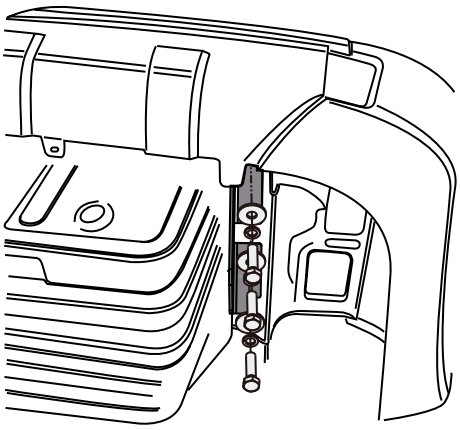

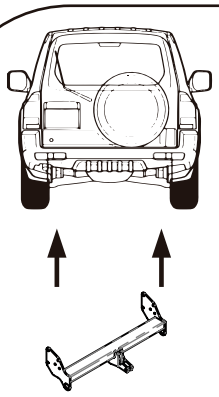

M12x1,25x40 x2

M12x40 x4

12,2 x6

13 x6

M12 x4

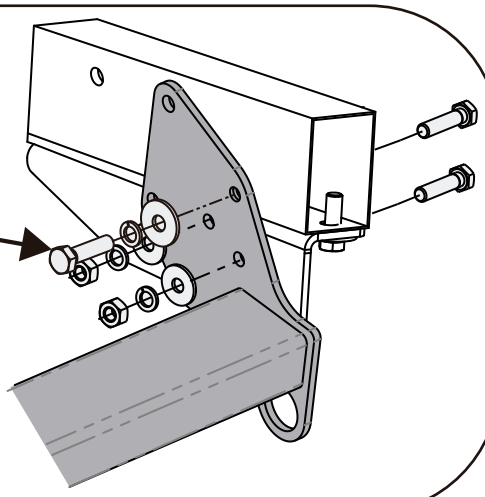

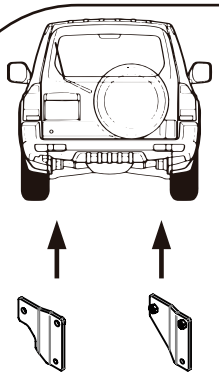

M12x110 x4

12,2 x4

13 x4

M10x50 x2

10,2 x2

10,5 x2

M10 x2

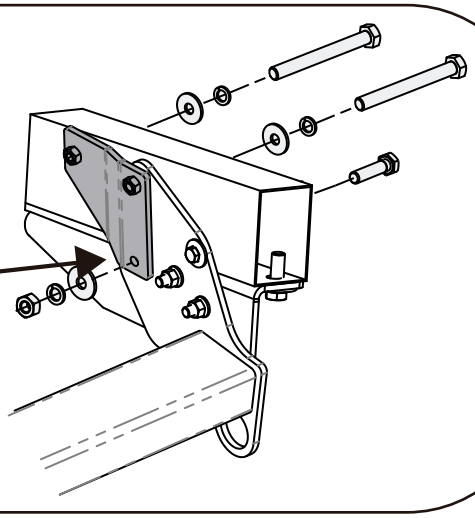

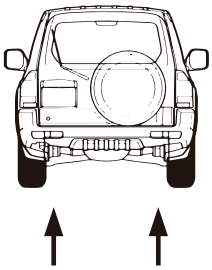

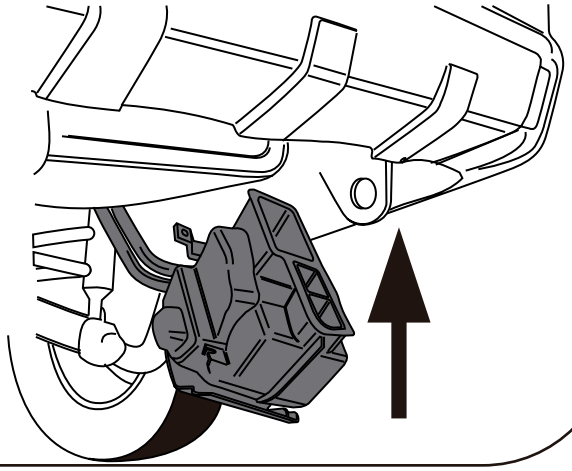

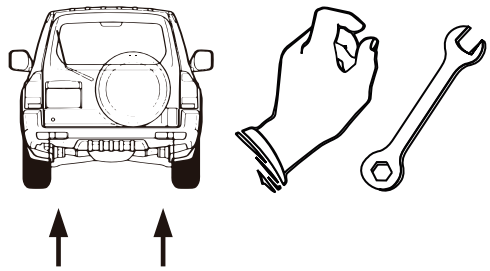

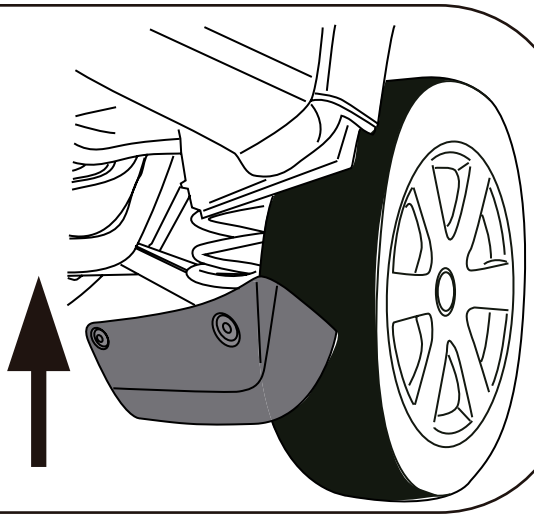

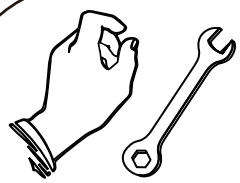

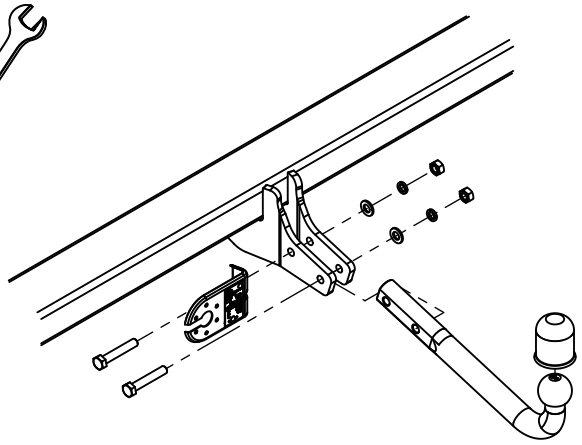



M12x70 x2



12,2 x2



13 x2

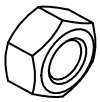

M12 x2