IMIOLA
HAKPOL

Cat. No. **Y/024**

MITSHUBISHI OUTLANDER	04/07-09/12
CITROEN C-CROSSER	09/07-08/12
PEUGEOT 4007	09/07-08/12

e20 e20*94/20*0875*00

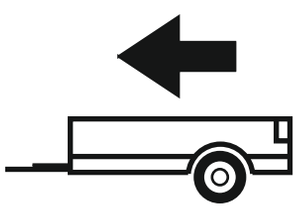
2000kg

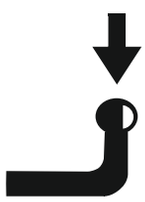
100kg

D =11,00kN

D (kN) = (MAX kg x MAX kg) / (MAX kg + MAX kg) **x 0,00981**

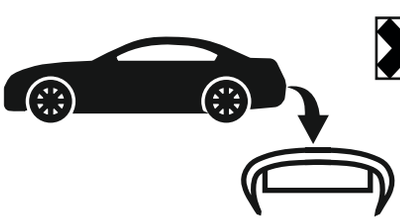



IMIOLA HAK-POL
96-111 KOWIESY, CHOJNATA 23A, POLAND
Tel. + 48 46 831 73 31, fax +48 831 74 29
e-mail: office@imiola.pl, www.imiola.pl

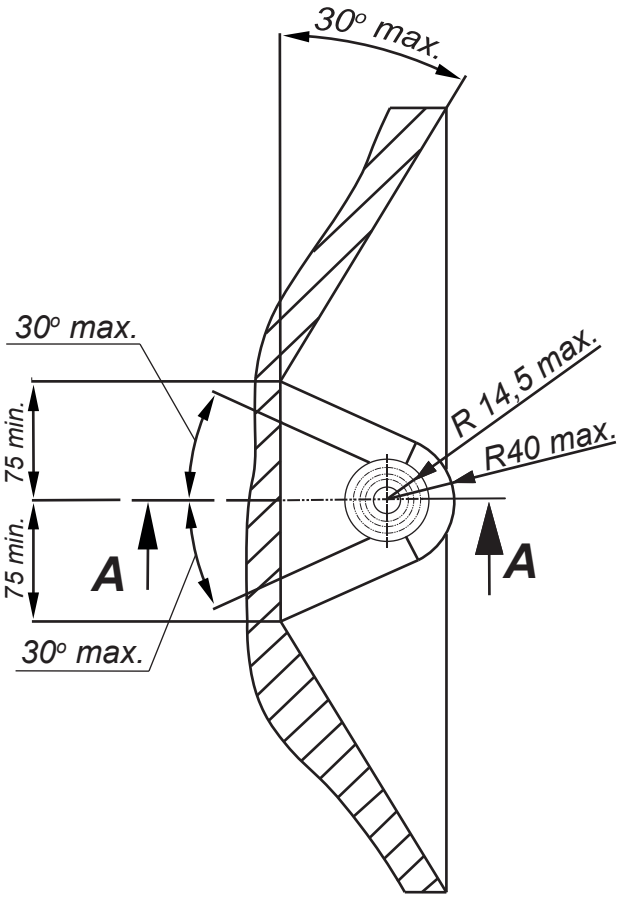

PRZEKRÓJ A-A

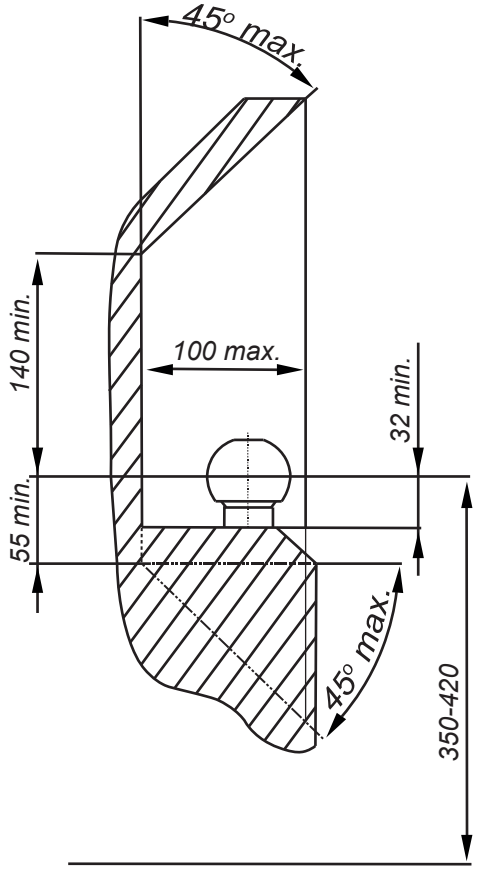

PL *Należy zagwarantować przestrzeń swobodną według załącznika VII, rysunek 25a/b Regulaminu EKG ONZ 55.01 przy dopuszczalnym ciężarze całkowitym pojazdu.*

GB *The clearance specified in appendix VII, diagram 25a/b of Regulation No. 55.01 UN EU must be guaranteed at laden weight of the vehicle.*

F *L'espace libre doit etre garanti conformement a l'annexe VII, illustration de la reglements 55.01 CE pour un poids total en charge autorise du vehicule.*

D *Der Freiraum nach Anhang VII, Abbildung 25a/b der Vorschriften 55.01 EG ist zu gew 25a/b ahrleistenbei zulassigem Gesamtgewichtdes Fahrzeuges.*

Moment skręcający dla śrub i nakrętek (8.8) Torgue settings for nuts and bolts (8.8)	
M8	25Nm
M10	55Nm
M12	85Nm
M14	135Nm
M16	195Nm

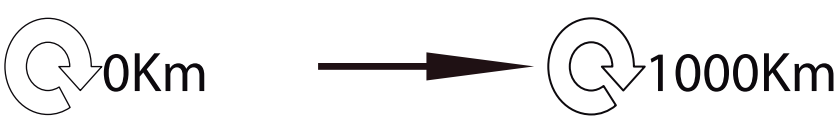

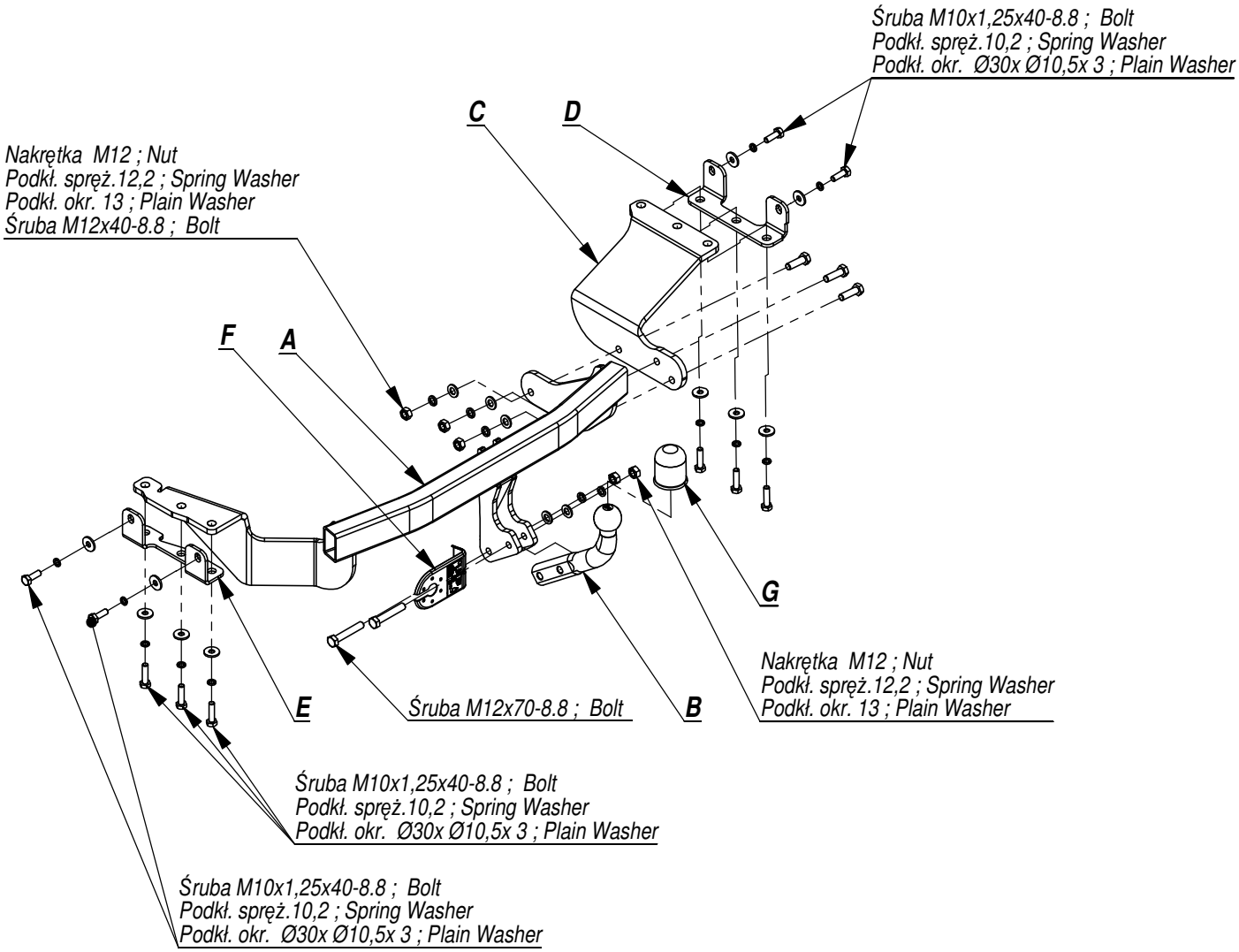

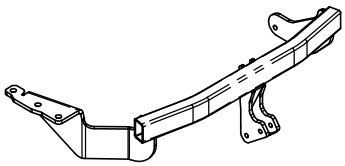	**A**	**x1**
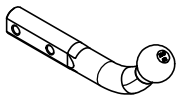	**B**	**x1**
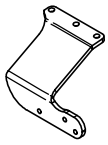	**C**	**x1**
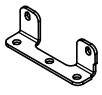	**D**	**x1**
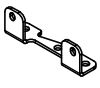	**E**	**x1**
	**F**	**x1**
	**G**	**x1**

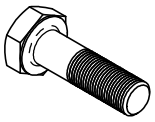	M12x70	**2**
	M12x40	**3**
	M10x1,25x40	**10**
	M12	**5**
	Ø30xØ10,5x3	**10**
	13	**5**
	12,2	**5**
	10,2	**10**

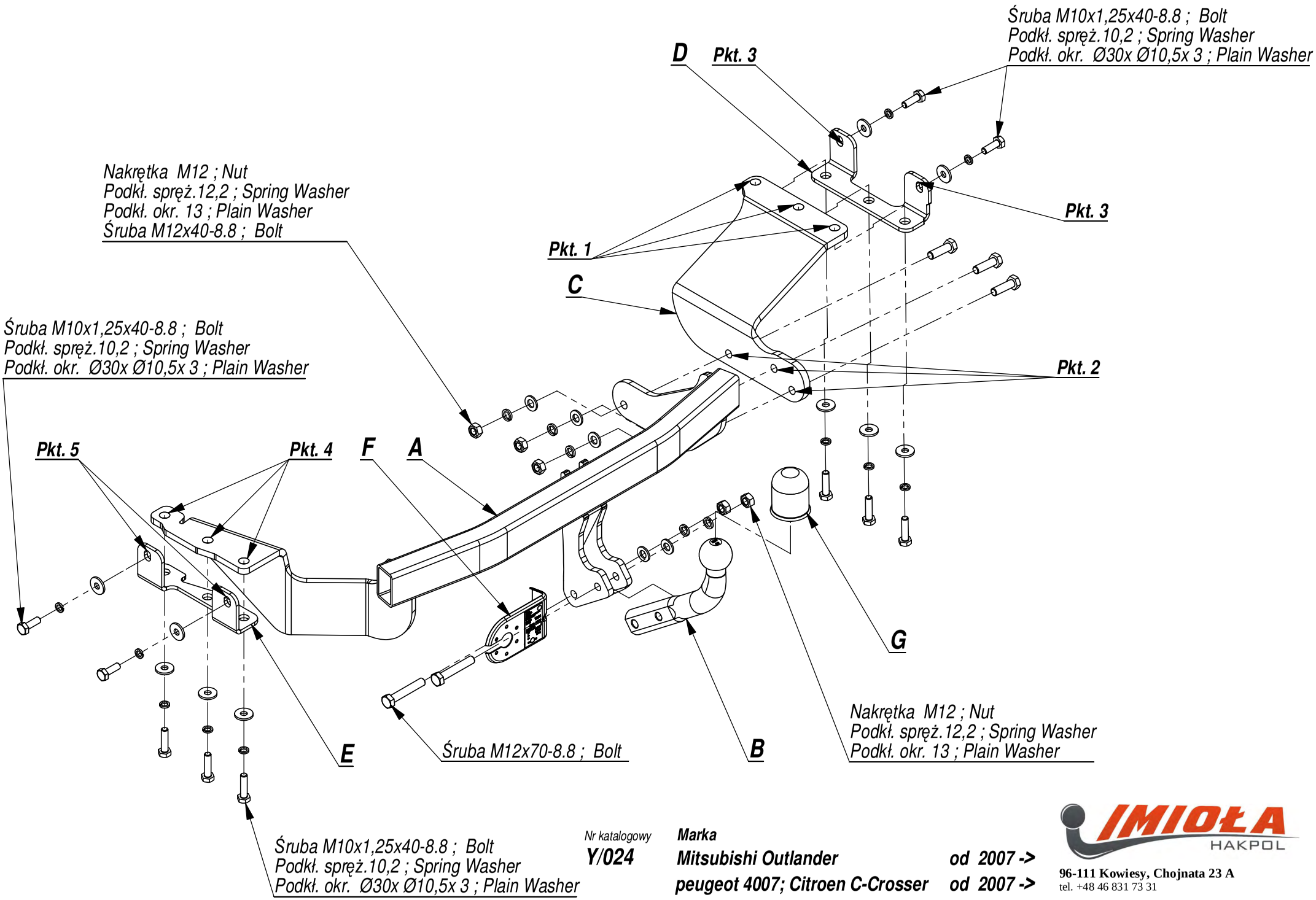

Nr katalogowy
Y/024

Marka

Mitsubishi Outlander **od 2007 ->**

peugeot 4007; Citroen C-Crosser **od 2007 ->**

IMIOŁA HAKPOL
96-111 Kowiesy, Chojnata 23 A
tel. +48 46 831 73 31

- Odkręcić koło zapasowe.
- Opuścić tłumik z tylnego zawiesia.
- Udrożnić technologiczne otwory w podłużnicach.
- Element haka C wraz z elementem D przykręcić do prawej podłużnicy śrubami M10x1,25x40 (pkt 1, 4 wg rys.).
- Belkę główną haka oraz element E przykręcić do lewej podłużnicy śrubami M10x1,25x40 (pkt 5, 6 wg rys.).
- Element C przykręcić do belki głównej haka śrubami M12x40 8.8 (pkt 2).
- Dokręcić wszystkie śruby z momentem wg tabeli.
- W dolnej części zderzaka, w jego osi, wykonać wycięcie 25x50.
- Przykręcić kulę i blachę gniazda elektrycznego śrubami M12x70 8.8.
- Podłączyć instalację elektryczną.
- Założyć tłumik.
- Przykręcić koło zapasowe.

- Unscrew the spare wheel.
- Lower the damper from the rear hanger.
- The technological holes in the metal clamps make permeable.
- Screw the element C and D to the right metal clamp with bolts M10x1,25x40 (point 1, 4 according to the drawing).
- Screw the main bar and element E to the left metal clamp with bolts M10x1,25x40 (point 5, 6 according to the drawing).
- Screw the element C to the main bar with bolts M12x40 8.8 (point 2).
- Tighten all the bolts according to the torque setting- see the table.
- Cut out the fragment 25x50 in the lower part of the bumper, in its axle.
- Fix the ball and electric plate with bolts M12x70 8.8.
- Assemble the damper.
- Screw the spare wheel.

- Dévisser la roue de rechange.
- Abaisser le silencieux de l'élingue postérieure.
- Déboucher les trous technologiques dans les longerons.
- Visser les éléments C et D au longeron droit a l'aide des boulons M10x1,25x40 (points 1 et 4 selon le dessin).
- Visser la poutre du crochet et l'élément E au longeron gauche a l'aide des boulons M10x1,25x40 (points 5 et 6 selon le dessin).
- Visser l'élément C a la poutre du crochet d'attelage avec les boulons M12x40 8.8 (point 2).
- Serrer tous les boulons avec un couple de serrage selon tableau.
- Dans la partie inférieure du pare-chocs, dans son axe, couper un fragment aux dimensions 25x50.
- Visser le crochet d'attelage et socle de prise électrique a l'aide des boulons M12x70 8.8.
- Raccorder le circuit électrique.
- Monter le pare-chocs.
- Visser la roue de rechange.

- Abschrauben Ersatzrad.
- Den Schalldämpfer absenken von der Hinterradaufhängung ab.
- Reinigen Sie die technologischen Löcher in den Stringern.
- Befestigen Sie den rechten Teil des Längsträgers mit den Schrauben 10x1,25x40 zu Element C zusammen mit Element D (Artikel 1, 4 gemäß Zeichnung).
- Der Hauptträger des Hakens und das E-Element sollten mit den Schrauben M10x1.25x40 (Punkte 5, 6 gemäß Zeichnung) am linken Längsträger verschraubt werden.
- Befestigen Sie den C-Teil am Hauptträger des Hakens mit Schrauben M12x40 8.8 (Punkt 2).
- Ziehen Sie alle Schrauben mit dem Drehmoment gemäß der Tabelle an.
- Machen Sie im unteren Teil des Stoßfängers in seiner Achse eine Kerbe 25x50.
- Schrauben Sie die Kugel und den Steckdosenblech mit den Schrauben M12x70 8.8 an.
- Die elektrische Installation anschließen.
- Den Schalldämpfer montieren. Einschrauben Reserverad.

- Desenroscar la rueda de repuesto.
- Bajar el silenciador de la suspensión trasera.
- Limpiar los orificios tecnológicos en los largueros.
- El elemento de gancho C junto con el elemento D se deben atornillar al elemento longitudinal derecho con tornillos 10x1.25x40 (elementos 1, 4 según el dibujo).
- La viga principal del gancho y el elemento E se deben atornillar al miembro longitudinal izquierdo con tornillos M10x1.25x40 (puntos 5, 6 según el dibujo).
- Fijar la parte C a la viga principal del gancho con los pernos M12x40 8.8 (punto 2).
- Apretar todos los tornillos con el par según la tabla anterior.
- En la parte inferior del parachoques, en su eje, haga una muesca 25x50.
- Apretar la bola y la placa de la toma de corriente tornillos M12x70 8.8.
- Conectar la instalación eléctrica.
- Instalar el silenciador. Atornillar la rueda de repuesto.

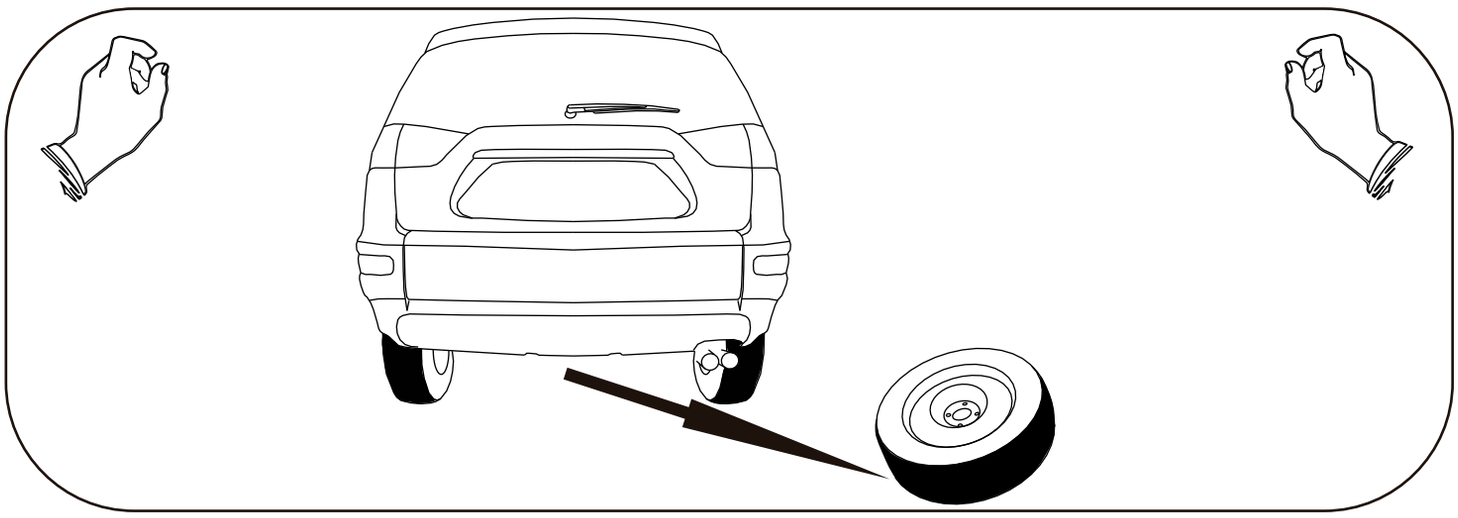

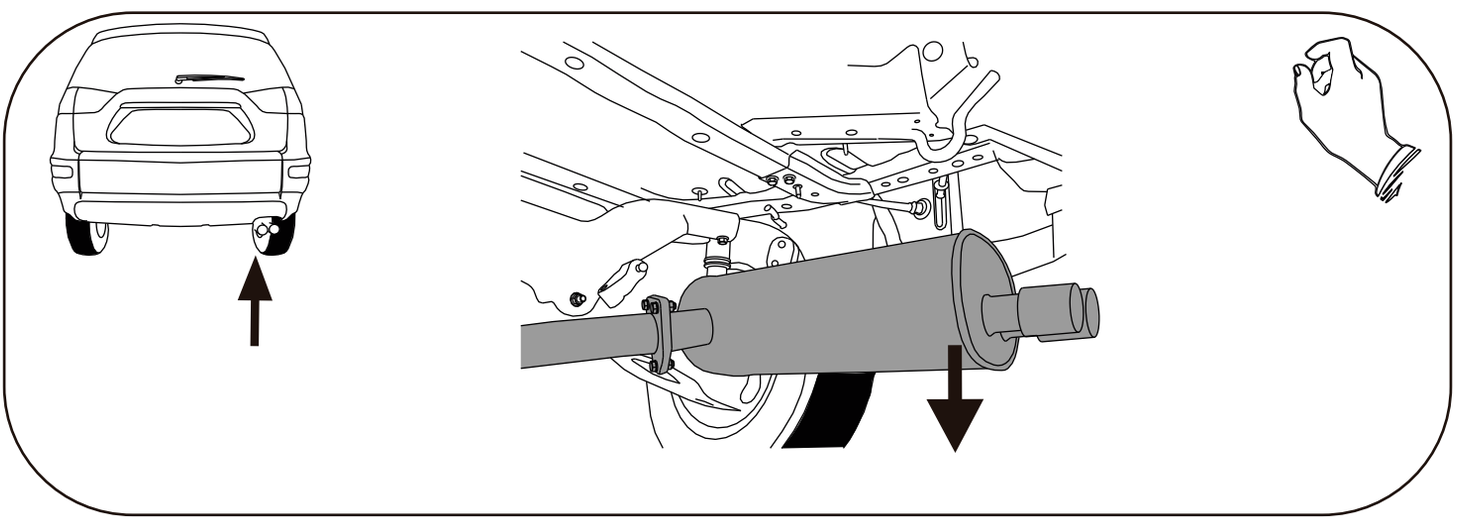

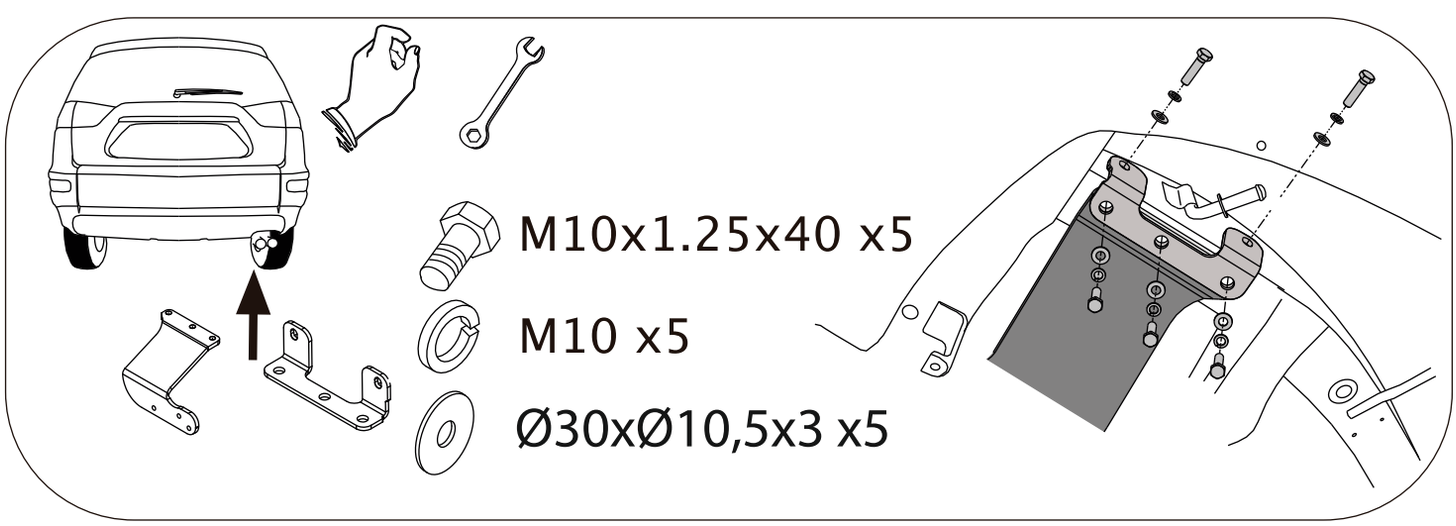
M10x1.25x40 x5
M10 x5
Ø30xØ10,5x3 x5

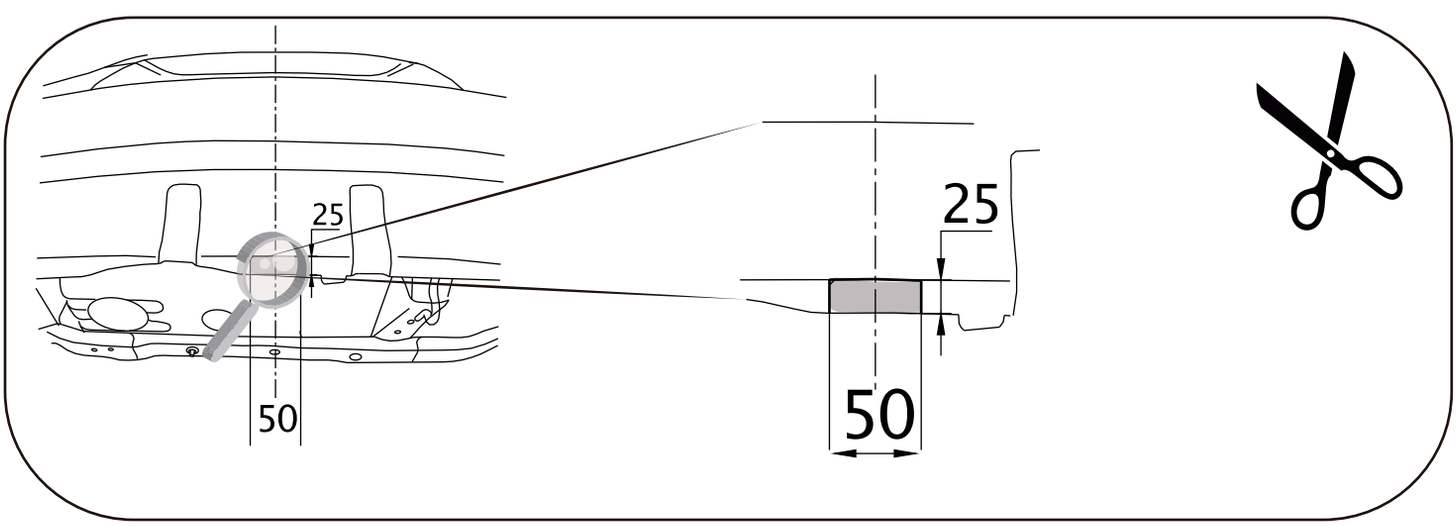
25
50
25
50

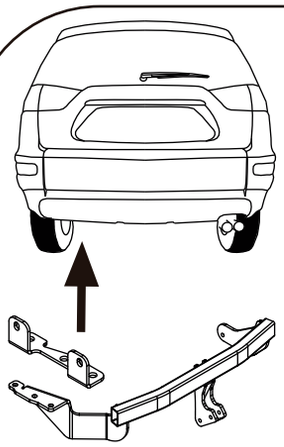

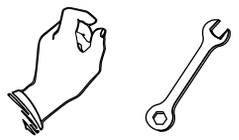

M10x1.25x40 x5

M10 x5

Ø30xØ10,5x3 x5

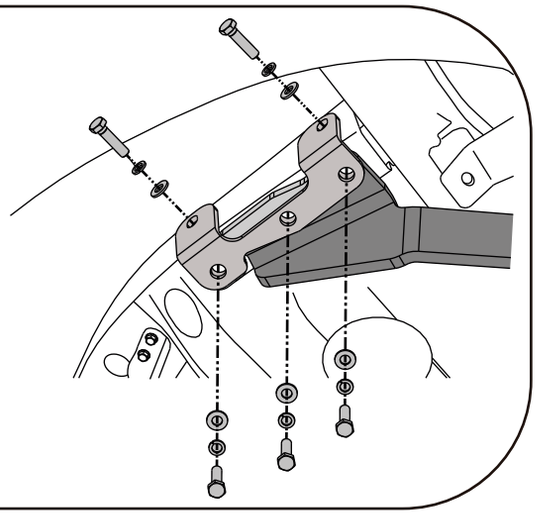

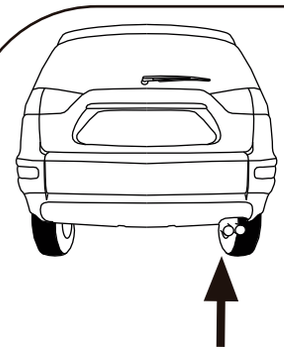

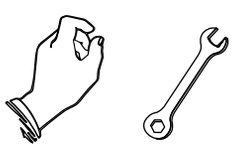

M12x40 x3

M12 x3

M12 x3

M12 x3

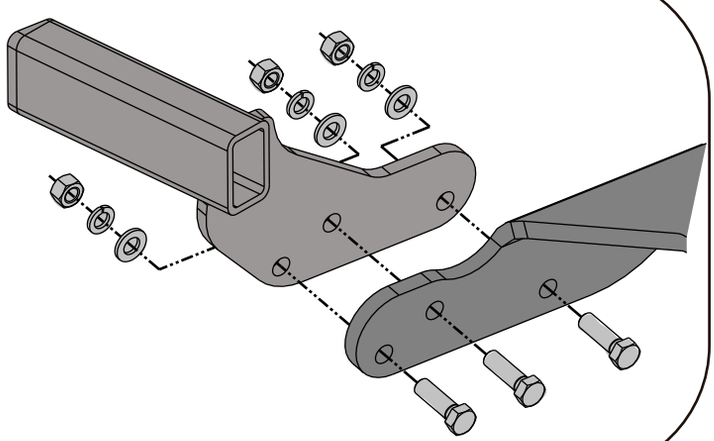

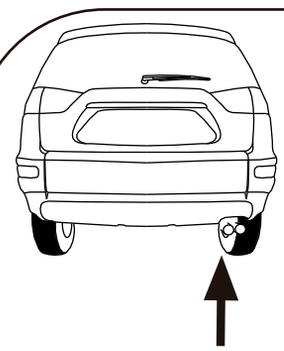

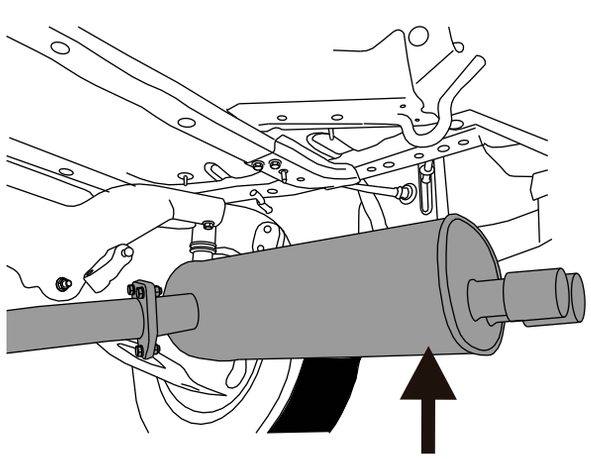





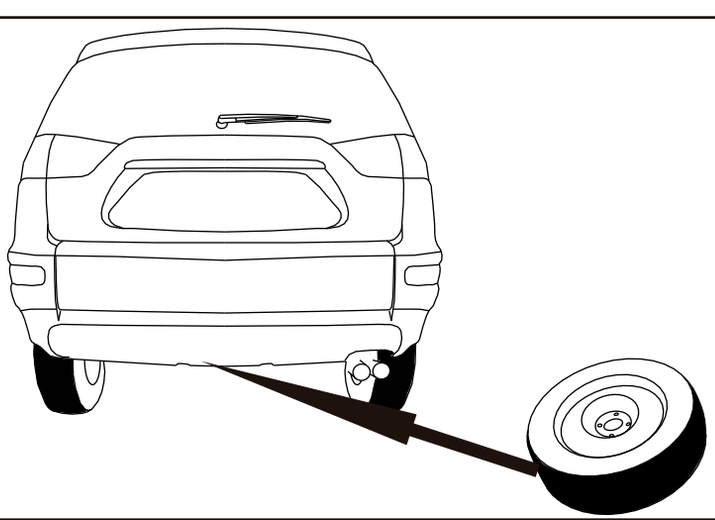



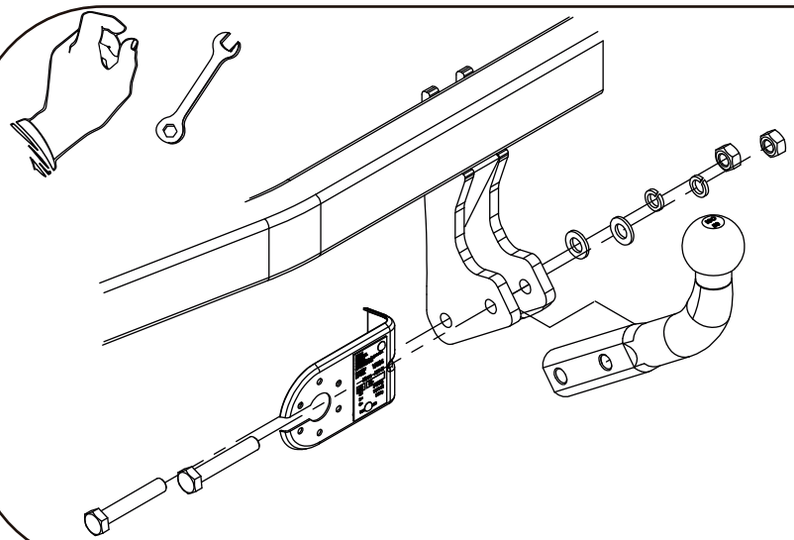



M12x70 x2



M12 x2



M12 x2



M12 x2